WC DRUCKSPÜLER 828

828 39 04

WC DRUCKSPÜLER, DER KLASSIKER

MERKMALE

- WC- Hebel-Druckspüler mit Laufzeit-Regulierung
- Sparsamer Wasserverbrauch, gute Spülleistung
- Vandalensichere Ganzmetall-Ausführung
- Volle Spülleistung auch bei niedrigstem Druck
- Spülzeit manuell einstellbar
- Messingkörper, verchromt, konform TrinkwV
- Einfache Installation
- Alle Verschleißteile austauschbar, ohne Ausbau des Spülers
- Kolbenmanschette aus natürlichem Rindsleder
- Inkl. Rohrstutzen

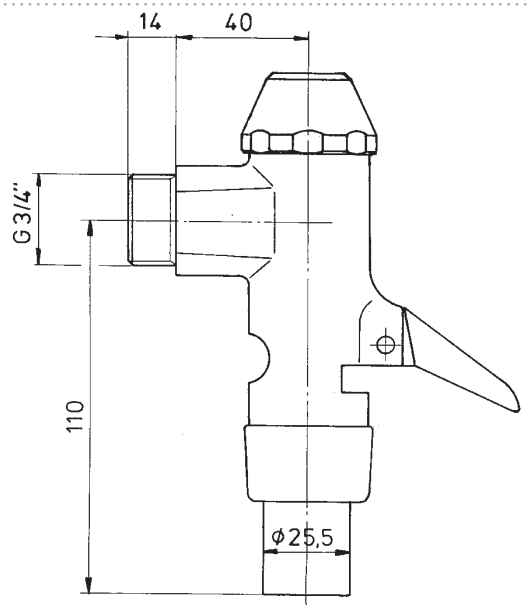

TECHNIK

- Empfohlener Fließdruck: 1.2-5.0 bar (17-72 PSI)
- Spülmenge von ca. 2 - 7 Liter / Spülung
- Spülzeit ca. 6 Sek. bei 2 bar FD werkseitig eingestellt, manuelle Regulierung von 1 - 8 Sek.
- Anschlussgewinde 3/4”
- Oberfläche: Chrom, gemäß DIN EN 248
- Messing- und Kunststoffkomponenten gemäß UBA und KTW

MODELLE

828 39 04 : WC-Druckspüler 3/4” (DN 20) Manuelle Regulierung von Spülstrom und -Menge

828 12 04 : WC-Druckspüler 1/2” (DN 15) Manuelle Regulierung von Spülstrom und -Menge

BENKISER
ERFINDER SEIT 1909

VORTEILE

WASSER SPAREN

MESSINGKÖRPER

EINFACH ZU INSTALLIEREN

LAUFZEIT

Daimlerstraße 2,
D-93133 Burglengenfeld, Germany
Tel. +49 (0) 9471 / 600 93-0
Fax +49 (0) 9471 / 88 55
www.benkiser.de
info@benkiser.de