Ersatzteilliste
Spare parts list
Liste des pièces de rechange

Lista parti di ricambio
Onderdelenlijst
Catálogo de peças de substituição

7181465340
(2008/11) Ri

Installationszubehör

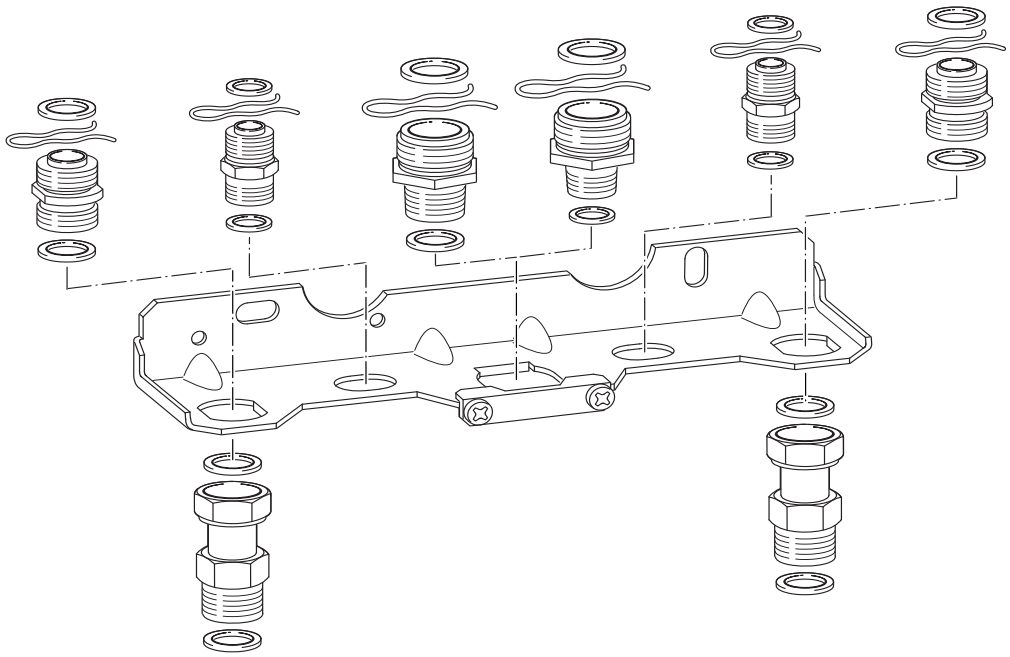

BOSCH JUNKERS e.l.m. leblanc WORCESTER Vulcano

Deutsch

Wichtige Hinweise

- Ersatzteile dürfen nur von einem zugelassenen Installateur eingebaut werden!
- Im Anhang finden Sie:
  - die Übersetzungen aller verwendeten Teilebezeichnungen
  - eine Übersicht der Gerätetypen und Länder, für die diese Ersatzteilliste gilt.

English

Important notes

- The spare parts may only be installed by an approved installer!
- In the appendix you will find:
  - a list of translations of the names of all parts used
  - a list of the models and countries to which this spare parts list applies.

Français

Indications importantes

- L'installation des pièces de rechange doit être effectuée par un professionnel qualifié!
- Veuillez trouver en annexe:
  - les traductions de toutes les désignations des pièces utilisées
  - une vue globale des types de chaudières et des pays pour lesquels la présente liste des pièces de rechange est valable.

Italiano

Avvertenze importanti

- Le parti di ricambio possono essere montate esclusivamente da personale qualificato ed in possesso dei requisiti tecnico-professionali!
- In appendice sono reperibili:
  - traduzione di ogni descrizione relativa alle varie parti di ricambio
  - elenco di sigle e codici, corrispondente ai vari paesi di destinazione.

Español

Indicaciones importantes

- Los repuestos solamente deben ser montados por los servicios técnicos oficiales de la marca!
- En el anexo podrá encontrar:
  - la traducción de todas las denominaciones de piezas empleadas
  - una relación de los tipos de aparato y países en los que se aplica esta lista de repuestos.

Nederlands

Belangrijke aanwijzing

- Onderdelen mogen alleen door een erkend installateur worden vervangen!
- In de bijlage vindt u:
  - de vertalingen van de gebruikte onderdelentekeningen
  - een overzicht van toesteltypen en de landen waarvoor deze onderdelenlijst bedoeld is.

Inhaltsverzeichnis Table of contents	Table de matieres Indice	Inhoud Indice

8482-7756 KIT INVER	7 719 000 914	16
ABGASSAMMLER T	7 719 001 159	17
ABGASSAMMLER T	7 719 001 160	18
ABGASSAMMLER T	7 719 001 161	19
ACCESSORY	7 716 050 013	20
ADAPTER	7 719 001 734	21
AF1/225	7 719 001 100	22
AF2/250	7 719 001 101	23
AF3/250	7 719 001 102	24
AF4/300	7 719 001 103	25
AF5/350	7 719 001 104	26
AF6/300	7 719 001 105	27
AF7/350	7 719 001 106	28
AF8/300	7 719 001 107	29
AF9/350	7 719 001 157	30
AF10/350	7 719 001 158	31
AF4000	7 719 000 736	32
AFV4000	7 719 000 735	33
AG1	7 719 000 966	34
AG2	7 719 000 967	35
AG2-1	7 719 001 557	36
AG2R	7 719 001 558	37
AG3	7 719 000 969	38
AG3-1	7 719 001 559	39
AG3R	7 719 001 631	40
AG4	7 719 000 971	41
AG4-1	7 719 001 632	42
AG5	7 719 000 972	43
AG6	7 719 000 973	44
AG7	7 719 000 981	45
AG8	7 719 001 173	46
AG9-1	7 719 001 633	47
AG10	7 719 001 273	48
AGF1	7 719 001 131	49
AGT1	7 719 001 127	50
AGÜ	7 719 001 001	51
AGÜ	7 719 001 002	52
AGÜ1	7 719 001 555	53
AGÜ2	7 719 001 840	54
AK3000S	7 719 000 645	55
AK4000S	7 719 000 737	56
AKV4000	7 719 000 734	57
ANSCHLUSSPLATTE	7 719 001 193	58
AS 206	7 719 001 882	59
AS1-25	7 719 000 708	60
AS2-15	7 719 000 709	61
AS101	7 719 000 797	62
AS203	7 719 000 992	63
AS203-SK/SO	7 719 001 174	64
AS203-SL	7 719 001 175	65

Inhaltsverzeichnis Table of contents	Table de matieres Indice	Inhoud Indice

AS204-SK/SO	7 719 001 176	66
AS204-SL	7 719 001 177	67
AS205-ST	7 719 001 543	68
AS207	7 719 001 883	69
AS208	7 719 002 163	70
AS301	7 719 000 717	71
AS401	7 719 000 998	72
AV100	7 719 001 413	73
AV125	7 719 001 414	74
AV160	7 719 001 415	75
AV200	7 719 001 416	76
AW70	7 719 001 118	77
AZ131/2	7 719 999 988	78
BEISTELLTEILE	7 719 000 780	79
BK1	7 719 001 351	80
BK10	7 719 001 350	81
BK40	7 719 001 352	82
BL54/13	7 709 000 313	83
DAGAS	7 742 410 004	84
DDF160	7 719 001 754	85
DDF200	7 719 001 755	86
DDF250	7 719 001 756	87
DICHTUNG	7 719 001 735	88
DK40-1	7 719 001 117	89
DS150	7 719 001 748	90
DWM15	7 719 001 375	91
DWM15-1	7 719 002 707	92
DWM20	7 719 001 376	93
DWM20-1	7 719 002 708	94
DWM25	7 719 001 377	95
DWM25-1	7 719 002 709	96
DWM32	7 719 001 378	97
DWM32-1	7 719 002 710	98
DWM40	7 719 001 862	99
DWM50	7 719 001 863	100
EAK164	7 719 000 566	101
EAK165	7 719 000 567	102
EAK604	7 719 000 562	103
EAK605	7 719 000 563	104
EAK606	7 719 000 564	105
EAK607	7 719 000 568	106
EAK608	7 719 000 569	107
EAK610	7 719 000 570	108
EAK612	7 719 000 571	109
EAK613	7 719 000 572	110
EAK703	7 719 000 983	111
EAK704	7 719 000 984	112
EAK705	7 719 000 985	113
EAK706	7 719 000 986	114
EAK707	7 719 000 987	115

EAK707	7 719 001 109	116
EAK708	7 719 000 988	117
EAK803	7 719 001 202	118
EAK804	7 719 001 203	119
EAK805	7 719 001 204	120
EAK806	7 719 001 205	121
EAK807	7 719 001 206	122
EAK808	7 719 001 207	123
EAK7006	7 719 001 108	124
EAK7008	7 719 001 110	125
EAK7009	7 719 001 111	126
EAK7010	7 719 001 112	127
EAK7011	7 719 001 113	128
EAK7012	7 719 001 114	129
EAK7013	7 719 001 115	130
EAK7014	7 719 001 116	131
ELS	7 719 001 310	132
EU8T	7 719 001 343	133
EU9T	7 719 001 483	134
EW	7 719 001 299	135
FS120	7 719 001 745	136
FS200	7 719 001 646	137
FS350	7 719 001 647	138
FÜLLEINRICHTUNG	7 719 001 655	139
GASECKHAHN	7 719 001 154	140
HEIZKREISVERTEILER	7 719 001 200	141
HW 2 M/M-2	7 719 002 754	142
HW 2 U/M-2	7 719 002 753	143
HW 2 U/U-2	7 719 002 752	144
HW2-2 G/G	7 719 002 863	145
HW2-2 U/G	7 719 002 862	146
HW2-2 U/U	7 719 002 861	147
HW25	7 719 001 677	148
HW50	7 719 001 780	149
HW90	7 719 002 304	150
INSTALLATIONSSATZ HR	8 718 224 256	151
INSTALLATIONSSATZ HR	8 718 225 001	152
KB3	7 719 001 120	153
KB4	7 719 001 564	154
KIT CALDERA CTL 20 S	7 716 834 319	155
KIT CALDERA CTL 35 S	7 716 834 320	156
KM2	7 719 001 135	157
KP 130	7 719 001 970	158
KP600	7 719 001 992	159
KVR 100/15	7 719 001 958	160
KVR100/30	7 719 001 423	161
KVR100/50	7 719 001 424	162
KVR100/60	7 719 001 425	163
KVR100/75	7 719 001 426	164
KVR125/30	7 719 001 427	165

KVR125/60	7 719 001 428	166
KVR125/75	7 719 001 429	167
KVR125/100	7 719 001 430	168
KVR125/130	7 719 001 431	169
KVR160/130	7 719 001 432	170
KVR160/170	7 719 001 433	171
KVR160/210	7 719 001 434	172
LRA1	7 719 001 634	173
LRS85	7 719 001 163	174
LSM1	7 719 000 655	175
LSM2	7 719 000 726	176
LSM3	7 719 000 791	177
LSM3	7 719 000 965	178
LSM4	7 719 001 194	179
LSM-5	7 719 001 570	180
MB40	7 719 001 387	181
MB42	7 719 000 279	182
MM1	7 719 001 128	183
MM2	7 719 001 129	184
MMX	7 719 001 966	185
MOK110	7 719 000 198	186
MOK110-1	7 719 001 208	187
MOK130	7 719 000 191	188
MOK130-1	7 719 001 209	189
MOK150	7 719 000 192	190
MOK150-1	7 719 001 210	191
MOK160	7 719 000 201	192
MOK180	7 719 000 199	193
MOK180-1	7 719 001 835	194
MOK200	7 719 000 193	195
MOK225	7 719 000 194	196
MOK250	7 719 000 195	197
MOK300	7 719 001 560	198
MOK350	7 719 001 561	199
MONTAGESET	7 719 002 406	200
MOUNTING PLATE	7 719 000 796	201
MVA1	7 719 001 122	202
MVZ2	7 719 000 397	203
MW70	7 719 000 280	204
MW71	7 719 000 310	205
NACHRÜSTSATZ AGÜ	7 719 000 957	206
NB100	7 719 001 994	207
NLR 1	7 719 001 125	208
NO.893	7 719 002 161	209
NO.1118	7 719 002 833	210
NR. 732	7 719 001 710	211
NR. 864/1	7 719 002 083	212
NR. 972	7 719 002 307	213
NR. 973	7 719 002 308	214
NR. 991	7 719 002 372	215

Inhaltsverzeichnis Table of contents	Table de matieres Indice	Inhoud Indice

NR. 992	7 719 002 373	216
NR. 993	7 719 002 374	217
NR. 994	7 719 002 375	218
NR. 995	7 719 002 376	219
NR. 996	7 719 002 377	220
NR. 997	7 719 002 378	221
NR. 1004	7 719 002 394	222
NR. 1060	7 719 002 502	223
NR. 1061	7 719 002 503	224
NR. 1088	7 719 002 755	225
NR.52	7 709 000 446	226
NR.53	7 709 000 065	227
NR.220	7 719 000 044	228
NR.221	7 719 000 045	229
NR.222	7 719 000 046	230
NR.223	7 719 000 047	231
NR.223/1	7 719 001 280	232
NR.224	7 719 000 048	233
NR.225	7 719 000 049	234
NR.226	7 719 000 050	235
NR.227	7 719 000 051	236
NR.228	7 719 000 052	237
NR.232	7 719 000 072	238
NR.240	7 719 000 085	239
NR.241	7 709 003 076	240
NR.247	7 719 000 091	241
NR.250	7 719 000 094	242
NR.252	7 719 000 097	243
NR.253	7 719 000 095	244
NR.258	7 719 000 660	245
NR.262	7 719 000 189	246
NR.263	7 719 000 196	247
NR.265	7 719 000 127	248
NR.269	7 719 000 661	249
NR.270/2	7 719 000 639	250
NR.274/2	7 719 000 640	251
NR.275	7 719 000 248	252
NR.276	7 719 000 249	253
NR.278	7 719 000 250	254
NR.280	7 719 000 473	255
NR.281	7 719 000 474	256
NR.282	7 719 000 471	257
NR.285	7 719 000 472	258
NR.288	7 719 000 486	259
NR.290	7 719 000 499	260
NR.294	7 719 000 632	261
NR.295/2	7 719 000 678	262
NR.296	7 719 000 463	263
NR.297	7 719 000 466	264
NR.299	7 719 000 492	265

Inhaltsverzeichnis Table of contents	Table de matieres Indice	Inhoud Indice

NR.301	7 709 000 157	266
NR.302	7 709 000 158	267
NR.304	7 709 000 227	268
NR.309	7 709 000 159	269
NR.400	7 719 000 633	270
NR.401	7 719 000 208	271
NR.409	7 719 000 690	272
NR.410	7 719 000 691	273
NR.414	7 719 000 705	274
NR.415	7 719 000 715	275
NR.418	7 719 000 730	276
NR.419	7 719 000 733	277
NR.421	7 719 000 739	278
NR.422	7 719 000 741	279
NR.424	7 719 000 742	280
NR.424/1	7 719 001 278	281
NR.425	7 719 000 743	282
NR.425/1	7 719 001 277	283
NR.427	7 719 000 756	284
NR.429	7 719 000 758	285
NR.430	7 719 000 759	286
NR.432	7 719 000 763	287
NR.440/1	7 719 001 006	288
NR.440/2	7 719 001 007	289
NR.440/3	7 719 001 008	290
NR.440/4	7 719 001 009	291
NR.440/5	7 719 001 010	292
NR.440/6	7 719 001 011	293
NR.440/7	7 719 001 012	294
NR.440/8	7 719 001 013	295
NR.440/9	7 719 001 014	296
NR.440/10	7 719 001 015	297
NR.440/11	7 719 001 281	298
NR.440/12	7 719 001 282	299
NR.440/13	7 719 001 283	300
NR.440/14	7 719 001 284	301
NR.441	7 719 000 770	302
NR.442	7 719 000 773	303
NR.442/1	7 719 001 192	304
NR.444	7 719 000 781	305
NR.445	7 719 000 785	306
NR.447	7 719 000 788	307
NR.448	7 719 000 789	308
NR.450	7 719 000 798	309
NR.452	7 719 000 800	310
NR.453	7 719 000 801	311
NR.454	7 719 000 802	312
NR.456	7 719 000 804	313
NR.456/1	7 719 001 452	314
NR.457	7 719 000 805	315

Inhaltsverzeichnis Table of contents	Table de matieres Indice	Inhoud Indice

NR.457/1	7 719 001 323	316
NR.459	7 719 000 810	317
NR.460	7 719 000 811	318
NR.461	7 719 000 812	319
NR.462	7 719 000 813	320
NR.463	7 719 000 814	321
NR.464	7 719 000 815	322
NR.465	7 719 000 821	323
NR.466/H	7 719 000 822	324
NR.466/L	7 719 000 828	325
NR.467	7 719 000 823	326
NR.467/L	7 719 000 829	327
NR.468/L	7 719 000 830	328
NR.469	7 709 000 416	329
NR.470	7 709 000 417	330
NR.471	7 719 000 871	331
NR.477	7 709 000 433	332
NR.483	7 719 000 875	333
NR.484	7 719 000 865	334
NR.485	7 719 000 866	335
NR.488	7 719 000 862	336
NR.489	7 719 000 849	337
NR.489/1	7 719 001 324	338
NR.492	7 719 000 894	339
NR.494	7 719 000 927	340
NR.494/1	7 719 001 321	341
NR.495	7 719 000 928	342
NR.495/1	7 719 001 322	343
NR.508	7 719 000 990	344
NR.514	7 719 001 143	345
NR.521	7 719 001 054	346
NR.528	7 719 001 085	347
NR.528/1	7 719 001 279	348
NR.531	7 719 001 088	349
NR.532	7 719 001 086	350
NR.539	7 719 001 098	351
NR.542	7 719 001 032	352
NR.543	7 719 001 146	353
NR.545	7 719 001 081	354
NR.545/1	7 719 001 408	355
NR.546	7 719 001 082	356
NR.547	7 719 001 083	357
NR.548	7 719 001 155	358
NR.549	7 719 001 156	359
NR.550	7 719 001 162	360
NR.564	7 719 001 215	361
NR.579	7 719 001 212	362
NR.580	7 719 001 213	363
NR.581	7 719 001 214	364
NR.583	7 719 001 276	365

Inhaltsverzeichnis Table of contents	Table de matieres Indice	Inhoud Indice

NR.597	7 719 001 305	366
NR.597/1	7 719 001 588	367
NR.599	7 719 001 272	368
NR.601	7 719 001 315	369
NR.615	7 719 001 354	370
NR.615/1	7 719 001 937	371
NR.615/2.1	7 719 002 723	372
NR.615/2.2	7 719 002 731	373
NR.616	7 719 001 355	374
NR.616/1	7 719 001 653	375
NR.616/3	7 719 001 941	376
NR.616/4	7 719 002 260	377
NR.618	7 719 001 357	378
NR.618/1	7 719 002 803	379
NR.619	7 719 001 358	380
NR.619/C1	7 719 002 031	381
NR.620	7 719 001 359	382
NR.620/1	7 719 002 804	383
NR.623	7 719 001 344	384
NR.624	7 719 001 345	385
NR.625	7 719 001 346	386
NR.626	7 719 001 347	387
NR.627	7 719 001 316	388
NR.632	7 719 001 331	389
NR.633	7 719 001 332	390
NR.656	7 719 001 468	391
NR.657	7 719 001 469	392
NR.658	7 719 001 470	393
NR.659	7 719 001 471	394
NR.661	7 719 001 326	395
NR.667	7 719 001 485	396
NR.671	7 719 001 544	397
NR.677	7 719 001 480	398
NR.678	7 719 001 479	399
NR.679	7 719 001 486	400
NR.686	7 719 001 573	401
NR.686/1	7 719 001 938	402
NR.687	7 719 001 574	403
NR.694	7 719 001 590	404
NR.694/C1	7 719 002 032	405
NR.695	7 719 001 591	406
NR.695/C1	7 719 002 033	407
NR.698	7 719 001 592	408
NR.701	7 719 001 595	409
NR.709	7 719 001 604	410
NR.711	7 719 001 630	411
NR.712	7 719 001 596	412
NR.714	7 719 001 650	413
NR.716	7 719 001 654	414
NR.719	7 719 001 658	415

Inhaltsverzeichnis Table of contents	Table de matieres Indice	Inhoud Indice

NR.720	7 719 001 663	416
NR.731	7 719 001 699	417
NR.734	7 719 001 714	418
NR.735	7 719 001 715	419
NR.736	7 719 001 716	420
NR.737	7 719 001 717	421
NR.738	7 719 001 718	422
NR.739	7 719 001 719	423
NR.740	7 719 001 720	424
NR.741	7 719 001 721	425
NR.742	7 719 001 722	426
NR.744	7 719 001 724	427
NR.745	7 719 001 725	428
NR.746	7 719 001 726	429
NR.748	7 719 001 728	430
NR.752	7 719 001 736	431
NR.753	7 719 001 737	432
NR.757	7 719 001 769	433
NR.758	7 719 001 770	434
NR.759	7 719 001 771	435
NR.761/1	7 719 001 825	436
NR.762/1	7 719 001 826	437
NR.763/1	7 719 001 827	438
NR.765	7 719 001 809	439
NR.766	7 719 001 813	440
NR.767	7 739 000 277	441
NR.768	7 719 001 816	442
NR.769	7 719 001 817	443
NR.778	7 719 001 820	444
NR.778/1	7 719 001 939	445
NR.781	7 719 001 831	446
NR.782	7 719 001 832	447
NR.783	7 719 001 834	448
NR.784	7 719 001 836	449
NR.787	7 719 001 839	450
NR.788	7 719 001 841	451
NR.793	7 719 001 857	452
NR.796	7 719 001 901	453
NR.797	7 719 001 902	454
NR.798	7 719 001 904	455
NR.799	7 719 001 905	456
NR.799/1	7 719 002 185	457
NR.801	7 719 001 917	458
NR.806	7 719 001 913	459
NR.812	7 719 001 949	460
NR.813	7 719 001 950	461
NR.815	7 719 001 955	462
NR.823	7 719 001 975	463
NR.824	7 719 001 976	465
NR.831	7 719 001 986	466

NR.832	7 719 001 987	467
NR.833	7 719 001 988	468
NR.840	7 719 001 996	469
NR.842	7 719 001 999	470
NR.844	7 719 002 006	471
NR.845	7 719 002 007	472
NR.851	7 719 002 018	473
NR.852	7 719 002 024	474
NR.854	7 719 002 034	475
NR.856	7 719 002 052	476
NR.862	7 719 002 072	477
NR.864/C2	7 719 002 111	478
NR.866	7 719 002 088	479
NR.867	7 719 002 089	480
NR.870	7 719 002 101	481
NR.878	7 719 002 129	482
NR.880	7 719 002 131	483
NR.885	7 719 002 146	484
NR.887	7 719 002 149	485
NR.890	7 719 002 152	486
NR.891	7 719 002 153	487
NR.896	7 719 002 176	488
NR.899	7 719 002 173	489
NR.900	7 719 002 174	490
NR.901	7 719 002 175	491
NR.902	7 719 002 167	492
NR.903	7 719 002 177	493
NR.905	7 719 002 184	494
NR.906	7 709 003 195	495
NR.950	7 719 002 239	496
NR.961	7 719 002 269	497
NR.962	7 719 002 284	498
NR.963	7 719 002 285	499
NR.964	7 719 002 286	500
NR.965	7 719 002 287	501
NR.967	7 719 002 298	502
NR.970	7 719 002 302	503
NR.971	7 719 002 305	504
NR.978	7 719 002 313	505
NR.981 REINIGUNGSMES	7 719 002 326	506
NR.983 DECKEL	7 719 002 354	507
NR.984	7 719 002 357	508
NR.985	7 719 002 358	509
NR.986 FREMDSTROMANO	7 719 002 361	510
NR.987 FREMDSTROMANO	7 719 002 364	511
NR.988 REGLERSCHNITT	7 739 000 278	512
NR.990	7 719 002 368	513
NR.1006	7 719 002 398	514
NR.1007	7 719 002 399	515
NR.1008	7 719 002 369	516

NR.1013	7 719 002 402	517
NR.1033	7 719 002 415	518
NR.1039	7 719 002 419	519
NR.1048	7 719 002 450	520
NR.1049	7 719 002 451	521
NR.1079	7 719 002 734	522
NR.1080	7 719 002 735	523
NR.1082	7 719 002 737	524
NR.1086	7 719 002 748	525
NR.1113	7 719 002 825	526
NR.1137	7 719 002 864	527
NR.1138	7 719 002 865	528
NR.1139	7 719 002 866	529
NR.1140	7 719 002 867	530
NR.1143	7 719 002 880	531
NR.1146	7 719 002 887	532
NR.1147	7 719 002 888	533
NR.1161	7 719 003 011	534
NR.1173	7 719 003 053	535
NR.SH27D7Z	7 719 000 017	536
NR1069	7 719 002 706	537
NR1078	7 719 002 733	538
NR1081	7 719 002 736	539
PUMPE UPS 25-60	7 719 001 198	540
PW 2	7 719 001 563	541
PW1	7 719 001 123	542
PWV1	7 719 001 673	543
RF1	7 719 001 476	544
RK1	7 719 001 635	545
ROHR FÜR ST50	7 719 000 955	546
ROHR FÜR ST50/80	7 719 000 956	547
SAK 3	7 719 001 998	548
SE7	7 719 001 164	549
SECURITY KIT NR.1077	7 719 002 730	550
SF2	7 719 001 132	551
SF3	7 719 001 288	552
SH27/21	7 719 001 602	553
SH27D1Z	7 719 000 011	554
SH27D2Z	7 719 000 012	555
SH27D4Z	7 719 000 014	556
SH27D11Z	7 719 000 019	557
SH27D12Z	7 719 000 217	558
SH27D13Z	7 719 000 218	559
SKA120	7 719 001 876	560
SKA200	7 719 001 877	561
SKA350	7 719 001 878	562
SKA750	7 719 001 879	563
SM2	7 719 001 374	564
SVM1	7 719 001 317	565
TTR1	7 719 001 121	566

TTR3	7 719 001 388	567
ÜG75/325	7 719 001 435	568
ÜG75/425	7 719 001 436	569
ÜG125/325	7 719 001 437	570
ÜG125/425	7 719 001 438	571
UMBAUSATZ HRVW65	8 718 224 259	572
UMBAUSATZ HRVW65	8 718 225 002	573
UMBAUSATZ ZR-ZSR	7 719 000 668	574
UMRÜSTSATZ	7 719 001 077	575
UMRÜSTSATZ	7 719 001 165	576
UMRÜSTSATZ	7 719 001 965	577
UMWAELZPUMPE UPS32-5	7 719 002 363	578
UPS 25-40	7 719 000 389	579
VALVE KIT CDI SYSTEM	7 719 002 746	580
VDK1	7 719 001 119	581
VDK2	7 719 001 562	582
VDK3	7 719 001 903	583
VF	7 719 001 833	584
VK	7 719 001 136	585
VKL	7 719 001 137	586
VWM15	7 719 001 379	587
VWM15-1	7 719 002 711	588
VWM20	7 719 001 380	589
VWM20-1	7 719 002 712	590
VWM25	7 719 001 381	591
VWM25-1	7 719 002 713	592
VWM32	7 719 001 382	593
VWM32-1	7 719 002 714	594
WG125	7 719 001 750	595
WG160	7 719 001 751	596
WG200	7 719 001 752	597
WG250	7 719 001 753	598
WG315	7 719 001 807	599
ZL102/1	7 719 001 934	600
ZUB-NR.1032	7 719 002 414	601
ZUB-NR.1034	7 719 002 416	602
ZV100	7 719 001 409	603
ZV125	7 719 001 410	604
ZV160	7 719 001 411	605
ZV200	7 719 001 412	606

Ersatzteilliste Spare parts list Liste des pièces de rechange Lista parti di ricambio Onderdelenlijst Catálogo de peças de substituição	**8482-7756 KIT INVER - 7719000914**

Kein Bild vorhanden

No picture available

6720904170.AA

Pos	Bestell-Nr.	Bezeichnung	Description	Dénomination	Descrizione	Benaming	Designação	PG
	8 710 103 045 0	Dichtscheibe 1/2" (10x)	Washer 18.6 X 13.5 X 1.5 (10x)	Joint 1/2" (10x)	Guarnizione 1/2" (10x)	Afdichting 1/2" (10x)	Anel de vedação 1/2" (10x)	11
	8 710 705 884 0	Verbindungsrohr	Connecting pipe	Tube de raccordement	Raccordo	Verbindingspijp	Tubo de água	29
	8 710 715 203 0	Steuerleitung	Control pipe	Circuit de commande	Raccordo di comando	Stuurleiding	Circuito de comando	22
	8 710 715 209 0	Rücklaufrohr	Return pipe	Tube retour chauffage	Tubazione di ritorno	Retourleiding	Tubo de retorno	27
	8 717 204 199 0	Hydraulikschalter	Hydraulic valve	Vanne 3 voies	Valvola deviatrice	Circuit klep	Válvula de três vias	41

For:

Ersatzteilliste Spare parts list Liste des pièces de rechange Lista parti di ricambio Onderdelenlijst Catálogo de peças de substituição	**ABGASSAMMLER T - 7719001159**

Kein Bild vorhanden

No picture available

6720904170.AA

Pos	Bestell-Nr.	Bezeichnung	Description	Dénomination	Descrizione	Benaming	Designação	PG
	8 729 010 538 0	Verbindungsstück	Connection piece	Pièce de raccordement	Particolare di collegamento	Verbindingsstuk	Peça de união	50
	8 729 010 578 0	Zwischenstück	Intermediate fitting	Entretoise	Stabilizzatore	Tussenstuk	Peça intermédia	41
	8 729 010 583 0	T-Stück	T-piece	Raccord en T	Raccordo a T	T-stuk	Peça em T	61

For:

Ersatzteilliste Spare parts list Liste des pièces de rechange Lista parti di ricambio Onderdelenlijst Catálogo de peças de substituição	**ABGASSAMMLER T - 7719001160**

Kein Bild vorhanden

No picture available

6720904170.AA

Pos	Bestell-Nr.	Bezeichnung	Description	Dénomination	Descrizione	Benaming	Designação	PG
	8 729 010 534 0	Verbindungsstück	Connector	Raccord	Raccordino	Verbindingsstuk	Casquilho de ligação	54
	8 729 010 540 0	Verbindungsstück	Connection piece	Pièce de raccordement	Particolare di collegamento	Verbindingsstuk	Peça de união	53
	8 729 010 578 0	Zwischenstück	Intermediate fitting	Entretoise	Stabilizzatore	Tussenstuk	Peça intermédia	41

For:

Ersatzteilliste Spare parts list Liste des pièces de rechange Lista parti di ricambio Onderdelenlijst Catálogo de peças de substituição	**ABGASSAMMLER T - 7719001161**

Kein Bild vorhanden

No picture available

6720904170.AA

Pos	Bestell-Nr.	Bezeichnung	Description	Dénomination	Descrizione	Benaming	Designação	PG
	8 729 010 535 0	Verbindungsstück	Connector	Raccord	Raccordino	Verbindingsstuk	Casquilho de ligação	57
	8 729 010 540 0	Verbindungsstück	Connection piece	Pièce de raccordement	Particolare di collegamento	Verbindingsstuk	Peça de união	53
	8 729 010 579 0	Zwischenstück	Intermediate fitting	Entretoise	Stabilizzatore	Tussenstuk	Peça intermédia	47

For:

Ersatzteilliste Spare parts list Liste des pièces de rechange Lista parti di ricambio Onderdelenlijst Catálogo de peças de substituição	**ACCESSORY - 7716050013**

Kein Bild vorhanden

No picture available

6720904170.AA

Pos	Bestell-Nr.	Bezeichnung	Description	Dénomination	Descrizione	Benaming	Designação	PG
	8 710 103 043 0	Dichtscheibe 3/4" (10x)	Fibre washer 23.9 X 17.2 X 1.5 (10x)	Joint 3/4" (10x)	Guarnizione 3/4" (10x)	Afdichting 3/4" (10x)	Anel de vedação 3/4" (10x)	12
	8 710 103 045 0	Dichtscheibe 1/2" (10x)	Washer 18.6 X 13.5 X 1.5 (10x)	Joint 1/2" (10x)	Guarnizione 1/2" (10x)	Afdichting 1/2" (10x)	Anel de vedação 1/2" (10x)	11
	8 710 103 116 0	Dichtscheibe 1/2" (10x)	Washer 1/2" (10x)	Joint 1/2" (10x)	Guarnizione 1/2" (10x)	Afdichting 1/2" (10x)	Anel de vedação 1/2" (10x)	15
	8 710 103 117 0	Dichtscheibe 3/4"	Washer 3/4"	Joint 3/4"	Guarnizione 3/4"	Afdichting 3/4"	Anel de vedação 3/4"	15
	8 716 010 199 0	Anschlussrohr 1/2"	Flow pipe 1/2"	Tuyauterie 1/2"	Tubo di raccordo 1/2"	Aansluit pijp 1/2"	Tubo de ligação 1/2"	21
	8 716 010 200 0	Anschlussrohr 3/4"	Flow pipe 3/4"	Tuyauterie 3/4"	Tubo di raccordo 3/4"	Aansluit pijp 3/4"	Tubo de ligação 3/4"	21

For:

Ersatzteilliste Spare parts list Liste des pièces de rechange Lista parti di ricambio Onderdelenlijst Catálogo de peças de substituição	**ADAPTER - 7719001734**

Für dieses Erzeugnis gibt es keine Ersatzteile
No spare parts available for this product
Aucune pièce détachée disponible pour ce produit
Não existem peças de substituição disponíveis para este produto
Per questo prodotto non sono piú disponibili parti di ricambio
Bu mamul için Yedek parça mevcut degildir

6720904352.AA

Pos	Bestell-Nr.	Bezeichnung	Description	Dénomination	Descrizione	Benaming	Designação	PG
	8 710 000 000 0	Keine Ersatzteile verfügbar	No spare parts available	Aucune pièce détachée disponible	Non disponibili parti di ricambio	No spare parts available	Não peças de substituição disponíveis	

For:

Ersatzteilliste Spare parts list Liste des pièces de rechange Lista parti di ricambio Onderdelenlijst Catálogo de peças de substituição	**AF1/225 - 7719001100**

Kein Bild vorhanden

No picture available

6720904170.AA

Pos	Bestell-Nr.	Bezeichnung	Description	Dénomination	Descrizione	Benaming	Designação	PG
	8 729 010 536 0	Verbindungsstück	Connection piece	Pièce de raccordement	Particolare di collegamento	Verbindingsstuk	Peça de união	46
	8 729 010 543 0	Kappe	Protective cap	Capot de protection	Sigillo	Beschermkap	Placa de fecho	47
	8 729 010 577 0	Zwischenstück	Intermediate fitting	Entretoise	Stabilizzatore	Tussenstuk	Peça intermédia	40
	8 729 010 580 0	T-Stück	T-piece	Raccord en T	Raccordo a T	T-stuk	Peça em T	52

For:

Ersatzteilliste Spare parts list Liste des pièces de rechange Lista parti di ricambio Onderdelenlijst Catálogo de peças de substituição	**AF2/250 - 7719001101**

Kein Bild vorhanden

No picture available

6720904170.AA

Pos	Bestell-Nr.	Bezeichnung	Description	Dénomination	Descrizione	Benaming	Designação	PG
	8 729 010 537 0	Verbindungsstück	Connection piece	Pièce de raccordement	Particolare di collegamento	Verbindingsstuk	Peça de união	47
	8 729 010 544 0	Kappe	Protective cap	Capot de protection	Sigillo	Beschermkap	Placa de fecho	49
	8 729 010 577 0	Zwischenstück	Intermediate fitting	Entretoise	Stabilizzatore	Tussenstuk	Peça intermédia	40
	8 729 010 581 0	T-Stück	T-piece	Raccord en T	Raccordo a T	T-stuk	Peça em T	53

For:

Ersatzteilliste Spare parts list Liste des pièces de rechange Lista parti di ricambio Onderdelenlijst Catálogo de peças de substituição	**AF3/250 - 7719001102**

Kein Bild vorhanden

No picture available

6720904170.AA

Pos	Bestell-Nr.	Bezeichnung	Description	Dénomination	Descrizione	Benaming	Designação	PG
	8 729 010 537 0	Verbindungsstück	Connection piece	Pièce de raccordement	Particolare di collegamento	Verbindingsstuk	Peça de união	47
	8 729 010 544 0	Kappe	Protective cap	Capot de protection	Sigillo	Beschermkap	Placa de fecho	49
	8 729 010 578 0	Zwischenstück	Intermediate fitting	Entretoise	Stabilizzatore	Tussenstuk	Peça intermédia	41
	8 729 010 582 0	T-Stück	T-piece	Raccord en T	Raccordo a T	T-stuk	Peça em T	53

For:

Ersatzteilliste Spare parts list Liste des pièces de rechange Lista parti di ricambio Onderdelenlijst Catálogo de peças de substituição	**AF4/300 - 7719001103**

Kein Bild vorhanden

No picture available

6720904170.AA

Pos	Bestell-Nr.	Bezeichnung	Description	Dénomination	Descrizione	Benaming	Designação	PG
	8 729 010 541 0	Verlängerung	Extension	Rallonge	Prolunga	Verlenging	Extensão	55
	8 729 010 544 0	Kappe	Protective cap	Capot de protection	Sigillo	Beschermkap	Placa de fecho	49
	8 729 010 578 0	Zwischenstück	Intermediate fitting	Entretoise	Stabilizzatore	Tussenstuk	Peça intermédia	41
	8 729 010 582 0	T-Stück	T-piece	Raccord en T	Raccordo a T	T-stuk	Peça em T	53
	8 729 010 583 0	T-Stück	T-piece	Raccord en T	Raccordo a T	T-stuk	Peça em T	61

For:

Ersatzteilliste Spare parts list Liste des pièces de rechange Lista parti di ricambio Onderdelenlijst Catálogo de peças de substituição	**AF5/350 - 7719001104**

Kein Bild vorhanden

No picture available

6720904170.AA

Pos	Bestell-Nr.	Bezeichnung	Description	Dénomination	Descrizione	Benaming	Designação	PG
	8 729 010 534 0	Verbindungsstück	Connector	Raccord	Raccordino	Verbindingsstuk	Casquilho de ligação	54
	8 729 010 542 0	Verlängerung	Extension	Rallonge	Prolunga	Verlenging	Extensão	56
	8 729 010 545 0	Kappe	Protective cap	Capot de protection	Sigillo	Beschermkap	Placa de fecho	47
	8 729 010 578 0	Zwischenstück	Intermediate fitting	Entretoise	Stabilizzatore	Tussenstuk	Peça intermédia	41
	8 729 010 583 0	T-Stück	T-piece	Raccord en T	Raccordo a T	T-stuk	Peça em T	61

For:

Ersatzteilliste Spare parts list Liste des pièces de rechange Lista parti di ricambio Onderdelenlijst Catálogo de peças de substituição	**AF6/300 - 7719001105**

Kein Bild vorhanden

No picture available

6720904170.AA

Pos	Bestell-Nr.	Bezeichnung	Description	Dénomination	Descrizione	Benaming	Designação	PG
	8 729 010 533 0	Verbindungsstück	Connector	Raccord	Raccordino	Verbindingsstuk	Casquilho de ligação	57
	8 729 010 539 0	Verbindungsstück	Connection piece	Pièce de raccordement	Particolare di collegamento	Verbindingsstuk	Peça de união	52
	8 729 010 545 0	Kappe	Protective cap	Capot de protection	Sigillo	Beschermkap	Placa de fecho	47
	8 729 010 579 0	Zwischenstück	Intermediate fitting	Entretoise	Stabilizzatore	Tussenstuk	Peça intermédia	47

For:

Ersatzteilliste Spare parts list Liste des pièces de rechange Lista parti di ricambio Onderdelenlijst Catálogo de peças de substituição	**AF7/350 - 7719001106**

Kein Bild vorhanden

No picture available

6720904170.AA

Pos	Bestell-Nr.	Bezeichnung	Description	Dénomination	Descrizione	Benaming	Designação	PG
	8 729 010 533 0	Verbindungsstück	Connector	Raccord	Raccordino	Verbindingsstuk	Casquilho de ligação	57
	8 729 010 535 0	Verbindungsstück	Connector	Raccord	Raccordino	Verbindingsstuk	Casquilho de ligação	57
	8 729 010 542 0	Verlängerung	Extension	Rallonge	Prolunga	Verlenging	Extensão	56
	8 729 010 545 0	Kappe	Protective cap	Capot de protection	Sigillo	Beschermkap	Placa de fecho	47
	8 729 010 579 0	Zwischenstück	Intermediate fitting	Entretoise	Stabilizzatore	Tussenstuk	Peça intermédia	47

For:

Ersatzteilliste Spare parts list Liste des pièces de rechange Lista parti di ricambio Onderdelenlijst Catálogo de peças de substituição	**AF8/300 - 7719001107**

Kein Bild vorhanden

No picture available

6720904170.AA

Pos	Bestell-Nr.	Bezeichnung	Description	Dénomination	Descrizione	Benaming	Designação	PG
	8 729 010 541 0	Verlängerung	Extension	Rallonge	Prolunga	Verlenging	Extensão	55
	8 729 010 544 0	Kappe	Protective cap	Capot de protection	Sigillo	Beschermkap	Placa de fecho	49
	8 729 010 582 0	T-Stück	T-piece	Raccord en T	Raccordo a T	T-stuk	Peça em T	53
	8 729 010 583 0	T-Stück	T-piece	Raccord en T	Raccordo a T	T-stuk	Peça em T	61

For:

Ersatzteilliste Spare parts list Liste des pièces de rechange Lista parti di ricambio Onderdelenlijst Catálogo de peças de substituição	**AF9/350 - 7719001157**

Kein Bild vorhanden

No picture available

6720904170.AA

Pos	Bestell-Nr.	Bezeichnung	Description	Dénomination	Descrizione	Benaming	Designação	PG
	8 729 010 534 0	Verbindungsstück	Connector	Raccord	Raccordino	Verbindingsstuk	Casquilho de ligação	54
	8 729 010 540 0	Verbindungsstück	Connection piece	Pièce de raccordement	Particolare di collegamento	Verbindingsstuk	Peça de união	53
	8 729 010 542 0	Verlängerung	Extension	Rallonge	Prolunga	Verlenging	Extensão	56
	8 729 010 545 0	Kappe	Protective cap	Capot de protection	Sigillo	Beschermkap	Placa de fecho	47
	8 729 010 578 0	Zwischenstück	Intermediate fitting	Entretoise	Stabilizzatore	Tussenstuk	Peça intermédia	41
	8 729 010 583 0	T-Stück	T-piece	Raccord en T	Raccordo a T	T-stuk	Peça em T	61

For:

Ersatzteilliste Spare parts list Liste des pièces de rechange Lista parti di ricambio Onderdelenlijst Catálogo de peças de substituição	**AF10/350 - 7719001158**

Kein Bild vorhanden

No picture available

6720904170.AA

Pos	Bestell-Nr.	Bezeichnung	Description	Dénomination	Descrizione	Benaming	Designação	PG
	8 729 010 533 0	Verbindungsstück	Connector	Raccord	Raccordino	Verbindingsstuk	Casquilho de ligação	57
	8 729 010 535 0	Verbindungsstück	Connector	Raccord	Raccordino	Verbindingsstuk	Casquilho de ligação	57
	8 729 010 540 0	Verbindungsstück	Connection piece	Pièce de raccordement	Particolare di collegamento	Verbindingsstuk	Peça de união	53
	8 729 010 542 0	Verlängerung	Extension	Rallonge	Prolunga	Verlenging	Extensão	56
	8 729 010 545 0	Kappe	Protective cap	Capot de protection	Sigillo	Beschermkap	Placa de fecho	47
	8 729 010 579 0	Zwischenstück	Intermediate fitting	Entretoise	Stabilizzatore	Tussenstuk	Peça intermédia	47

For:

Ersatzteilliste Spare parts list Liste des pièces de rechange Lista parti di ricambio Onderdelenlijst Catálogo de peças de substituição	**AF4000 - 7719000736**

Kein Bild vorhanden

No picture available

6720904170.AA

Pos	Bestell-Nr.	Bezeichnung	Description	Dénomination	Descrizione	Benaming	Designação	PG
	8 710 703 022 0	Schlauch	Hose	Flexible	Tubo flessibile	Slang	Ligação de mangueira	18
	8 711 000 156 0	Blende	Shield	Cache	Mascherina	Paneel	Espelho	11
	8 715 502 018 0	Windschutz	Draught diverter	Déflecteur	Dispositivo antivento	Muurrooster	Dispositivo protecção do vento	22
	8 715 502 039 0	Anschlusskrümmer	Pipe - fitting	Tubulure	Bocchetta di collegamento	Aansluitbocht	Cotovelo de ligação	32

For:

Ersatzteilliste Spare parts list Liste des pièces de rechange Lista parti di ricambio Onderdelenlijst Catálogo de peças de substituição	**AFV4000 - 7719000735**

Kein Bild vorhanden

No picture available

6720904170.AA

Pos	Bestell-Nr.	Bezeichnung	Description	Dénomination	Descrizione	Benaming	Designação	PG
	8 710 000 047 0	Deckel	Cover	Couvercle	Coperchio	Deksel	Tampa	39
	8 710 703 022 0	Schlauch	Hose	Flexible	Tubo flessibile	Slang	Ligação de mangueira	18
	8 714 706 005 0	Windschutz	WINDSCHUTZ	Déflecteur	Dispositivo antivento	Muurrooster	Dispositivo protecção do vento	47
	8 715 504 149 0	Rohrstutzen	Pipe fitting	Douille	Tubo	Pijpstuts	Bocal de tubo	47

For:

Ersatzteilliste Spare parts list Liste des pièces de rechange Lista parti di ricambio Onderdelenlijst Catálogo de peças de substituição	**AG1 - 7719000966**

Kein Bild vorhanden

No picture available

6720904170.AA

Pos	Bestell-Nr.	Bezeichnung	Description	Dénomination	Descrizione	Benaming	Designação	PG
	8 710 103 052 0	Dichtscheibe 1" (10x)	Washer 1 1/2" (10x)	Joint 1 1/2" (10x)	Guarnizione 1 1/2" (10x)	Afdichting 1 1/2" (10x)	Anel de vedação 1" (10x)	16
	8 715 202 038 0	Manometer	Manometer	Manomètre	Manometro	Manometer	Manómetro	32
	8 715 202 039 0	Entlüfter kpl.	ENTLUEFTER KPL.	ENTLUEFTER KPL.	ENTLUEFTER KPL.	ENTLUEFTER KPL.	ENTLUEFTER KPL.	36
	8 717 401 012 0	Sicherheitsventil 3bar	Safety relief valve 3bar	Soupape de sécurité 3bar	Valvola sicurezza 3bar	Veiligheidsklep 3bar	Válvula de segurança 3bar	24
	8 729 010 628 0	Anschlusssatz	Connection set	Kit de raccordement	Serie de collegamento	Aansluitset	Jogo de peças de ligação	50
	8 729 010 635 0	O-Ringsatz	Set of O-rings	Joint torique set	Set di anello tenuta	O-ring	Conjunto de o-rings	17

For:

Ersatzteilliste Spare parts list Liste des pièces de rechange Lista parti di ricambio Onderdelenlijst Catálogo de peças de substituição	**AG2 - 7719000967**

Kein Bild vorhanden

No picture available

6720904170.AA

Pos	Bestell-Nr.	Bezeichnung	Description	Dénomination	Descrizione	Benaming	Designação	PG
	8 710 103 052 0	Dichtscheibe 1" (10x)	Washer 1 1/2" (10x)	Joint 1 1/2" (10x)	Guarnizione 1 1/2" (10x)	Afdichting 1 1/2" (10x)	Anel de vedação 1" (10x)	16
	8 715 105 022 0	4-Wegemischer	4-way mixer	4-voies malaxeuse	4-vie mescolatore	4-weg mengmoduul	Misturador de 4 maneiras	53
	8 717 002 024 0	Dreiwegekugelhahn	3-way valve	Venne 3-voies	Valvola 3 vie	Driewegklep	Válvula de três vias	41
	8 717 002 025 0	3-Wegekugelhahn	3-way ball valve	3-voies robinet à de boule	3-vie valvola a sfera	3-weg kogelklep	Válvula de esfera de 3 maneiras	39
	8 717 002 123 0	Kugelhahn	BALL VALVE	Robinet à boule	Valvola a sfera	Kogelkraan		44
	8 717 204 268 0	Pumpe	Pump	Circulateur	Pompa	Pomp	Bomba	52
	8 717 208 038 0	Thermometer	Thermometer	Thermomètre	Termometro	Thermometer	Termómetro	30
	8 729 011 021 0	Motor	Motor	Servomoteur	Motore	Motor	Motor	52
	8 729 012 448 0	Isolierung	INSULATION	Isolation	Isolamento	Isolatie	Insulation casing cpl.	39

For:

Ersatzteilliste
Spare parts list
Liste des pièces de rechange
Lista parti di ricambio
Onderdelenlijst
Catálogo de peças de substituição

AG2-1 - 7719001557

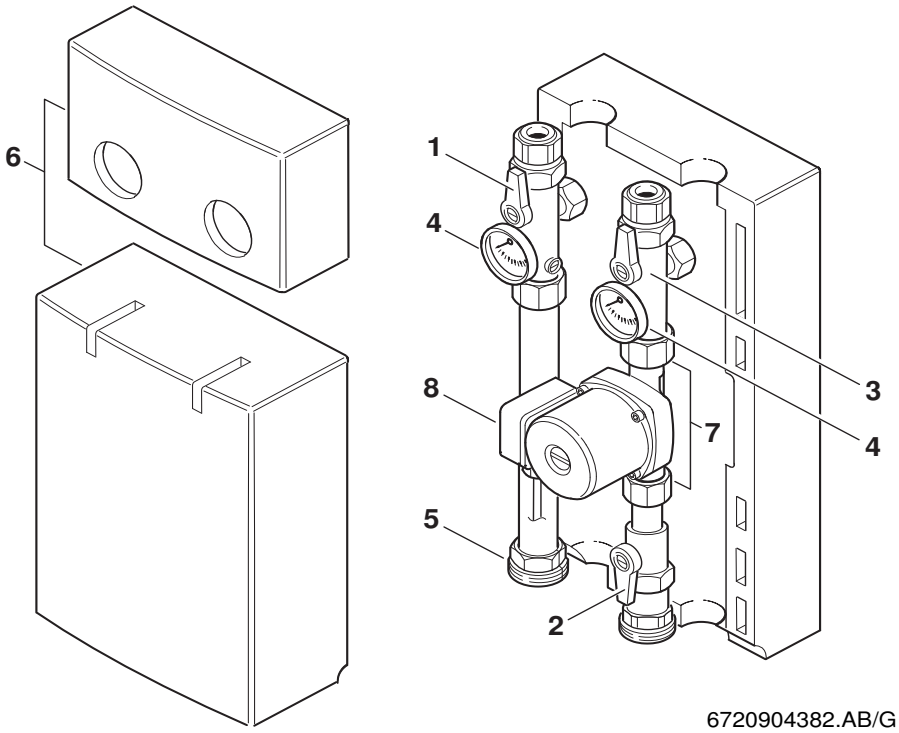

Pos	Bestell-Nr.	Bezeichnung	Description	Dénomination	Descrizione	Benaming	Designação	PG
1	**8 717 002 024 0**	Dreiwegekugelhahn	3-way valve	Venne 3-voies	Valvola 3 vie	Driewegklep	Válvula de três vias	41
2	**8 717 002 025 0**	3-Wegekugelhahn	3-way ball valve	3-voies robinet à de boule	3-vie valvola a sfera	3-weg kogelklep	Válvula de esfera de 3 maneiras	39
3	**8 717 002 123 0**	Kugelhahn	BALL VALVE	Robinet à boule	Valvola a sfera	Kogelkraan		44
4	**8 717 208 038 0**	Thermometer	Thermometer	Thermomètre	Termometro	Thermometer	Termómetro	30
5	**8 729 012 429 0**	Verschraubung 1 1/2"	CONNECTION UNION	Raccord	Raccordo	Koppeling	União roscada	28
6	**8 729 012 448 0**	Isolierung	INSULATION	Isolation	Isolamento	Isolatie	Insulation casing cpl.	39
7	**8 710 103 052 0**	Dichtscheibe 1" (10x)	Washer 1 1/2" (10x)	Joint 1 1/2" (10x)	Guarnizione 1 1/2" (10x)	Afdichting 1 1/2" (10x)	Anel de vedação 1" (10x)	16
8	**8 717 204 268 0**	Pumpe	Pump	Circulateur	Pompa	Pomp	Bomba	52

For:

Ersatzteilliste
Spare parts list
Liste des pièces de rechange
Lista parti di ricambio
Onderdelenlijst
Catálogo de peças de substituição

AG2R - 7719001558

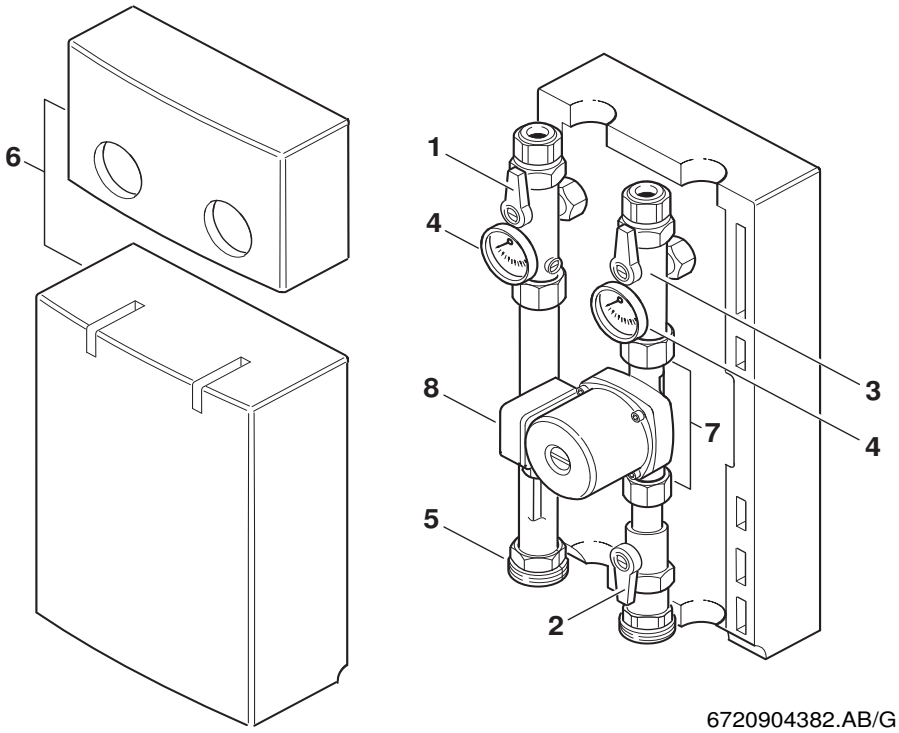

Pos	Bestell-Nr.	Bezeichnung	Description	Dénomination	Descrizione	Benaming	Designação	PG
1	**8 717 002 024 0**	Dreiwegekugelhahn	3-way valve	Venne 3-voies	Valvola 3 vie	Driewegklep	Válvula de três vias	41
2	**8 717 002 025 0**	3-Wegekugelhahn	3-way ball valve	3-voies robinet à de boule	3-vie valvola a sfera	3-weg kogelklep	Válvula de esfera de 3 maneiras	39
3	**8 717 002 123 0**	Kugelhahn	BALL VALVE	Robinet à boule	Valvola a sfera	Kogelkraan		44
4	**8 717 208 038 0**	Thermometer	Thermometer	Thermomètre	Termometro	Thermometer	Termómetro	30
5	**8 729 012 429 0**	Verschraubung 1 1/2"	CONNECTION UNION	Raccord	Raccordo	Koppeling	União roscada	28
6	**8 729 012 448 0**	Isolierung	INSULATION	Isolation	Isolamento	Isolatie	Insulation casing cpl.	39
7	**8 710 103 052 0**	Dichtscheibe 1" (10x)	Washer 1 1/2" (10x)	Joint 1 1/2" (10x)	Guarnizione 1 1/2" (10x)	Afdichting 1 1/2" (10x)	Anel de vedação 1" (10x)	16
8	**8 717 204 322 0**	Pumpe UPE 25-60 180mm G1 1/2 230V 50Hz	Pump UPE 25-60 180mm G1 1/2 230V 50Hz	Circul. UPE 25-60 180mm G1 1/2 230V 50Hz	Pompa UPE 25-60 180mm G1 1/2 230V 50Hz	Pomp UPE 25-60 180mm G1 1/2 230V 50Hz	Bomba UPE 25-60 180mm G1 1/2 230V 50Hz	53

For:

Ersatzteilliste Spare parts list Liste des pièces de rechange Lista parti di ricambio Onderdelenlijst Catálogo de peças de substituição	**AG3 - 7719000969**

Kein Bild vorhanden

No picture available

6720904170.AA

Pos	Bestell-Nr.	Bezeichnung	Description	Dénomination	Descrizione	Benaming	Designação	PG
	8 710 103 052 0	Dichtscheibe 1" (10x)	Washer 1 1/2" (10x)	Joint 1 1/2" (10x)	Guarnizione 1 1/2" (10x)	Afdichting 1 1/2" (10x)	Anel de vedação 1" (10x)	16
	8 715 105 022 0	4-Wegemischer	4-way mixer	4-voies malaxeuse	4-vie mescolatore	4-weg mengmoduul	Misturador de 4 maneiras	53
	8 717 002 024 0	Dreiwegekugelhahn	3-way valve	Venne 3-voies	Valvola 3 vie	Driewegklep	Válvula de três vias	41
	8 717 002 123 0	Kugelhahn	BALL VALVE	Robinet à boule	Valvola a sfera	Kogelkraan		44
	8 717 204 268 0	Pumpe	Pump	Circulateur	Pompa	Pomp	Bomba	52
	8 717 208 038 0	Thermometer	Thermometer	Thermomètre	Termometro	Thermometer	Termómetro	30
	8 729 011 021 0	Motor	Motor	Servomoteur	Motore	Motor	Motor	52
	8 729 012 429 0	Verschraubung 1 1/2"	CONNECTION UNION	Raccord	Raccordo	Koppeling	União roscada	28
	8 729 012 448 0	Isolierung	INSULATION	Isolation	Isolamento	Isolatie	Insulation casing cpl.	39

For:

Ersatzteilliste
Spare parts list
Liste des pièces de rechange
Lista parti di ricambio
Onderdelenlijst
Catálogo de peças de substituição

AG3-1 - 7719001559

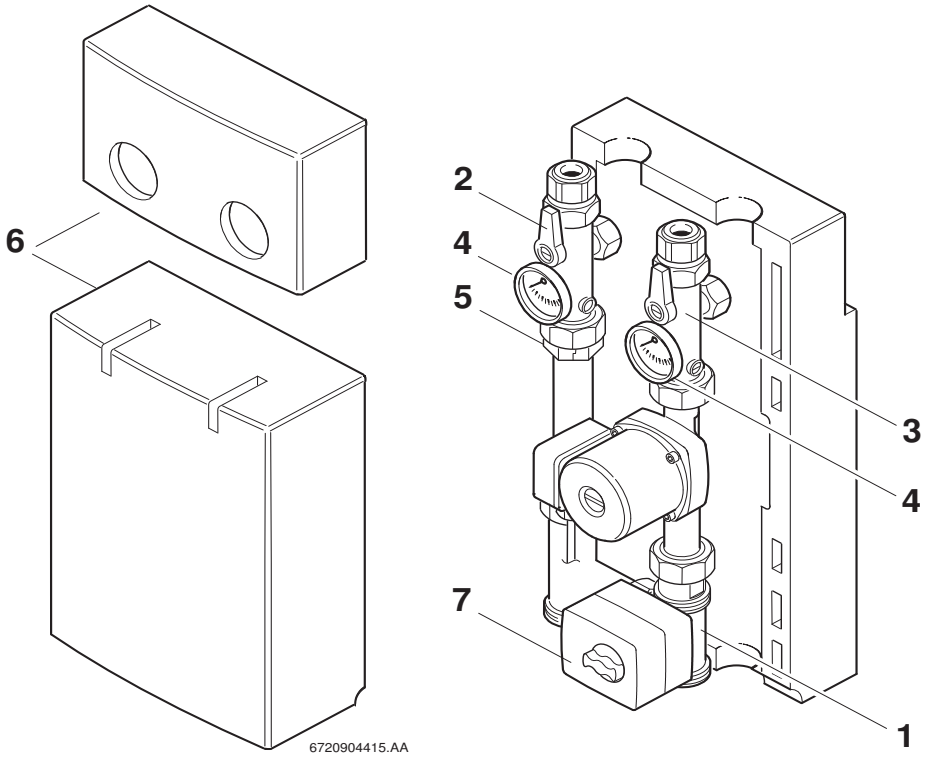

Pos	Bestell-Nr.	Bezeichnung	Description	Dénomination	Descrizione	Benaming	Designação	PG
1	**8 729 011 020 0**	3-Wegemischer 1"	3-way mixer 1"	3-voies malaxeuse 1"	3-vie mescolatore 1"	3-weg mengmoduul 1"	Misturador de 3 maneiras 1"	47
2	**8 717 002 024 0**	Dreiwegekugelhahn	3-way valve	Venne 3-voies	Valvola 3 vie	Driewegklep	Válvula de três vias	41
3	**8 717 002 123 0**	Kugelhahn	BALL VALVE	Robinet à boule	Valvola a sfera	Kogelkraan		44
4	**8 717 208 038 0**	Thermometer	Thermometer	Thermomètre	Termometro	Thermometer	Termómetro	30
5	**8 729 012 429 0**	Verschraubung 1 1/2"	CONNECTION UNION	Raccord	Raccordo	Koppeling	União roscada	28
6	**8 729 012 448 0**	Isolierung	INSULATION	Isolation	Isolamento	Isolatie	Insulation casing cpl.	39
7	**8 729 011 021 0**	Motor	Motor	Servomoteur	Motore	Motor	Motor	52

For:

Ersatzteilliste
Spare parts list
Liste des pièces de rechange
Lista parti di ricambio
Onderdelenlijst
Catálogo de peças de substituição

AG3R - 7719001631

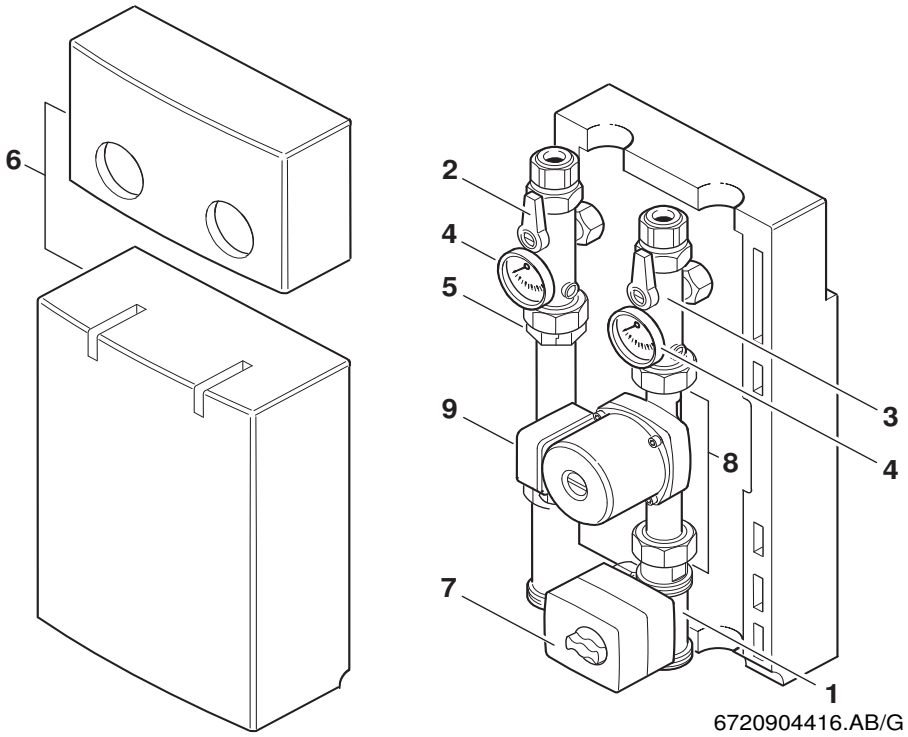

Pos	Bestell-Nr.	Bezeichnung	Description	Dénomination	Descrizione	Benaming	Designação	PG
1	**8 729 011 020 0**	3-Wegemischer 1"	3-way mixer 1"	3-voies malaxeuse 1"	3-vie mescolatore 1"	3-weg mengmoduul 1"	Misturador de 3 maneiras 1"	47
2	**8 717 002 024 0**	Dreiwegekugelhahn	3-way valve	Venne 3-voies	Valvola 3 vie	Driewegklep	Válvula de três vias	41
3	**8 717 002 123 0**	Kugelhahn	BALL VALVE	Robinet à boule	Valvola a sfera	Kogelkraan		44
4	**8 717 208 038 0**	Thermometer	Thermometer	Thermomètre	Termometro	Thermometer	Termómetro	30
5	**8 729 012 429 0**	Verschraubung 1 1/2"	CONNECTION UNION	Raccord	Raccordo	Koppeling	União roscada	28
6	**8 729 012 448 0**	Isolierung	INSULATION	Isolation	Isolamento	Isolatie	Insulation casing cpl.	39
7	**8 729 011 021 0**	Motor	Motor	Servomoteur	Motore	Motor	Motor	52
8	**8 710 103 052 0**	Dichtscheibe 1" (10x)	Washer 1 1/2" (10x)	Joint 1 1/2" (10x)	Guarnizione 1 1/2" (10x)	Afdichting 1 1/2" (10x)	Anel de vedação 1" (10x)	16
9	**8 717 204 322 0**	Pumpe UPE 25-60 180mm G1 1/2 230V 50Hz	Pump UPE 25-60 180mm G1 1/2 230V 50Hz	Circul. UPE 25-60 180mm G1 1/2 230V 50Hz	Pompa UPE 25-60 180mm G1 1/2 230V 50Hz	Pomp UPE 25-60 180mm G1 1/2 230V 50Hz	Bomba UPE 25-60 180mm G1 1/2 230V 50Hz	53

For:

Ersatzteilliste Spare parts list Liste des pièces de rechange Lista parti di ricambio Onderdelenlijst Catálogo de peças de substituição	**AG4 - 7719000971**

Kein Bild vorhanden

No picture available

6720904170.AA

Pos	Bestell-Nr.	Bezeichnung	Description	Dénomination	Descrizione	Benaming	Designação	PG
	8 729 010 639 0	Dichtscheibe 1 1/4" (10x)	Washer 1 1/4" (10x)	Joint 1 1/4" (10x)	Guarnizione 1 1/4" (10x)	Afdichting 1 1/4" (10x)	Anel de vedação 1 1/4" (10x)	25
	8 729 012 429 0	Verschraubung 1 1/2"	CONNECTION UNION	Raccord	Raccordo	Koppeling	União roscada	28

For:

Ersatzteilliste
Spare parts list
Liste des pièces de rechange
Lista parti di ricambio
Onderdelenlijst
Catálogo de peças de substituição

AG4-1 - 7719001632

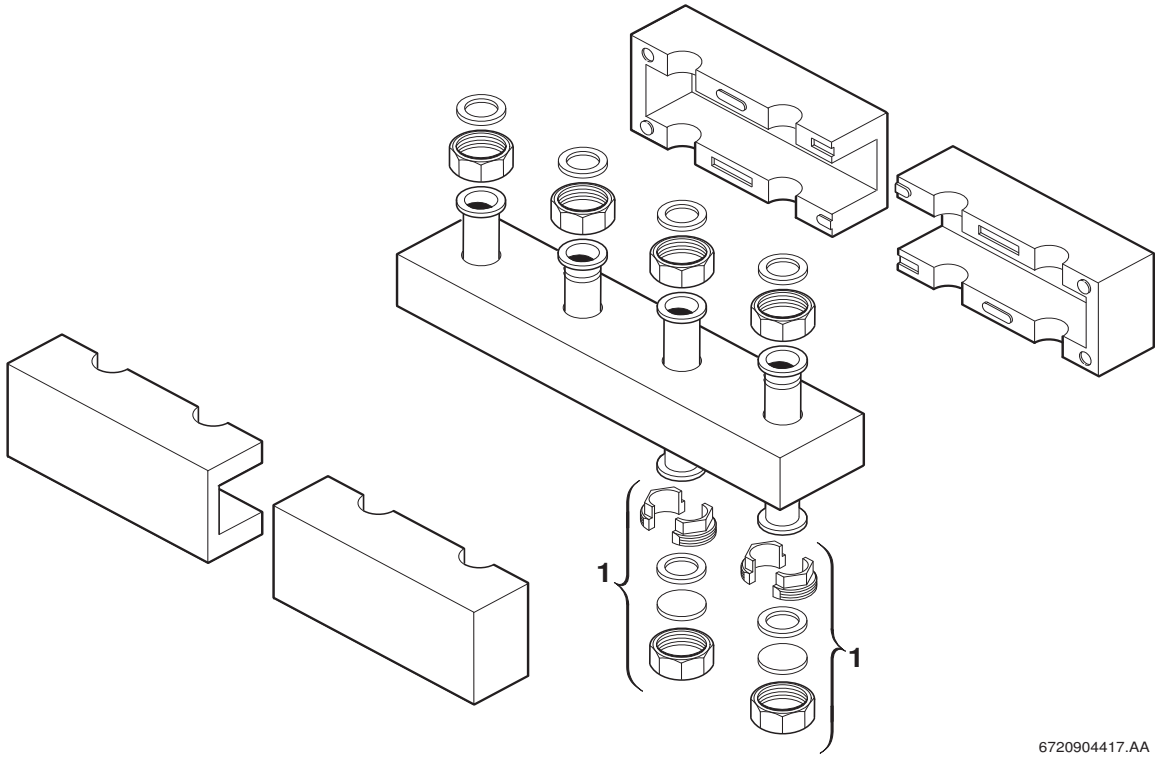

Pos	Bestell-Nr.	Bezeichnung	Description	Dénomination	Descrizione	Benaming	Designação	PG
1	**8 729 012 429 0**	Verschraubung 1 1/2"	CONNECTION UNION	Raccord	Raccordo	Koppeling	União roscada	28

For:

Ersatzteilliste Spare parts list Liste des pièces de rechange Lista parti di ricambio Onderdelenlijst Catálogo de peças de substituição	**AG5 - 7719000972**

Kein Bild vorhanden

No picture available

6720904170.AA

Pos	Bestell-Nr.	Bezeichnung	Description	Dénomination	Descrizione	Benaming	Designação	PG
	8 717 204 267 0	Pumpe UPS 25-40 180mm G 1 1/2 230V 50Hz	Pump UPS 25-40 180mm G 1 1/2 230V 50Hz	Circul.UPS 25-40 180mm G 1 1/2 230V 50Hz	Pompa UPS 25-40 180mm G 1 1/2 230V 50Hz	Pomp UPS 25-40 180mm G 1 1/2 230V 50Hz	Bomba UPS 25-40 180mm G 1 1/2 230V 50Hz	52

For:

Ersatzteilliste Spare parts list Liste des pièces de rechange Lista parti di ricambio Onderdelenlijst Catálogo de peças de substituição	**AG6 - 7719000973**

Kein Bild vorhanden

No picture available

6720904170.AA

Pos	Bestell-Nr.	Bezeichnung	Description	Dénomination	Descrizione	Benaming	Designação	PG
	8 717 204 267 0	Pumpe UPS 25-40 180mm G 1 1/2 230V 50Hz	Pump UPS 25-40 180mm G 1 1/2 230V 50Hz	Circul.UPS 25-40 180mm G 1 1/2 230V 50Hz	Pompa UPS 25-40 180mm G 1 1/2 230V 50Hz	Pomp UPS 25-40 180mm G 1 1/2 230V 50Hz	Bomba UPS 25-40 180mm G 1 1/2 230V 50Hz	52

For:

Ersatzteilliste Spare parts list Liste des pièces de rechange Lista parti di ricambio Onderdelenlijst Catálogo de peças de substituição	**AG7 - 7719000981**

Kein Bild vorhanden

No picture available

6720904170.AA

Pos	Bestell-Nr.	Bezeichnung	Description	Dénomination	Descrizione	Benaming	Designação	PG
	8 710 103 043 0	Dichtscheibe 3/4" (10x)	Fibre washer 23.9 X 17.2 X 1.5 (10x)	Joint 3/4" (10x)	Guarnizione 3/4" (10x)	Afdichting 3/4" (10x)	Anel de vedação 3/4" (10x)	12

For:

Ersatzteilliste Spare parts list Liste des pièces de rechange Lista parti di ricambio Onderdelenlijst Catálogo de peças de substituição	**AG8 - 7719001173**

Kein Bild vorhanden

No picture available

6720904170.AA

Pos	Bestell-Nr.	Bezeichnung	Description	Dénomination	Descrizione	Benaming	Designação	PG
	8 715 202 038 0	Manometer	Manometer	Manomètre	Manometro	Manometer	Manómetro	32
	8 715 202 039 0	Entlüfter kpl.	ENTLUEFTER KPL.	ENTLUEFTER KPL.	ENTLUEFTER KPL.	ENTLUEFTER KPL.	ENTLUEFTER KPL.	36
	8 729 010 635 0	O-Ringsatz	Set of O-rings	Joint torique set	Set di anello tenuta	O-ring	Conjunto de o-rings	17
	8 729 010 637 0	T-Stück	T-piece	Raccord en T	Raccordo a T	T-stuk	Peça em T	39
	8 729 010 638 0	Scheibe 1 1/4" (10x)	Cardboard washer 1 1/4" (10x)	Rondelle 1 1/4" (10x)	Rondella 1 1/4" (10x)	Onderlegring 1 1/4" (10x)	Anilha 1 1/4" (10x)	25
	8 729 010 639 0	Dichtscheibe 1 1/4" (10x)	Washer 1 1/4" (10x)	Joint 1 1/4" (10x)	Guarnizione 1 1/4" (10x)	Afdichting 1 1/4" (10x)	Anel de vedação 1 1/4" (10x)	25

For:

Ersatzteilliste Spare parts list Liste des pièces de rechange Lista parti di ricambio Onderdelenlijst Catálogo de peças de substituição	**AG9-1 - 7719001633**

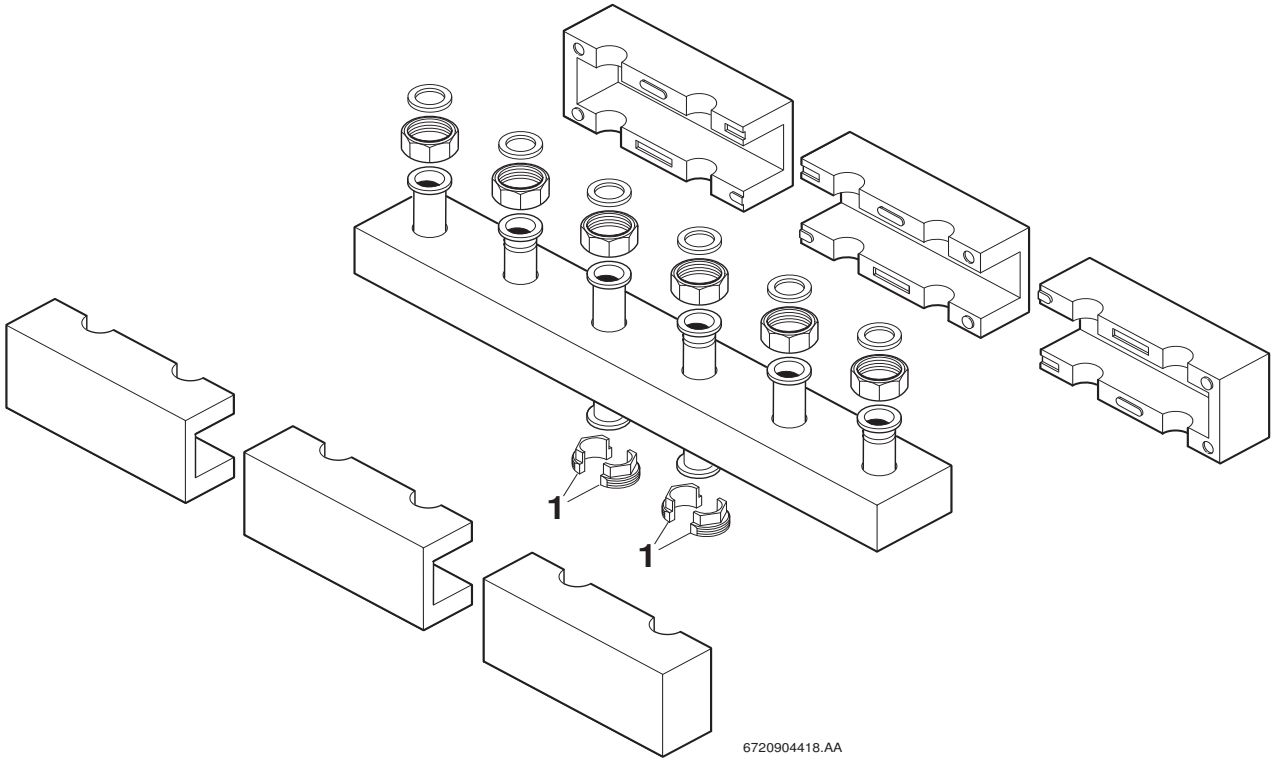

Pos	Bestell-Nr.	Bezeichnung	Description	Dénomination	Descrizione	Benaming	Designação	PG
1	**8 729 012 429 0**	Verschraubung 1 1/2"	CONNECTION UNION	Raccord	Raccordo	Koppeling	União roscada	28

For:

Ersatzteilliste Spare parts list Liste des pièces de rechange Lista parti di ricambio Onderdelenlijst Catálogo de peças de substituição	**AG10 - 7719001273**

Kein Bild vorhanden

No picture available

6720904170.AA

Pos	Bestell-Nr.	Bezeichnung	Description	Dénomination	Descrizione	Benaming	Designação	PG
	8 710 103 052 0	Dichtscheibe 1" (10x)	Washer 1 1/2" (10x)	Joint 1 1/2" (10x)	Guarnizione 1 1/2" (10x)	Afdichting 1 1/2" (10x)	Anel de vedação 1" (10x)	16
	8 715 202 039 0	Entlüfter kpl.	ENTLUEFTER KPL.	ENTLUEFTER KPL.	ENTLUEFTER KPL.	ENTLUEFTER KPL.	ENTLUEFTER KPL.	36
	8 729 010 630 0	Anschlusssatz	Connection set	Kit de raccordement	Serie de collegamento	Aansluitset	Jogo de peças de ligação	31
	8 729 010 635 0	O-Ringsatz	Set of O-rings	Joint torique set	Set di anello tenuta	O-ring	Conjunto de o-rings	17
	8 729 010 637 0	T-Stück	T-piece	Raccord en T	Raccordo a T	T-stuk	Peça em T	39
	8 729 010 638 0	Scheibe 1 1/4" (10x)	Cardboard washer 1 1/4" (10x)	Rondelle 1 1/4" (10x)	Rondella 1 1/4" (10x)	Onderlegring 1 1/4" (10x)	Anilha 1 1/4" (10x)	25

For:

Ersatzteilliste Spare parts list Liste des pièces de rechange Lista parti di ricambio Onderdelenlijst Catálogo de peças de substituição	**AGF1 - 7719001131**

Für dieses Erzeugnis gibt es keine Ersatzteile
No spare parts available for this product
Aucune pièce détachée disponible pour ce produit
Não existem peças de substituição disponíveis para este produto
Per questo prodotto non sono piú disponibili parti di ricambio
Bu mamul için Yedek parça mevcut degildir

6720904352.AA

Pos	Bestell-Nr.	Bezeichnung	Description	Dénomination	Descrizione	Benaming	Designação	PG
	8 710 000 000 0	Keine Ersatzteile verfügbar	No spare parts available	Aucune pièce détachée disponible	Non disponibili parti di ricambio	No spare parts available	Não peças de substituição disponíveis	

For:

Ersatzteilliste Spare parts list Liste des pièces de rechange Lista parti di ricambio Onderdelenlijst Catálogo de peças de substituição	**AGT1 - 7719001127**

Für dieses Erzeugnis gibt es keine Ersatzteile
No spare parts available for this product
Aucune pièce détachée disponible pour ce produit
Não existem peças de substituição disponíveis para este produto
Per questo prodotto non sono piú disponibili parti di ricambio
Bu mamul için Yedek parça mevcut degildir

6720904352.AA

Pos	Bestell-Nr.	Bezeichnung	Description	Dénomination	Descrizione	Benaming	Designação	PG
	8 710 000 000 0	Keine Ersatzteile verfügbar	No spare parts available	Aucune pièce détachée disponible	Non disponibili parti di ricambio	No spare parts available	Não peças de substituição disponíveis	

For:

Ersatzteilliste Spare parts list Liste des pièces de rechange Lista parti di ricambio Onderdelenlijst Catálogo de peças de substituição	**AGÜ - 7719001001**

Kein Bild vorhanden

No picture available

6720904170.AA

Pos	Bestell-Nr.	Bezeichnung	Description	Dénomination	Descrizione	Benaming	Designação	PG
	8 744 500 143 0	Abgasüberwachung	Flue gas safety device	Spott	Sensore fumi	Terugslag beveiliging	Control de gases queimados	33
	8 748 300 034 0	Leiterplatte Ionisation	Printed circuit ionisation	Circuit imprimé d´ionisation	Scheda elettronica ionizzazione	Print ionisatie	Placa electrónica ionização	47

For:

Ersatzteilliste Spare parts list Liste des pièces de rechange Lista parti di ricambio Onderdelenlijst Catálogo de peças de substituição	**AGÜ - 7719001002**

Kein Bild vorhanden

No picture available

6720904170.AA

Pos	Bestell-Nr.	Bezeichnung	Description	Dénomination	Descrizione	Benaming	Designação	PG
	2 915 019 035 0	Mutter (10x)	Nut (10x)	Ecrou (10x)	Dado (10x)	Moer (10x)	Porca sextavada (10x)	11
	8 708 105 332 0	Zündbrenner	Pilot burner	Veilleuse	Bruciatore spia	Waakvlambrander	Queimador piloto	27
	8 708 200 302 0	Zünddüse (40)	Pilot injector (40)	Injecteur de veilleuse (40)	Ugello spia (40)	Waakvlamspuitstuk (40)	Injector piloto (40)	24
	8 711 301 032 0	Kabelklemme (10x)	Cable clip (10x)	Clips (10x)	Clips (10x)	Draadclip (10x)	Abraçadeira para cabos (10x)	12

For:

Ersatzteilliste Spare parts list Liste des pièces de rechange Lista parti di ricambio Onderdelenlijst Catálogo de peças de substituição	**AGÜ1 - 7719001555**

Für dieses Erzeugnis gibt es keine Ersatzteile
No spare parts available for this product
Aucune pièce détachée disponible pour ce produit
Não existem peças de substituição disponíveis para este produto
Per questo prodotto non sono piú disponibili parti di ricambio
Bu mamul için Yedek parça mevcut degildir

6720904352.AA

Pos	Bestell-Nr.	Bezeichnung	Description	Dénomination	Descrizione	Benaming	Designação	PG
	8 710 000 000 0	Keine Ersatzteile verfügbar	No spare parts available	Aucune pièce détachée disponible	Non disponibili parti di ricambio	No spare parts available	Não peças de substituição disponíveis	

For:

Ersatzteilliste Spare parts list Liste des pièces de rechange Lista parti di ricambio Onderdelenlijst Catálogo de peças de substituição	**AGÜ2 - 7719001840**

Für dieses Erzeugnis gibt es keine Ersatzteile
No spare parts available for this product
Aucune pièce détachée disponible pour ce produit
Não existem peças de substituição disponíveis para este produto
Per questo prodotto non sono piú disponibili parti di ricambio
Bu mamul için Yedek parça mevcut degildir

6720904352.AA

Pos	Bestell-Nr.	Bezeichnung	Description	Dénomination	Descrizione	Benaming	Designação	PG
	8 710 000 000 0	Keine Ersatzteile verfügbar	No spare parts available	Aucune pièce détachée disponible	Non disponibili parti di ricambio	No spare parts available	Não peças de substituição disponíveis	

For:

Ersatzteilliste Spare parts list Liste des pièces de rechange Lista parti di ricambio Onderdelenlijst Catálogo de peças de substituição	**AK3000S - 7719000645**

Kein Bild vorhanden

No picture available

6720904170.AA

Pos	Bestell-Nr.	Bezeichnung	Description	Dénomination	Descrizione	Benaming	Designação	PG
	8 710 100 060 0	Drosselblende (76)	Throttle disc (76)	Restriction de débit (76)	Disco strozzamento (76)	Restrictie (76)	Placa de estrangulamento (76)	14
	8 710 703 022 0	Schlauch	Hose	Flexible	Tubo flessibile	Slang	Ligação de mangueira	18
	8 711 004 021 0	Dichtung	Washer	Joint	Guarnizione	Pakkingring	Vedante	17
	8 711 004 022 0	Dichtung	Washer	Joint	Guarnizione	Pakkingring	Vedante	08
	8 715 502 018 0	Windschutz	Draught diverter	Déflecteur	Dispositivo antivento	Muurrooster	Dispositivo protecção do vento	22
	8 715 505 149 0	Abgassammler	Flue gas collector	Coupe tirage antirefouleur	Cappa fumi	Valwindafleider	Colector de gases de combustão	50
	8 715 505 284 0	Mauerdurchführung	Pipe entry	Traversée de mur	Attraversamento di opere murarie	Muurdoorvoer	Conduta de gases queimados (passa parede	54
	8 719 918 677 0	Dichtungssatz	Set of washers	Sachet de joints	Set di guarnizioni	Set pakkingen	Conjunto de vedantes	25

For:

Ersatzteilliste Spare parts list Liste des pièces de rechange Lista parti di ricambio Onderdelenlijst Catálogo de peças de substituição	**AK4000S - 7719000737**

Kein Bild vorhanden

No picture available

6720904170.AA

Pos	Bestell-Nr.	Bezeichnung	Description	Dénomination	Descrizione	Benaming	Designação	PG
	8 710 703 022 0	Schlauch	Hose	Flexible	Tubo flessibile	Slang	Ligação de mangueira	18
	8 711 000 156 0	Blende	Shield	Cache	Mascherina	Paneel	Espelho	11
	8 715 502 018 0	Windschutz	Draught diverter	Déflecteur	Dispositivo antivento	Muurrooster	Dispositivo protecção do vento	22
	8 715 502 039 0	Anschlusskrümmer	Pipe - fitting	Tubulure	Bocchetta di collegamento	Aansluitbocht	Cotovelo de ligação	32

For:

Ersatzteilliste Spare parts list Liste des pièces de rechange Lista parti di ricambio Onderdelenlijst Catálogo de peças de substituição	**AKV4000 - 7719000734**

Kein Bild vorhanden

No picture available

6720904170.AA

Pos	Bestell-Nr.	Bezeichnung	Description	Dénomination	Descrizione	Benaming	Designação	PG
	8 710 703 022 0	Schlauch	Hose	Flexible	Tubo flessibile	Slang	Ligação de mangueira	18
	8 711 004 021 0	Dichtung	Washer	Joint	Guarnizione	Pakkingring	Vedante	17
	8 711 004 022 0	Dichtung	Washer	Joint	Guarnizione	Pakkingring	Vedante	08
	8 714 706 005 0	Windschutz	WINDSCHUTZ	Déflecteur	Dispositivo antivento	Muurrooster	Dispositivo protecção do vento	47
	8 715 505 317 0	Abgaskasten	Flue gas box	Caisse d´evacuation	Contenitore di gas di combustione	Rookgasafvoerkast	Caixa de gases queimados	53
	8 715 505 403 0	Doppelrohr	Wall lead-through	Passage à travers le mur	Passaggio nel muro	Concentrische pijp	Tubo duplo	52
	8 719 918 677 0	Dichtungssatz	Set of washers	Sachet de joints	Set di guarnizioni	Set pakkingen	Conjunto de vedantes	25

For:

Ersatzteilliste Spare parts list Liste des pièces de rechange Lista parti di ricambio Onderdelenlijst Catálogo de peças de substituição	**ANSCHLUSSPLATTE - 7719001193**

Kein Bild vorhanden

No picture available

6720904170.AA

Pos	Bestell-Nr.	Bezeichnung	Description	Dénomination	Descrizione	Benaming	Designação	PG
	8 710 715 501 0	Rohrstutzen 3/4"	Pipe fitting 3/4"	Douille 3/4"	Tubo 3/4"	Pijp stuts 3/4"	ROHRBOGEN 3/4"	27
	8 710 715 502 0	Rohrstutzen 1/2"	Pipe fitting 1/2"	Douille 1/2"	Tubo 1/2"	Pijp stuts 1/2"	ROHRBOGEN 1/2"	29
	8 713 305 323 0	Doppelnippel 1"x3/4"	Barrel nipple 1"x3/4"	Raccord 1"x3/4"	Raccordo filettato doppio 1"x3/4"	Dubbel nippel 1"x3/4"	Bocal duplo 1"x3/4"	16
	8 713 305 456 0	Doppelnippel	Barrel nipple	Raccord	Nipples doppio	Dubbel nippel	Bocal duplo	15
	8 717 405 137 0	Absperrhahn	Shutoff valve	Robinet de remplissage	Rubinetto carico	Afsluitkraan	Torneira de enchimento	24
	8 717 405 189 0	Absperrhahn	Shutoff valve	Vanne d'arrêt	Rubinetto carico	Afsluitkraan	Torneira de enchimento	24

For:

Ersatzteilliste
Spare parts list
Liste des pièces de rechange
Lista parti di ricambio
Onderdelenlijst
Catálogo de peças de substituição

AS 206 - 7719001882

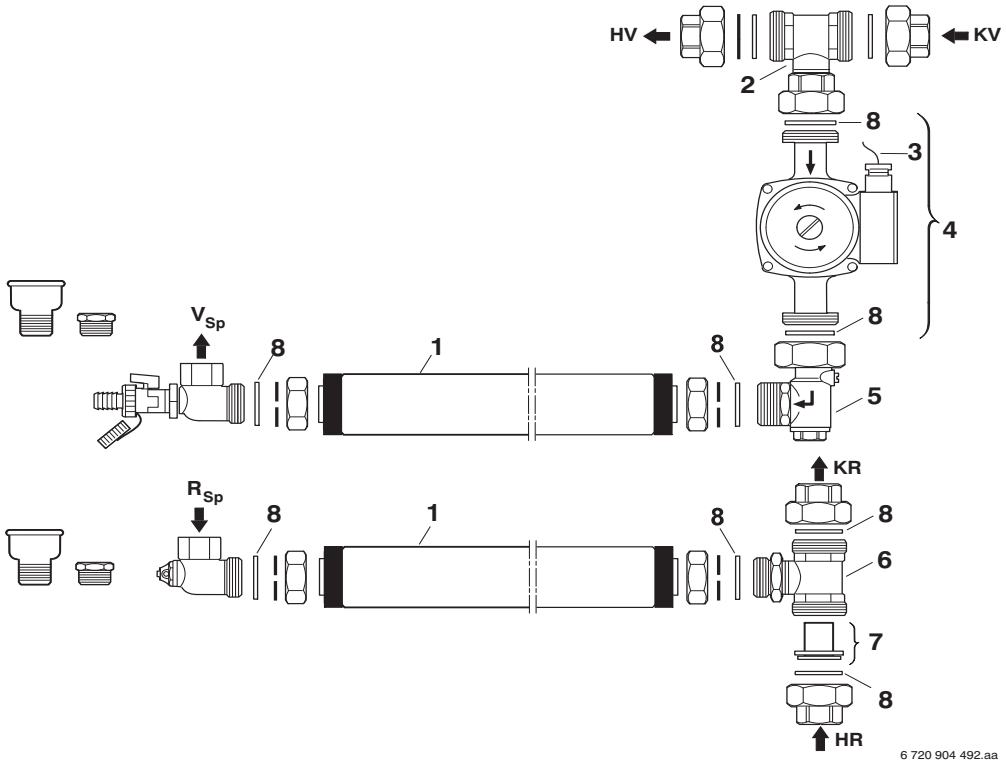

Pos	Bestell-Nr.	Bezeichnung	Description	Dénomination	Descrizione	Benaming	Designação	PG
1	**8 729 010 628 0**	Anschlusssatz	Connection set	Kit de raccordement	Serie de collegamento	Aansluitset	Jogo de peças de ligação	50
2	**8 729 010 642 0**	T-Stück 1 1/2X1X1 1/2"	T-piece	Raccord en T	Raccordo a T	T-stuk	Peça em T	35
3	**8 714 401 806 0**	Kabel	Cable	Faisceau	Cablaggio	Kabel	Cabo de ligação	24
4	**8 717 204 268 0**	Pumpe	Pump	Circulateur	Pompa	Pomp	Bomba	52
5	**8 729 010 641 0**	Rückschlagventil	Non-return valve	Soupape de non-retour	Valvola di non ritorno	Terugslagklep	Válvula de retenção	42
6	**8 729 010 642 0**	T-Stück 1 1/2X1X1 1/2"	T-piece	Raccord en T	Raccordo a T	T-stuk	Peça em T	35
7	**8 729 011 678 0**	Rückflußverhinderer	Swing check valve	Clapet anti-retour	Raccordo adattore	Terugslagventiel	Tube-anti-retour cover	15
8	**8 729 010 639 0**	Dichtscheibe 1 1/4" (10x)	Washer 1 1/4" (10x)	Joint 1 1/4" (10x)	Guarnizione 1 1/4" (10x)	Afdichting 1 1/4" (10x)	Anel de vedação 1 1/4" (10x)	25

For:

Ersatzteilliste Spare parts list Liste des pièces de rechange Lista parti di ricambio Onderdelenlijst Catálogo de peças de substituição	**AS1-25 - 7719000708**

Kein Bild vorhanden

No picture available

6720904170.AA

Pos	Bestell-Nr.	Bezeichnung	Description	Dénomination	Descrizione	Benaming	Designação	PG
	8 710 703 038 0	Schlauch 500mm	Hose	Tuyau	Tubo flessibile	Slang	Ligação de mangueira	35
	8 717 204 268 0	Pumpe	Pump	Circulateur	Pompa	Pomp	Bomba	52

For:

Ersatzteilliste Spare parts list Liste des pièces de rechange Lista parti di ricambio Onderdelenlijst Catálogo de peças de substituição	**AS2-15 - 7719000709**

Kein Bild vorhanden

No picture available

6720904170.AA

Pos	Bestell-Nr.	Bezeichnung	Description	Dénomination	Descrizione	Benaming	Designação	PG
	8 710 703 039 0	Schauch 600mm	Hose	Tuyau	Tubo flessibile	Slang	Ligação de mangueira	36
	8 717 204 268 0	Pumpe	Pump	Circulateur	Pompa	Pomp	Bomba	52

For:

Ersatzteilliste Spare parts list Liste des pièces de rechange Lista parti di ricambio Onderdelenlijst Catálogo de peças de substituição	**AS101 - 7719000797**

Kein Bild vorhanden

No picture available

6720904170.AA

Pos	Bestell-Nr.	Bezeichnung	Description	Dénomination	Descrizione	Benaming	Designação	PG
	8 710 103 043 0	Dichtscheibe 3/4" (10x)	Fibre washer 23.9 X 17.2 X 1.5 (10x)	Joint 3/4" (10x)	Guarnizione 3/4" (10x)	Afdichting 3/4" (10x)	Anel de vedação 3/4" (10x)	12
	8 717 204 263 0	Pumpe UPS 15-35-50 160mm G1 230V 50Hz	Pump UPS 15-35-50 160mm G1 230V 50Hz	Circul.UPS 15-35-50 160mm G1 230V 50Hz	Pompa UPS 15-35-50 160mm G1 230V 50Hz	Pomp UPS 15-35-50 160mm G1 230V 50Hz	Bomba UPS 15-35-50 160mm G1 230V 50Hz	51
	8 718 505 016 0	Rückflußverhinderer	Swing check valve	Clapet anti-retour	Ritorno di blocco	Terugslagventiel	Válvula de retenção	25
	8 719 918 722 0	Entlüftungsventil	Vent valve	Dégazeur	Valvola di scarico	Ontluchtventiel	Válvula purga de ar	13

For:

Ersatzteilliste Spare parts list Liste des pièces de rechange Lista parti di ricambio Onderdelenlijst Catálogo de peças de substituição	**AS203 - 7719000992**

Kein Bild vorhanden

No picture available

6720904170.AA

Pos	Bestell-Nr.	Bezeichnung	Description	Dénomination	Descrizione	Benaming	Designação	PG
	8 714 401 806 0	Kabel	Cable	Faisceau	Cablaggio	Kabel	Cabo de ligação	24
	8 717 204 268 0	Pumpe	Pump	Circulateur	Pompa	Pomp	Bomba	52

For:

Ersatzteilliste Spare parts list Liste des pièces de rechange Lista parti di ricambio Onderdelenlijst Catálogo de peças de substituição	**AS203-SK/SO - 7719001174**

Kein Bild vorhanden

No picture available

6720904170.AA

Pos	Bestell-Nr.	Bezeichnung	Description	Dénomination	Descrizione	Benaming	Designação	PG
	8 710 103 052 0	Dichtscheibe 1" (10x)	Washer 1 1/2" (10x)	Joint 1 1/2" (10x)	Guarnizione 1 1/2" (10x)	Afdichting 1 1/2" (10x)	Anel de vedação 1" (10x)	16
	8 717 204 268 0	Pumpe	Pump	Circulateur	Pompa	Pomp	Bomba	52
	8 729 010 628 0	Anschlusssatz	Connection set	Kit de raccordement	Serie de collegamento	Aansluitset	Jogo de peças de ligação	50
	8 729 010 634 0	Sicherheitsventil	Safety relief valve	Soupape de sécurité	Valvola sicurezza	Veiligheidsklep	Válvula de segurança	35
	8 729 010 635 0	O-Ringsatz	Set of O-rings	Joint torique set	Set di anello tenuta	O-ring	Conjunto de o-rings	17
	8 729 010 637 0	T-Stück	T-piece	Raccord en T	Raccordo a T	T-stuk	Peça em T	39
	8 729 010 638 0	Scheibe 1 1/4" (10x)	Cardboard washer 1 1/4" (10x)	Rondelle 1 1/4" (10x)	Rondella 1 1/4" (10x)	Onderlegring 1 1/4" (10x)	Anilha 1 1/4" (10x)	25
	8 729 010 639 0	Dichtscheibe 1 1/4" (10x)	Washer 1 1/4" (10x)	Joint 1 1/4" (10x)	Guarnizione 1 1/4" (10x)	Afdichting 1 1/4" (10x)	Anel de vedação 1 1/4" (10x)	25
	8 729 010 640 0	Rückschlagventil 1"	NON-RETURN VALVE 1"	Soupape de non-retour 1"	Valvola di non ritorno 1"	Terugslagklep 1"	Válvula de retenção 1"	33
	8 729 010 641 0	Rückschlagventil	Non-return valve	Soupape de non-retour	Valvola di non ritorno	Terugslagklep	Válvula de retenção	42
	8 729 010 643 0	Kappe (10x)	Protective cap (10x)	Capot de protection (10x)	Sigillo (10x)	Beschermkap (10x)	Placa de fecho (10x)	25

For:

Ersatzteilliste Spare parts list Liste des pièces de rechange Lista parti di ricambio Onderdelenlijst Catálogo de peças de substituição	**AS203-SL - 7719001175**

Kein Bild vorhanden

No picture available

6720904170.AA

Pos	Bestell-Nr.	Bezeichnung	Description	Dénomination	Descrizione	Benaming	Designação	PG
	8 710 103 052 0	Dichtscheibe 1" (10x)	Washer 1 1/2" (10x)	Joint 1 1/2" (10x)	Guarnizione 1 1/2" (10x)	Afdichting 1 1/2" (10x)	Anel de vedação 1" (10x)	16
	8 717 204 268 0	Pumpe	Pump	Circulateur	Pompa	Pomp	Bomba	52
	8 729 010 628 0	Anschlusssatz	Connection set	Kit de raccordement	Serie de collegamento	Aansluitset	Jogo de peças de ligação	50
	8 729 010 629 0	Anschlusssatz	Connection set	Kit de raccordement	Serie de collegamento	Aansluitset	Jogo de peças de ligação	31
	8 729 010 634 0	Sicherheitsventil	Safety relief valve	Soupape de sécurité	Valvola sicurezza	Veiligheidsklep	Válvula de segurança	35
	8 729 010 635 0	O-Ringsatz	Set of O-rings	Joint torique set	Set di anello tenuta	O-ring	Conjunto de o-rings	17
	8 729 010 637 0	T-Stück	T-piece	Raccord en T	Raccordo a T	T-stuk	Peça em T	39
	8 729 010 638 0	Scheibe 1 1/4" (10x)	Cardboard washer 1 1/4" (10x)	Rondelle 1 1/4" (10x)	Rondella 1 1/4" (10x)	Onderlegring 1 1/4" (10x)	Anilha 1 1/4" (10x)	25
	8 729 010 639 0	Dichtscheibe 1 1/4" (10x)	Washer 1 1/4" (10x)	Joint 1 1/4" (10x)	Guarnizione 1 1/4" (10x)	Afdichting 1 1/4" (10x)	Anel de vedação 1 1/4" (10x)	25
	8 729 010 640 0	Rückschlagventil 1"	NON-RETURN VALVE 1"	Soupape de non-retour 1"	Valvola di non ritorno 1"	Terugslagklep 1"	Válvula de retenção 1"	33
	8 729 010 641 0	Rückschlagventil	Non-return valve	Soupape de non-retour	Valvola di non ritorno	Terugslagklep	Válvula de retenção	42
	8 729 010 643 0	Kappe (10x)	Protective cap (10x)	Capot de protection (10x)	Sigillo (10x)	Beschermkap (10x)	Placa de fecho (10x)	25

For:

Ersatzteilliste Spare parts list Liste des pièces de rechange Lista parti di ricambio Onderdelenlijst Catálogo de peças de substituição	**AS204-SK/SO - 7719001176**

Kein Bild vorhanden

No picture available

6720904170.AA

Pos	Bestell-Nr.	Bezeichnung	Description	Dénomination	Descrizione	Benaming	Designação	PG
	8 710 103 052 0	Dichtscheibe 1" (10x)	Washer 1 1/2" (10x)	Joint 1 1/2" (10x)	Guarnizione 1 1/2" (10x)	Afdichting 1 1/2" (10x)	Anel de vedação 1" (10x)	16
	8 717 204 268 0	Pumpe	Pump	Circulateur	Pompa	Pomp	Bomba	52
	8 729 010 628 0	Anschlusssatz	Connection set	Kit de raccordement	Serie de collegamento	Aansluitset	Jogo de peças de ligação	50
	8 729 010 634 0	Sicherheitsventil	Safety relief valve	Soupape de sécurité	Valvola sicurezza	Veiligheidsklep	Válvula de segurança	35
	8 729 010 637 0	T-Stück	T-piece	Raccord en T	Raccordo a T	T-stuk	Peça em T	39
	8 729 010 638 0	Scheibe 1 1/4" (10x)	Cardboard washer 1 1/4" (10x)	Rondelle 1 1/4" (10x)	Rondella 1 1/4" (10x)	Onderlegring 1 1/4" (10x)	Anilha 1 1/4" (10x)	25
	8 729 010 639 0	Dichtscheibe 1 1/4" (10x)	Washer 1 1/4" (10x)	Joint 1 1/4" (10x)	Guarnizione 1 1/4" (10x)	Afdichting 1 1/4" (10x)	Anel de vedação 1 1/4" (10x)	25
	8 729 010 640 0	Rückschlagventil 1"	NON-RETURN VALVE 1"	Soupape de non-retour 1"	Valvola di non ritorno 1"	Terugslagklep 1"	Válvula de retenção 1"	33
	8 729 010 641 0	Rückschlagventil	Non-return valve	Soupape de non-retour	Valvola di non ritorno	Terugslagklep	Válvula de retenção	42
	8 729 010 643 0	Kappe (10x)	Protective cap (10x)	Capot de protection (10x)	Sigillo (10x)	Beschermkap (10x)	Placa de fecho (10x)	25

For:

Ersatzteilliste Spare parts list Liste des pièces de rechange Lista parti di ricambio Onderdelenlijst Catálogo de peças de substituição	**AS204-SL - 7719001177**

Kein Bild vorhanden

No picture available

6720904170.AA

Pos	Bestell-Nr.	Bezeichnung	Description	Dénomination	Descrizione	Benaming	Designação	PG
	8 710 103 052 0	Dichtscheibe 1" (10x)	Washer 1 1/2" (10x)	Joint 1 1/2" (10x)	Guarnizione 1 1/2" (10x)	Afdichting 1 1/2" (10x)	Anel de vedação 1" (10x)	16
	8 717 204 268 0	Pumpe	Pump	Circulateur	Pompa	Pomp	Bomba	52
	8 729 010 628 0	Anschlusssatz	Connection set	Kit de raccordement	Serie de collegamento	Aansluitset	Jogo de peças de ligação	50
	8 729 010 634 0	Sicherheitsventil	Safety relief valve	Soupape de sécurité	Valvola sicurezza	Veiligheidsklep	Válvula de segurança	35
	8 729 010 635 0	O-Ringsatz	Set of O-rings	Joint torique set	Set di anello tenuta	O-ring	Conjunto de o-rings	17
	8 729 010 637 0	T-Stück	T-piece	Raccord en T	Raccordo a T	T-stuk	Peça em T	39
	8 729 010 638 0	Scheibe 1 1/4" (10x)	Cardboard washer 1 1/4" (10x)	Rondelle 1 1/4" (10x)	Rondella 1 1/4" (10x)	Onderlegring 1 1/4" (10x)	Anilha 1 1/4" (10x)	25
	8 729 010 639 0	Dichtscheibe 1 1/4" (10x)	Washer 1 1/4" (10x)	Joint 1 1/4" (10x)	Guarnizione 1 1/4" (10x)	Afdichting 1 1/4" (10x)	Anel de vedação 1 1/4" (10x)	25
	8 729 010 640 0	Rückschlagventil 1"	NON-RETURN VALVE 1"	Soupape de non-retour 1"	Valvola di non ritorno 1"	Terugslagklep 1"	Válvula de retenção 1"	33
	8 729 010 641 0	Rückschlagventil	Non-return valve	Soupape de non-retour	Valvola di non ritorno	Terugslagklep	Válvula de retenção	42
	8 729 010 643 0	Kappe (10x)	Protective cap (10x)	Capot de protection (10x)	Sigillo (10x)	Beschermkap (10x)	Placa de fecho (10x)	25

For:

Ersatzteilliste Spare parts list Liste des pièces de rechange Lista parti di ricambio Onderdelenlijst Catálogo de peças de substituição	**AS205-ST - 7719001543**

Pos	Bestell-Nr.	Bezeichnung	Description	Dénomination	Descrizione	Benaming	Designação	PG
1	**8 729 011 046 0**	Ventil	Globe valve	Robinet	Valvola	Ventiel	Válvula de água	32
2	**8 718 505 054 0**	Rückflussverhinderer	SWING CHECK VALVE	Clapet anti-retour	Ritorno di blocco	Terugslagventiel	Válvula de retenção	32
3	**7 719 001 635**	Rueckschlagklappe RK1	RUECKSCHLAGFlap RK1	Rueckschlagklappe RK1	Rueckschlagklappe RK1			
4	**7 719 000 763**	NR.432 Trichtersyphon	NR.432 TRICHTERSIPH.170X130X90	Siphon Stellis (acc.n°432)	NR.432	NR.432	Sifão de funil	

For:

Ersatzteilliste Spare parts list Liste des pièces de rechange Lista parti di ricambio Onderdelenlijst Catálogo de peças de substituição	**AS207 - 7719001883**

Kein Bild vorhanden

No picture available

6720904170.AA

Pos	Bestell-Nr.	Bezeichnung	Description	Dénomination	Descrizione	Benaming	Designação	PG
	8 717 204 342 0	Antrieb	Drive unit	Unite d´entrainement	Attuatore	Aandrijfeenheid	Tracção	46
	8 717 405 193 0	3-Wegeventil	3-way valve	3-voies vanne	3-vie valvola	3-wegklep	Válvula de 3 maneiras	52
	8 729 010 628 0	Anschlusssatz	Connection set	Kit de raccordement	Serie de collegamento	Aansluitset	Jogo de peças de ligação	50
	8 729 010 642 0	T-Stück 1 1/2X1X1 1/2"	T-piece	Raccord en T	Raccordo a T	T-stuk	Peça em T	35
	8 729 011 680 0	Absperrhahn	SHUTOFF VALVE	Robinet d´arret	Rubinetto carico	Afsluitkraan	Torneira de enchimento	33

For:

Ersatzteilliste Spare parts list Liste des pièces de rechange Lista parti di ricambio Onderdelenlijst Catálogo de peças de substituição	**AS208 - 7719002163**

Für dieses Erzeugnis gibt es keine Ersatzteile
No spare parts available for this product
Aucune pièce détachée disponible pour ce produit
Não existem peças de substituição disponíveis para este produto
Per questo prodotto non sono piú disponibili parti di ricambio
Bu mamul için Yedek parça mevcut degildir

6720904352.AA

Pos	Bestell-Nr.	Bezeichnung	Description	Dénomination	Descrizione	Benaming	Designação	PG
	8 710 000 000 0	Keine Ersatzteile verfügbar	No spare parts available	Aucune pièce détachée disponible	Non disponibili parti di ricambio	No spare parts available	Não peças de substituição disponíveis	

For:

Ersatzteilliste Spare parts list Liste des pièces de rechange Lista parti di ricambio Onderdelenlijst Catálogo de peças de substituição	**AS301 - 7719000717**

Kein Bild vorhanden

No picture available

6720904170.AA

Pos	Bestell-Nr.	Bezeichnung	Description	Dénomination	Descrizione	Benaming	Designação	PG
	8 717 204 268 0	Pumpe	Pump	Circulateur	Pompa	Pomp	Bomba	52

For:

Ersatzteilliste Spare parts list Liste des pièces de rechange Lista parti di ricambio Onderdelenlijst Catálogo de peças de substituição	**AS401 - 7719000998**

Kein Bild vorhanden

No picture available

6720904170.AA

Pos	Bestell-Nr.	Bezeichnung	Description	Dénomination	Descrizione	Benaming	Designação	PG
	8 714 401 806 0	Kabel	Cable	Faisceau	Cablaggio	Kabel	Cabo de ligação	24
	8 717 204 268 0	Pumpe	Pump	Circulateur	Pompa	Pomp	Bomba	52

For:

Ersatzteilliste Spare parts list Liste des pièces de rechange Lista parti di ricambio Onderdelenlijst Catálogo de peças de substituição	**AV100 - 7719001413**

Für dieses Erzeugnis gibt es keine Ersatzteile
No spare parts available for this product
Aucune pièce détachée disponible pour ce produit
Não existem peças de substituição disponíveis para este produto
Per questo prodotto non sono piú disponibili parti di ricambio
Bu mamul için Yedek parça mevcut degildir

6720904352.AA

Pos	Bestell-Nr.	Bezeichnung	Description	Dénomination	Descrizione	Benaming	Designação	PG
	8 710 000 000 0	Keine Ersatzteile verfügbar	No spare parts available	Aucune pièce détachée disponible	Non disponibili parti di ricambio	No spare parts available	Não peças de substituição disponíveis	

For:

Ersatzteilliste Spare parts list Liste des pièces de rechange Lista parti di ricambio Onderdelenlijst Catálogo de peças de substituição	**AV125 - 7719001414**

Für dieses Erzeugnis gibt es keine Ersatzteile
No spare parts available for this product
Aucune pièce détachée disponible pour ce produit
Não existem peças de substituição disponíveis para este produto
Per questo prodotto non sono piú disponibili parti di ricambio
Bu mamul için Yedek parça mevcut degildir

6720904352.AA

Pos	Bestell-Nr.	Bezeichnung	Description	Dénomination	Descrizione	Benaming	Designação	PG
	8 710 000 000 0	Keine Ersatzteile verfügbar	No spare parts available	Aucune pièce détachée disponible	Non disponibili parti di ricambio	No spare parts available	Não peças de substituição disponíveis	

For:

Ersatzteilliste Spare parts list Liste des pièces de rechange Lista parti di ricambio Onderdelenlijst Catálogo de peças de substituição	**AV160 - 7719001415**

Für dieses Erzeugnis gibt es keine Ersatzteile
No spare parts available for this product
Aucune pièce détachée disponible pour ce produit
Não existem peças de substituição disponíveis para este produto
Per questo prodotto non sono piú disponibili parti di ricambio
Bu mamul için Yedek parça mevcut degildir

6720904352.AA

Pos	Bestell-Nr.	Bezeichnung	Description	Dénomination	Descrizione	Benaming	Designação	PG
	8 710 000 000 0	Keine Ersatzteile verfügbar	No spare parts available	Aucune pièce détachée disponible	Non disponibili parti di ricambio	No spare parts available	Não peças de substituição disponíveis	

For:

Ersatzteilliste Spare parts list Liste des pièces de rechange Lista parti di ricambio Onderdelenlijst Catálogo de peças de substituição	**AV200 - 7719001416**

Für dieses Erzeugnis gibt es keine Ersatzteile
No spare parts available for this product
Aucune pièce détachée disponible pour ce produit
Não existem peças de substituição disponíveis para este produto
Per questo prodotto non sono piú disponibili parti di ricambio
Bu mamul için Yedek parça mevcut degildir

6720904352.AA

Pos	Bestell-Nr.	Bezeichnung	Description	Dénomination	Descrizione	Benaming	Designação	PG
	8 710 000 000 0	Keine Ersatzteile verfügbar	No spare parts available	Aucune pièce détachée disponible	Non disponibili parti di ricambio	No spare parts available	Não peças de substituição disponíveis	

For:

Ersatzteilliste
Spare parts list
Liste des pièces de rechange
Lista parti di ricambio
Onderdelenlijst
Catálogo de peças de substituição

AW70 - 7719001118

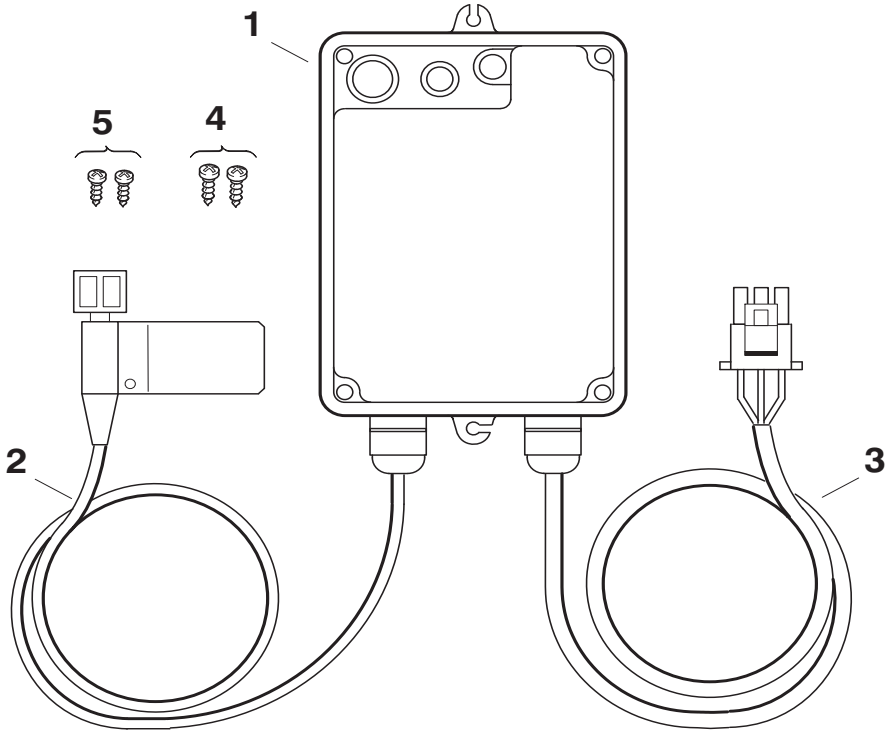

6720904263.AA

Pos	Bestell-Nr.	Bezeichnung	Description	Dénomination	Descrizione	Benaming	Designação	PG
1	**8 717 207 341 0**	AW70	AW70	AW70	AW70	AW70	AW70	50
2	**8 744 500 143 0**	Abgasüberwachung	Flue gas safety device	Spott	Sensore fumi	Terugslag beveiliging	Control de gases queimados	33
3	**8 714 401 864 0**	Kabel	Cable	Faisceau	Cablaggio	Kabel	Cabo de ligação	06
4	**8 713 403 008 0**	Schraube (10x)	Screw	Vis (10x)	Vite (10x)	Schroef (10x)	Parafuso (10x)	11
5	**2 918 140 410 0**	Schraube (10x)	Screw (10x)	Vis (10x)	Vite (10x)	Schroef (10x)	Parafuso (10x)	12

For:

Ersatzteilliste Spare parts list Liste des pièces de rechange Lista parti di ricambio Onderdelenlijst Catálogo de peças de substituição	**AZ131/2 - 7719999988**

Für dieses Erzeugnis gibt es keine Ersatzteile
No spare parts available for this product
Aucune pièce détachée disponible pour ce produit
Não existem peças de substituição disponíveis para este produto
Per questo prodotto non sono piú disponibili parti di ricambio
Bu mamul için Yedek parça mevcut degildir

6720904352.AA

Pos	Bestell-Nr.	Bezeichnung	Description	Dénomination	Descrizione	Benaming	Designação	PG
	8 710 000 000 0	Keine Ersatzteile verfügbar	No spare parts available	Aucune pièce détachée disponible	Non disponibili parti di ricambio	No spare parts available	Não peças de substituição disponíveis	

For:

Ersatzteilliste Spare parts list Liste des pièces de rechange Lista parti di ricambio Onderdelenlijst Catálogo de peças de substituição	**BEISTELLTEILE - 7719000780**

Kein Bild vorhanden

No picture available

6720904170.AA

Pos	Bestell-Nr.	Bezeichnung	Description	Dénomination	Descrizione	Benaming	Designação	PG
	8 713 309 024 0	Verschluß (10x)	Lock	Serrure (10x)	Chiusura (10x)	Afsluiting (10x)	Fecho (10x)	15
	8 714 406 020 0	Stecker	Plug	Graveur	Spina	Stekker	Ligadores	14
	8 714 406 022 0	Stecker	Plug	Graveur	Spina	Stekker	Ligadores	13
	8 717 200 027 0	Schalter Sommer / Winter	Switch	Interrupteur	Interruttore	Schakelaar	Interruptor	13
	8 717 202 024 0	Thermoelement	Thermocouple	Thermocouple	Termocoppia	Thermoelement	Termoelemento	23
	8 717 208 027 0	Thermometer	Thermometer	Thermomètre	Termometro	Thermometer	Termómetro	31
	8 717 301 016 0	Kondensator	Capacitor	Condensateur	Condensatore	Condensator	Condensador	13

For:

Ersatzteilliste Spare parts list Liste des pièces de rechange Lista parti di ricambio Onderdelenlijst Catálogo de peças de substituição	**BK1 - 7719001351**

Für dieses Erzeugnis gibt es keine Ersatzteile
No spare parts available for this product
Aucune pièce détachée disponible pour ce produit
Não existem peças de substituição disponíveis para este produto
Per questo prodotto non sono piú disponibili parti di ricambio
Bu mamul için Yedek parça mevcut degildir

6720904352.AA

Pos	Bestell-Nr.	Bezeichnung	Description	Dénomination	Descrizione	Benaming	Designação	PG
	8 710 000 000 0	Keine Ersatzteile verfügbar	No spare parts available	Aucune pièce détachée disponible	Non disponibili parti di ricambio	No spare parts available	Não peças de substituição disponíveis	

For:

Ersatzteilliste Spare parts list Liste des pièces de rechange Lista parti di ricambio Onderdelenlijst Catálogo de peças de substituição	**BK10 - 7719001350**

Für dieses Erzeugnis gibt es keine Ersatzteile
No spare parts available for this product
Aucune pièce détachée disponible pour ce produit
Não existem peças de substituição disponíveis para este produto
Per questo prodotto non sono piú disponibili parti di ricambio
Bu mamul için Yedek parça mevcut degildir

6720904352.AA

Pos	Bestell-Nr.	Bezeichnung	Description	Dénomination	Descrizione	Benaming	Designação	PG
	8 710 000 000 0	Keine Ersatzteile verfügbar	No spare parts available	Aucune pièce détachée disponible	Non disponibili parti di ricambio	No spare parts available	Não peças de substituição disponíveis	

For:

Ersatzteilliste Spare parts list Liste des pièces de rechange Lista parti di ricambio Onderdelenlijst Catálogo de peças de substituição	**BK40 - 7719001352**

Für dieses Erzeugnis gibt es keine Ersatzteile
No spare parts available for this product
Aucune pièce détachée disponible pour ce produit
Não existem peças de substituição disponíveis para este produto
Per questo prodotto non sono piú disponibili parti di ricambio
Bu mamul için Yedek parça mevcut degildir

6720904352.AA

Pos	Bestell-Nr.	Bezeichnung	Description	Dénomination	Descrizione	Benaming	Designação	PG
	8 710 000 000 0	Keine Ersatzteile verfügbar	No spare parts available	Aucune pièce détachée disponible	Non disponibili parti di ricambio	No spare parts available	Não peças de substituição disponíveis	

For:

Ersatzteilliste Spare parts list Liste des pièces de rechange Lista parti di ricambio Onderdelenlijst Catálogo de peças de substituição	**BL54/13 - 7709000313**

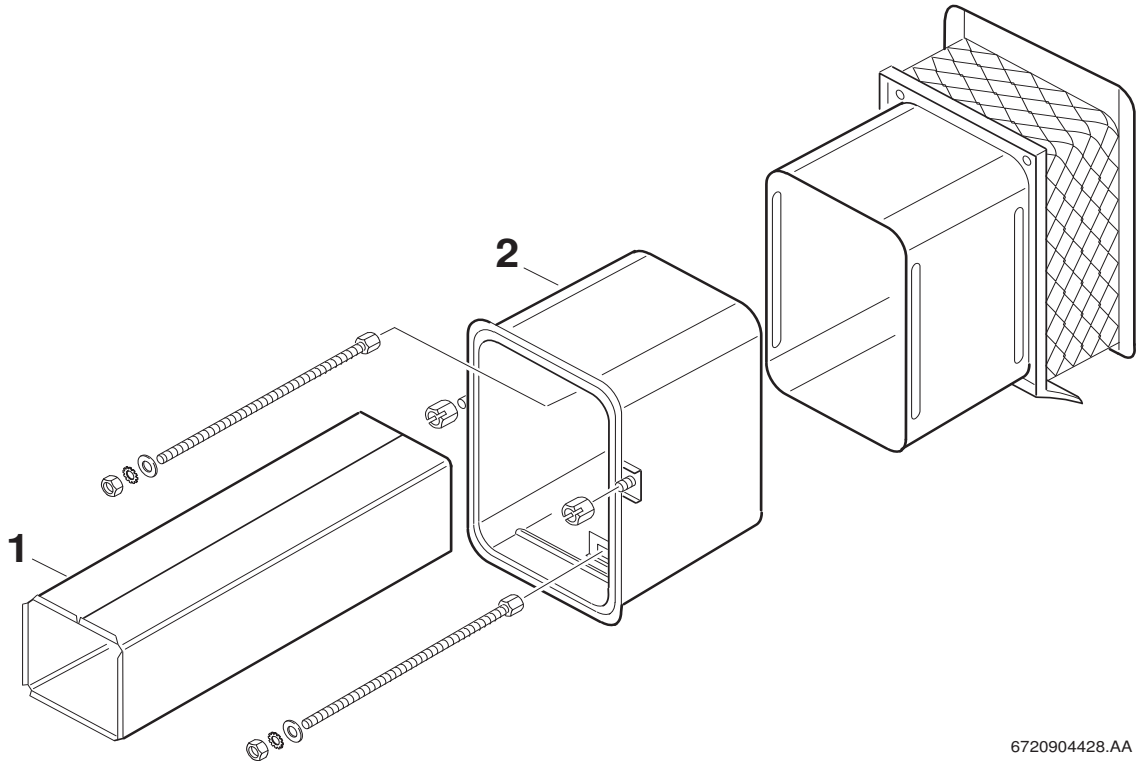

Pos	Bestell-Nr.	Bezeichnung	Description	Dénomination	Descrizione	Benaming	Designação	PG
1	**8 715 505 036 0**	Abgasrohr	Flue gas duct	Tuyau d`évacuation gaz	Condotto fumi	Afvoerpijp	Tubo de gases queimados	32
2	**8 715 505 412 0**	Frischluftrohr	Outer air duct portion	Conduite d´àir frais extérieure	Tubo	Lucht toevoer pijp	Condutor de entrada de ar exterior	40

For:

Ersatzteilliste Spare parts list Liste des pièces de rechange Lista parti di ricambio Onderdelenlijst Catálogo de peças de substituição	**DAGAS - 7742410004**

Kein Bild vorhanden

No picture available

6720904170.AA

Pos	Bestell-Nr.	Bezeichnung	Description	Dénomination	Descrizione	Benaming	Designação	PG
	8 714 500 034 0	Temperaturfühler	Temperature sensor	Sonde de temperature	Sensore termometrico	Temperatuurvoeler	Sonda de temperatura	34
	8 716 011 360 0	Motor	Motor	Servomoteur	Motore	Motor	Motor	43
	8 716 011 595 0	3-Wege-Ventil	Valve body	Mécanisme vanne	Piatello valvola	Klepinzet	Conjunto de válvula	46

For:

Ersatzteilliste Spare parts list Liste des pièces de rechange Lista parti di ricambio Onderdelenlijst Catálogo de peças de substituição	**DDF160 - 7719001754**

Für dieses Erzeugnis gibt es keine Ersatzteile
No spare parts available for this product
Aucune pièce détachée disponible pour ce produit
Não existem peças de substituição disponíveis para este produto
Per questo prodotto non sono piú disponibili parti di ricambio
Bu mamul için Yedek parça mevcut degildir

6720904352.AA

Pos	Bestell-Nr.	Bezeichnung	Description	Dénomination	Descrizione	Benaming	Designação	PG
	8 710 000 000 0	Keine Ersatzteile verfügbar	No spare parts available	Aucune pièce détachée disponible	Non disponibili parti di ricambio	No spare parts available	Não peças de substituição disponíveis	

For:

Ersatzteilliste Spare parts list Liste des pièces de rechange Lista parti di ricambio Onderdelenlijst Catálogo de peças de substituição	**DDF200 - 7719001755**

Für dieses Erzeugnis gibt es keine Ersatzteile
No spare parts available for this product
Aucune pièce détachée disponible pour ce produit
Não existem peças de substituição disponíveis para este produto
Per questo prodotto non sono piú disponibili parti di ricambio
Bu mamul için Yedek parça mevcut degildir

6720904352.AA

Pos	Bestell-Nr.	Bezeichnung	Description	Dénomination	Descrizione	Benaming	Designação	PG
	8 710 000 000 0	Keine Ersatzteile verfügbar	No spare parts available	Aucune pièce détachée disponible	Non disponibili parti di ricambio	No spare parts available	Não peças de substituição disponíveis	

For:

Ersatzteilliste Spare parts list Liste des pièces de rechange Lista parti di ricambio Onderdelenlijst Catálogo de peças de substituição	**DDF250 - 7719001756**

Für dieses Erzeugnis gibt es keine Ersatzteile
No spare parts available for this product
Aucune pièce détachée disponible pour ce produit
Não existem peças de substituição disponíveis para este produto
Per questo prodotto non sono piú disponibili parti di ricambio
Bu mamul için Yedek parça mevcut degildir

6720904352.AA

Pos	Bestell-Nr.	Bezeichnung	Description	Dénomination	Descrizione	Benaming	Designação	PG
	8 710 000 000 0	Keine Ersatzteile verfügbar	No spare parts available	Aucune pièce détachée disponible	Non disponibili parti di ricambio	No spare parts available	Não peças de substituição disponíveis	

For:

Ersatzteilliste Spare parts list Liste des pièces de rechange Lista parti di ricambio Onderdelenlijst Catálogo de peças de substituição	**DICHTUNG - 7719001735**

Für dieses Erzeugnis gibt es keine Ersatzteile
No spare parts available for this product
Aucune pièce détachée disponible pour ce produit
Não existem peças de substituição disponíveis para este produto
Per questo prodotto non sono piú disponibili parti di ricambio
Bu mamul için Yedek parça mevcut degildir

6720904352.AA

Pos	Bestell-Nr.	Bezeichnung	Description	Dénomination	Descrizione	Benaming	Designação	PG
	8 710 000 000 0	Keine Ersatzteile verfügbar	No spare parts available	Aucune pièce détachée disponible	Non disponibili parti di ricambio	No spare parts available	Não peças de substituição disponíveis	

For:

Ersatzteilliste Spare parts list Liste des pièces de rechange Lista parti di ricambio Onderdelenlijst Catálogo de peças de substituição	**DK40-1 - 7719001117**

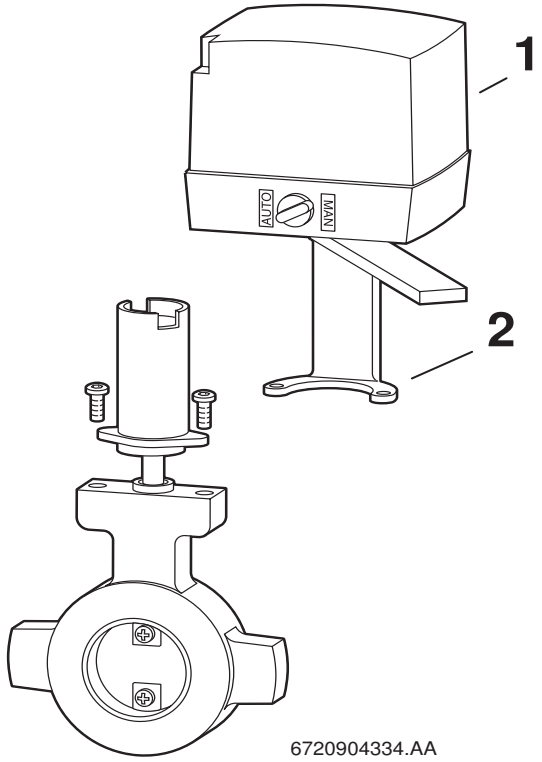

Pos	Bestell-Nr.	Bezeichnung	Description	Dénomination	Descrizione	Benaming	Designação	PG
1	**8 729 010 546 0**	Stellantrieb	Actuator	Actuator	Attuatore	Stelaandrijving	Atuador	71
2	**8 729 010 547 0**	Halter	Fixing bracket	Support	Angolare	Steunbeugel	Suporte de fixação	42

For:

Ersatzteilliste Spare parts list Liste des pièces de rechange Lista parti di ricambio Onderdelenlijst Catálogo de peças de substituição	**DS150 - 7719001748**

Für dieses Erzeugnis gibt es keine Ersatzteile
No spare parts available for this product
Aucune pièce détachée disponible pour ce produit
Não existem peças de substituição disponíveis para este produto
Per questo prodotto non sono piú disponibili parti di ricambio
Bu mamul için Yedek parça mevcut degildir

6720904352.AA

Pos	Bestell-Nr.	Bezeichnung	Description	Dénomination	Descrizione	Benaming	Designação	PG
	8 710 000 000 0	Keine Ersatzteile verfügbar	No spare parts available	Aucune pièce détachée disponible	Non disponibili parti di ricambio	No spare parts available	Não peças de substituição disponíveis	

For:

Ersatzteilliste Spare parts list Liste des pièces de rechange Lista parti di ricambio Onderdelenlijst Catálogo de peças de substituição	**DWM15 - 7719001375**

Kein Bild vorhanden

No picture available

6720904170.AA

Pos	Bestell-Nr.	Bezeichnung	Description	Dénomination	Descrizione	Benaming	Designação	PG
	8 712 005 010 0	O-Ring	O-RING	Joint torique	Anello tenuta	O-Ring	O-Ring	26

For:

Ersatzteilliste Spare parts list Liste des pièces de rechange Lista parti di ricambio Onderdelenlijst Catálogo de peças de substituição	**DWM15-1 - 7719002707**

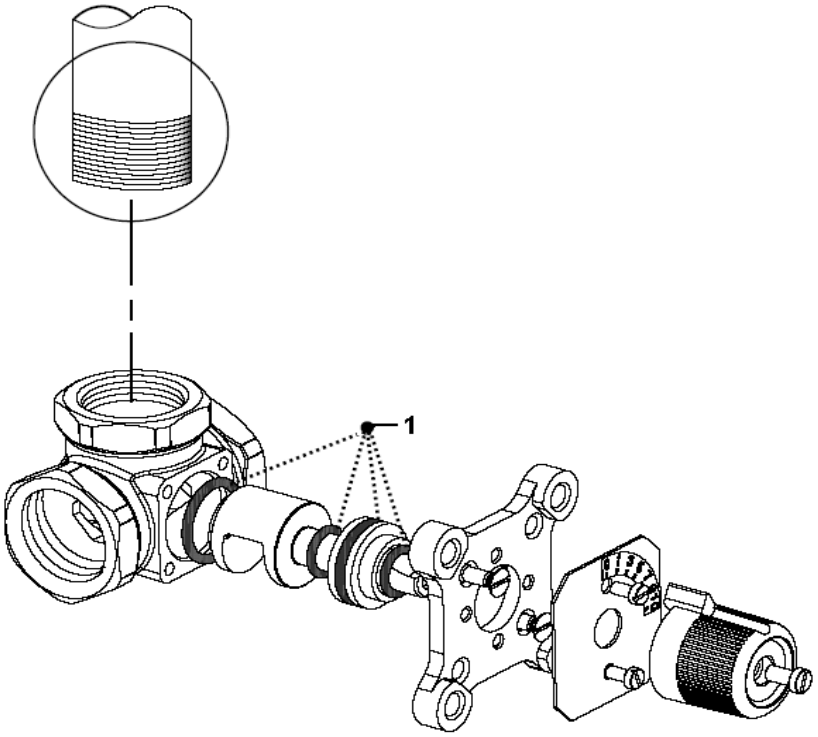

Pos	Bestell-Nr.	Bezeichnung	Description	Dénomination	Descrizione	Benaming	Designação	PG
1	**8 729 012 644 0**	Dichtungssatz	Set of washers	Sachet de joints	Set di guarnizioni	Set af dichting	Set af dichting	28

For:

Ersatzteilliste Spare parts list Liste des pièces de rechange Lista parti di ricambio Onderdelenlijst Catálogo de peças de substituição	**DWM20 - 7719001376**

Kein Bild vorhanden

No picture available

6720904170.AA

Pos	Bestell-Nr.	Bezeichnung	Description	Dénomination	Descrizione	Benaming	Designação	PG
	8 712 005 010 0	O-Ring	O-RING	Joint torique	Anello tenuta	O-Ring	O-Ring	26

For:

Ersatzteilliste Spare parts list Liste des pièces de rechange Lista parti di ricambio Onderdelenlijst Catálogo de peças de substituição	**DWM20-1 - 7719002708**

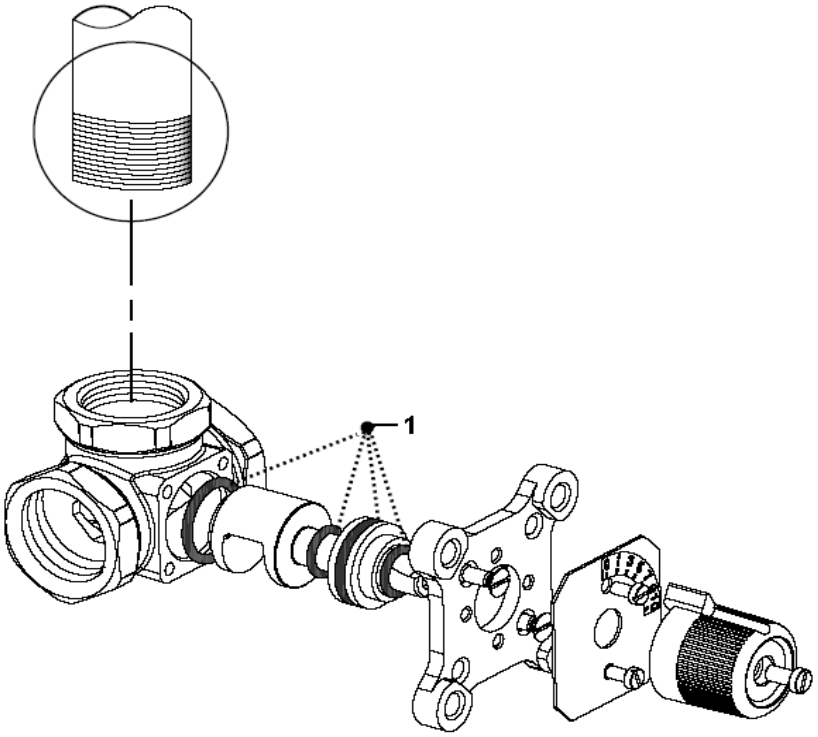

Pos	Bestell-Nr.	Bezeichnung	Description	Dénomination	Descrizione	Benaming	Designação	PG
1	**8 729 012 644 0**	Dichtungssatz	Set of washers	Sachet de joints	Set di guarnizioni	Set af dichting	Set af dichting	28
For:								

Ersatzteilliste Spare parts list Liste des pièces de rechange Lista parti di ricambio Onderdelenlijst Catálogo de peças de substituição	**DWM25 - 7719001377**

Kein Bild vorhanden

No picture available

6720904170.AA

Pos	Bestell-Nr.	Bezeichnung	Description	Dénomination	Descrizione	Benaming	Designação	PG
	8 712 005 010 0	O-Ring	O-RING	Joint torique	Anello tenuta	O-Ring	O-Ring	26

For:

Ersatzteilliste Spare parts list Liste des pièces de rechange Lista parti di ricambio Onderdelenlijst Catálogo de peças de substituição	**DWM25-1 - 7719002709**

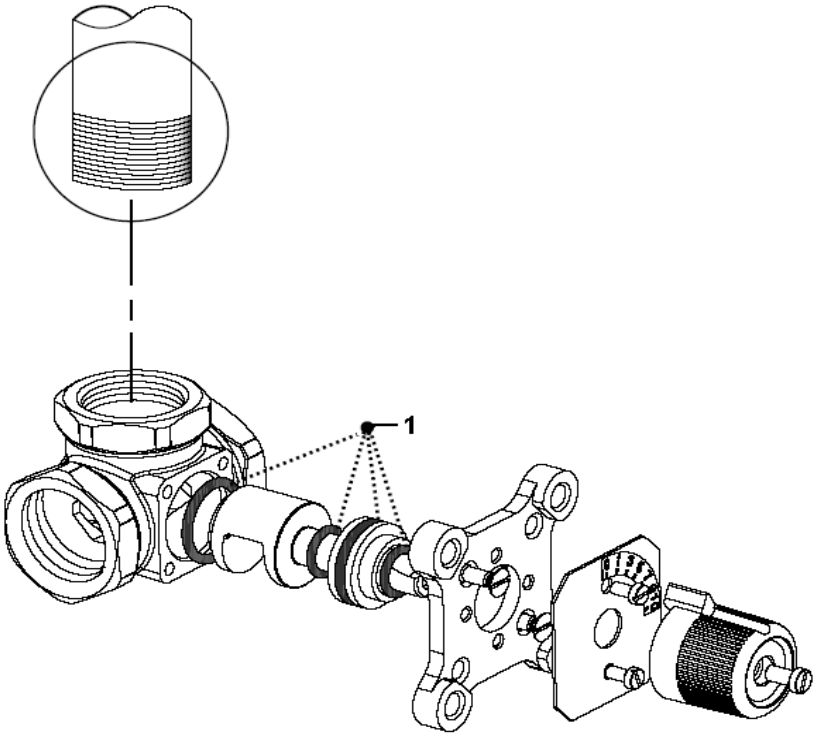

Pos	Bestell-Nr.	Bezeichnung	Description	Dénomination	Descrizione	Benaming	Designação	PG
1	**8 729 012 644 0**	Dichtungssatz	Set of washers	Sachet de joints	Set di guarnizioni	Set af dichting	Set af dichting	28

For:

Ersatzteilliste Spare parts list Liste des pièces de rechange Lista parti di ricambio Onderdelenlijst Catálogo de peças de substituição	**DWM32 - 7719001378**

Kein Bild vorhanden

No picture available

6720904170.AA

Pos	Bestell-Nr.	Bezeichnung	Description	Dénomination	Descrizione	Benaming	Designação	PG
	8 712 005 010 0	O-Ring	O-RING	Joint torique	Anello tenuta	O-Ring	O-Ring	26

For:

Ersatzteilliste Spare parts list Liste des pièces de rechange Lista parti di ricambio Onderdelenlijst Catálogo de peças de substituição	**DWM32-1 - 7719002710**

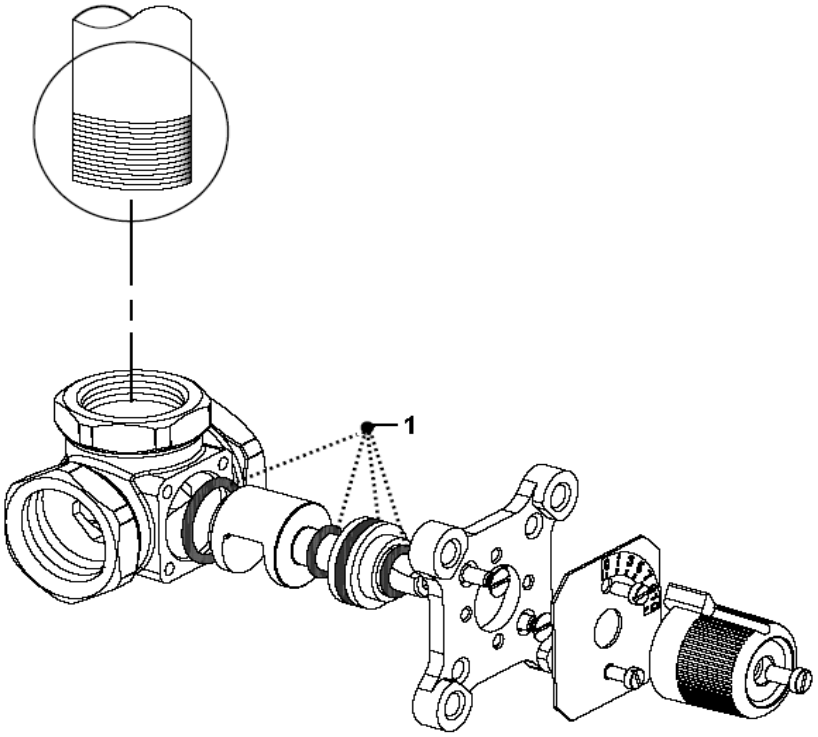

Pos	Bestell-Nr.	Bezeichnung	Description	Dénomination	Descrizione	Benaming	Designação	PG
1	**8 729 012 644 0**	Dichtungssatz	Set of washers	Sachet de joints	Set di guarnizioni	Set af dichting	Set af dichting	28

For:

Ersatzteilliste Spare parts list Liste des pièces de rechange Lista parti di ricambio Onderdelenlijst Catálogo de peças de substituição	**DWM40 - 7719001862**

Für dieses Erzeugnis gibt es keine Ersatzteile
No spare parts available for this product
Aucune pièce détachée disponible pour ce produit
Não existem peças de substituição disponíveis para este produto
Per questo prodotto non sono piú disponibili parti di ricambio
Bu mamul için Yedek parça mevcut degildir

6720904352.AA

Pos	Bestell-Nr.	Bezeichnung	Description	Dénomination	Descrizione	Benaming	Designação	PG
	8 710 000 000 0	Keine Ersatzteile verfügbar	No spare parts available	Aucune pièce détachée disponible	Non disponibili parti di ricambio	No spare parts available	Não peças de substituição disponíveis	

For:

Ersatzteilliste Spare parts list Liste des pièces de rechange Lista parti di ricambio Onderdelenlijst Catálogo de peças de substituição	**DWM50 - 7719001863**

Für dieses Erzeugnis gibt es keine Ersatzteile
No spare parts available for this product
Aucune pièce détachée disponible pour ce produit
Não existem peças de substituição disponíveis para este produto
Per questo prodotto non sono piú disponibili parti di ricambio
Bu mamul için Yedek parça mevcut degildir

6720904352.AA

Pos	Bestell-Nr.	Bezeichnung	Description	Dénomination	Descrizione	Benaming	Designação	PG
	8 710 000 000 0	Keine Ersatzteile verfügbar	No spare parts available	Aucune pièce détachée disponible	Non disponibili parti di ricambio	No spare parts available	Não peças de substituição disponíveis	

For:

Ersatzteilliste Spare parts list Liste des pièces de rechange Lista parti di ricambio Onderdelenlijst Catálogo de peças de substituição	**EAK164 - 7719000566**

Kein Bild vorhanden

No picture available

6720904170.AA

Pos	Bestell-Nr.	Bezeichnung	Description	Dénomination	Descrizione	Benaming	Designação	PG
	8 717 204 106	Antrieb	Drive unit	Unite d´entrainement	Attuatore	Aandrijfeenheid	Tracção	

For:

Ersatzteilliste Spare parts list Liste des pièces de rechange Lista parti di ricambio Onderdelenlijst Catálogo de peças de substituição	**EAK165 - 7719000567**

Kein Bild vorhanden

No picture available

6720904170.AA

Pos	Bestell-Nr.	Bezeichnung	Description	Dénomination	Descrizione	Benaming	Designação	PG
	8 717 204 106 0	Antrieb	Drive unit	Unite d´entrainement	Attuatore	Aandrijfeenheid	Tracção	51

For:

Ersatzteilliste Spare parts list Liste des pièces de rechange Lista parti di ricambio Onderdelenlijst Catálogo de peças de substituição	**EAK604 - 7719000562**

Kein Bild vorhanden

No picture available

6720904170.AA

Pos	Bestell-Nr.	Bezeichnung	Description	Dénomination	Descrizione	Benaming	Designação	PG
	8 717 204 106 0	Antrieb	Drive unit	Unite d´entrainement	Attuatore	Aandrijfeenheid	Tracção	51
	8 718 006 452 0	Klappe 36KW	Cover 36KW	Couvercle 36KW	Sportello 36KW	Deksel 36KW	Tampa 36KW	54

For:

Ersatzteilliste Spare parts list Liste des pièces de rechange Lista parti di ricambio Onderdelenlijst Catálogo de peças de substituição	**EAK605 - 7719000563**

Kein Bild vorhanden

No picture available

6720904170.AA

Pos	Bestell-Nr.	Bezeichnung	Description	Dénomination	Descrizione	Benaming	Designação	PG
	8 717 204 106 0	Antrieb	Drive unit	Unite d´entrainement	Attuatore	Aandrijfeenheid	Tracção	51
	8 718 006 453 0	Klappe 45KW	Cover 45KW	Couvercle 45KW	Sportello 45KW	Deksel 45KW	Tampa 45KW	54

For:

Ersatzteilliste Spare parts list Liste des pièces de rechange Lista parti di ricambio Onderdelenlijst Catálogo de peças de substituição	**EAK606 - 7719000564**

Kein Bild vorhanden

No picture available

6720904170.AA

Pos	Bestell-Nr.	Bezeichnung	Description	Dénomination	Descrizione	Benaming	Designação	PG
	8 717 204 106 0	Antrieb	Drive unit	Unite d´entrainement	Attuatore	Aandrijfeenheid	Tracção	51
	8 718 006 454 0	Klappe 54KW	Cover 54KW	Couvercle 54KW	Sportello 54KW	Deksel 54KW	Tampa 54KW	55

For:

Ersatzteilliste Spare parts list Liste des pièces de rechange Lista parti di ricambio Onderdelenlijst Catálogo de peças de substituição	**EAK607 - 7719000568**

Kein Bild vorhanden

No picture available

6720904170.AA

Pos	Bestell-Nr.	Bezeichnung	Description	Dénomination	Descrizione	Benaming	Designação	PG
	1 904 681 232 0	Splint (10x)	Split pin (10x)	Goupille (10x)	Coppiglia (10x)	Spie (10x)	Contrapino (10x)	25
	8 713 104 023 0	Antriebswelle	Shaft	Axe	Perno	As	Pernos	40
	8 717 204 106 0	Antrieb	Drive unit	Unite d´entrainement	Attuatore	Aandrijfeenheid	Tracção	51
	8 718 005 212 0	Halter kpl.	Fixing bracket	Support	Angolare	Houder	Suporte	49
	8 718 006 531 0	Klappe 63KW	Cover 63KW	Couvercle 63KW	Sportello 63KW	Deksel 63KW	Tampa 63KW	55

For:

Ersatzteilliste Spare parts list Liste des pièces de rechange Lista parti di ricambio Onderdelenlijst Catálogo de peças de substituição	**EAK608 - 7719000569**

Kein Bild vorhanden

No picture available

6720904170.AA

Pos	Bestell-Nr.	Bezeichnung	Description	Dénomination	Descrizione	Benaming	Designação	PG
	1 904 681 232 0	Splint (10x)	Split pin (10x)	Goupille (10x)	Coppiglia (10x)	Spie (10x)	Contrapino (10x)	25
	8 713 104 023 0	Antriebswelle	Shaft	Axe	Perno	As	Pernos	40
	8 717 204 106 0	Antrieb	Drive unit	Unite d´entrainement	Attuatore	Aandrijfeenheid	Tracção	51
	8 718 005 212 0	Halter kpl.	Fixing bracket	Support	Angolare	Houder	Suporte	49
	8 718 006 532 0	Klappe 74KW	Cover 74KW	Couvercle 74KW	Sportello 74KW	Deksel 74KW	Tampa 74KW	56

For:

Ersatzteilliste Spare parts list Liste des pièces de rechange Lista parti di ricambio Onderdelenlijst Catálogo de peças de substituição	**EAK610 - 7719000570**

Kein Bild vorhanden

No picture available

6720904170.AA

Pos	Bestell-Nr.	Bezeichnung	Description	Dénomination	Descrizione	Benaming	Designação	PG
	1 904 681 232 0	Splint (10x)	Split pin (10x)	Goupille (10x)	Coppiglia (10x)	Spie (10x)	Contrapino (10x)	25
	8 713 104 023 0	Antriebswelle	Shaft	Axe	Perno	As	Pernos	40
	8 717 204 106 0	Antrieb	Drive unit	Unite d´entrainement	Attuatore	Aandrijfeenheid	Tracção	51
	8 718 005 212 0	Halter kpl.	Fixing bracket	Support	Angolare	Houder	Suporte	49
	8 718 006 533 0	Klappe 93KW	Cover 93KW	Couvercle 93KW	Sportello 93KW	Deksel 93KW	Tampa 93KW	56

For:

Ersatzteilliste Spare parts list Liste des pièces de rechange Lista parti di ricambio Onderdelenlijst Catálogo de peças de substituição	**EAK612 - 7719000571**

Kein Bild vorhanden

No picture available

6720904170.AA

Pos	Bestell-Nr.	Bezeichnung	Description	Dénomination	Descrizione	Benaming	Designação	PG
	1 904 681 232 0	Splint (10x)	Split pin (10x)	Goupille (10x)	Coppiglia (10x)	Spie (10x)	Contrapino (10x)	25
	8 713 104 023 0	Antriebswelle	Shaft	Axe	Perno	As	Pernos	40
	8 717 204 106 0	Antrieb	Drive unit	Unite d´entrainement	Attuatore	Aandrijfeenheid	Tracção	51
	8 718 005 212 0	Halter kpl.	Fixing bracket	Support	Angolare	Houder	Suporte	49
	8 718 006 534 0	Klappe 110KW	Cover 110KW	Couvercle 110KW	Sportello 110KW	Deksel 110KW	Tampa 110KW	57

For:

Ersatzteilliste Spare parts list Liste des pièces de rechange Lista parti di ricambio Onderdelenlijst Catálogo de peças de substituição	**EAK613 - 7719000572**

Kein Bild vorhanden

No picture available

6720904170.AA

Pos	Bestell-Nr.	Bezeichnung	Description	Dénomination	Descrizione	Benaming	Designação	PG
	1 904 681 232 0	Splint (10x)	Split pin (10x)	Goupille (10x)	Coppiglia (10x)	Spie (10x)	Contrapino (10x)	25
	8 713 104 023 0	Antriebswelle	Shaft	Axe	Perno	As	Pernos	40
	8 717 204 106 0	Antrieb	Drive unit	Unite d´entrainement	Attuatore	Aandrijfeenheid	Tracção	51
	8 718 005 212 0	Halter kpl.	Fixing bracket	Support	Angolare	Houder	Suporte	49
	8 718 006 535 0	Klappe 120KW	Cover 120KW	Couvercle 120KW	Sportello 120KW	Deksel 120KW	Tampa 120KW	57

For:

Ersatzteilliste Spare parts list Liste des pièces de rechange Lista parti di ricambio Onderdelenlijst Catálogo de peças de substituição	**EAK703 - 7719000983**

Kein Bild vorhanden

No picture available

6720904170.AA

Pos	Bestell-Nr.	Bezeichnung	Description	Dénomination	Descrizione	Benaming	Designação	PG
	2 918 140 417 0	Schraube (10x)	Screw (10x)	Vis (10x)	Vite (10x)	Schroef (10x)	Parafuso (10x)	11
	8 713 104 035 0	Achse	Shaft	Axe	Perno	As	Pernos	33
	8 717 204 230 0	Stellmotor	Servomotor	Servomoteur	Servo motore	Motor	Servomotor	53
	8 718 005 459 0	Klappe	Cover	Couvercle	Sportello	Deksel	Tampa	48
	8 718 005 465 0	Halter	Fixing bracket	Support	Angolare	Steunbeugel	Suporte de fixação	37

For:

Ersatzteilliste Spare parts list Liste des pièces de rechange Lista parti di ricambio Onderdelenlijst Catálogo de peças de substituição	**EAK704 - 7719000984**

Kein Bild vorhanden

No picture available

6720904170.AA

Pos	Bestell-Nr.	Bezeichnung	Description	Dénomination	Descrizione	Benaming	Designação	PG
	2 918 140 417 0	Schraube (10x)	Screw (10x)	Vis (10x)	Vite (10x)	Schroef (10x)	Parafuso (10x)	11
	8 713 104 035 0	Achse	Shaft	Axe	Perno	As	Pernos	33
	8 717 204 230 0	Stellmotor	Servomotor	Servomoteur	Servo motore	Motor	Servomotor	53
	8 718 005 460 0	Klappe	Cover	Couvercle	Sportello	Deksel	Tampa	48
	8 718 005 465 0	Halter	Fixing bracket	Support	Angolare	Steunbeugel	Suporte de fixação	37

For:

Ersatzteilliste Spare parts list Liste des pièces de rechange Lista parti di ricambio Onderdelenlijst Catálogo de peças de substituição	**EAK705 - 7719000985**

Kein Bild vorhanden

No picture available

6720904170.AA

Pos	Bestell-Nr.	Bezeichnung	Description	Dénomination	Descrizione	Benaming	Designação	PG
	2 918 140 417 0	Schraube (10x)	Screw (10x)	Vis (10x)	Vite (10x)	Schroef (10x)	Parafuso (10x)	11
	8 713 104 035 0	Achse	Shaft	Axe	Perno	As	Pernos	33
	8 717 204 230 0	Stellmotor	Servomotor	Servomoteur	Servo motore	Motor	Servomotor	53
	8 718 005 461 0	Klappe	Cover	Couvercle	Sportello	Deksel	Tampa	48
	8 718 005 465 0	Halter	Fixing bracket	Support	Angolare	Steunbeugel	Suporte de fixação	37

For:

Ersatzteilliste Spare parts list Liste des pièces de rechange Lista parti di ricambio Onderdelenlijst Catálogo de peças de substituição	**EAK706 - 7719000986**

Kein Bild vorhanden

No picture available

6720904170.AA

Pos	Bestell-Nr.	Bezeichnung	Description	Dénomination	Descrizione	Benaming	Designação	PG
	2 918 140 417 0	Schraube (10x)	Screw (10x)	Vis (10x)	Vite (10x)	Schroef (10x)	Parafuso (10x)	11
	8 713 104 035 0	Achse	Shaft	Axe	Perno	As	Pernos	33
	8 717 204 230 0	Stellmotor	Servomotor	Servomoteur	Servo motore	Motor	Servomotor	53
	8 718 005 462 0	Klappe	Cover	Couvercle	Sportello	Deksel	Tampa	48
	8 718 005 465 0	Halter	Fixing bracket	Support	Angolare	Steunbeugel	Suporte de fixação	37

For:

Ersatzteilliste Spare parts list Liste des pièces de rechange Lista parti di ricambio Onderdelenlijst Catálogo de peças de substituição	**EAK707 - 7719000987**

Kein Bild vorhanden

No picture available

6720904170.AA

Pos	Bestell-Nr.	Bezeichnung	Description	Dénomination	Descrizione	Benaming	Designação	PG
	2 918 140 417 0	Schraube (10x)	Screw (10x)	Vis (10x)	Vite (10x)	Schroef (10x)	Parafuso (10x)	11
	8 713 104 035 0	Achse	Shaft	Axe	Perno	As	Pernos	33
	8 717 204 230 0	Stellmotor	Servomotor	Servomoteur	Servo motore	Motor	Servomotor	53
	8 718 005 463 0	Klappe	Cover	Couvercle	Sportello	Deksel	Tampa	49
	8 718 005 465 0	Halter	Fixing bracket	Support	Angolare	Steunbeugel	Suporte de fixação	37

For:

Ersatzteilliste Spare parts list Liste des pièces de rechange Lista parti di ricambio Onderdelenlijst Catálogo de peças de substituição	**EAK707 - 7719001109**

Kein Bild vorhanden

No picture available

6720904170.AA

Pos	Bestell-Nr.	Bezeichnung	Description	Dénomination	Descrizione	Benaming	Designação	PG
	1 904 681 232 0	Splint (10x)	Split pin (10x)	Goupille (10x)	Coppiglia (10x)	Spie (10x)	Contrapino (10x)	25
	8 713 104 035 0	Achse	Shaft	Axe	Perno	As	Pernos	33
	8 717 204 230 0	Stellmotor	Servomotor	Servomoteur	Servo motore	Motor	Servomotor	53
	8 718 005 465 0	Halter	Fixing bracket	Support	Angolare	Steunbeugel	Suporte de fixação	37
	8 729 010 584 0	Kabel	Cable	Faisceau	Cablaggio	Kabel	Cabo de ligação	34
	8 729 010 585 0	Fettspritze	Grease gun	Pompe a graisse	Ghiera	Vet spuit	Massa lubrificante HFT1V7	19
	8 729 010 588 0	Klappe	Cover	Couvercle	Sportello	Deksel	Tampa	40
	8 729 010 589 0	Klappe	Cover	Couvercle	Sportello	Deksel	Tampa	40

For:

Ersatzteilliste Spare parts list Liste des pièces de rechange Lista parti di ricambio Onderdelenlijst Catálogo de peças de substituição	**EAK708 - 7719000988**

Kein Bild vorhanden

No picture available

6720904170.AA

Pos	Bestell-Nr.	Bezeichnung	Description	Dénomination	Descrizione	Benaming	Designação	PG
	2 918 140 417 0	Schraube (10x)	Screw (10x)	Vis (10x)	Vite (10x)	Schroef (10x)	Parafuso (10x)	11
	8 713 104 035 0	Achse	Shaft	Axe	Perno	As	Pernos	33
	8 717 204 230 0	Stellmotor	Servomotor	Servomoteur	Servo motore	Motor	Servomotor	53
	8 718 005 464 0	Klappe	Cover	Couvercle	Sportello	Deksel	Tampa	49
	8 718 005 465 0	Halter	Fixing bracket	Support	Angolare	Steunbeugel	Suporte de fixação	37

For:

Ersatzteilliste Spare parts list Liste des pièces de rechange Lista parti di ricambio Onderdelenlijst Catálogo de peças de substituição	**EAK803 - 7719001202**

Kein Bild vorhanden

No picture available

6720904170.AA

Pos	Bestell-Nr.	Bezeichnung	Description	Dénomination	Descrizione	Benaming	Designação	PG
	2 918 140 417 0	Schraube (10x)	Screw (10x)	Vis (10x)	Vite (10x)	Schroef (10x)	Parafuso (10x)	11
	8 713 104 035 0	Achse	Shaft	Axe	Perno	As	Pernos	33
	8 714 406 026 0	Anschlusskabel m.Stecker	ANSCHLUßKABEL M.STECKER	Anschlußkabel m.Stecker	Anschlußkabel m.Stecker	Anschlußkabel m.Stecker	Anschlußkabel m.Stecker	33
	8 717 204 230 0	Stellmotor	Servomotor	Servomoteur	Servo motore	Motor	Servomotor	53
	8 718 005 465 0	Halter	Fixing bracket	Support	Angolare	Steunbeugel	Suporte de fixação	37

For:

Ersatzteilliste Spare parts list Liste des pièces de rechange Lista parti di ricambio Onderdelenlijst Catálogo de peças de substituição	**EAK804 - 7719001203**

Kein Bild vorhanden

No picture available

6720904170.AA

Pos	Bestell-Nr.	Bezeichnung	Description	Dénomination	Descrizione	Benaming	Designação	PG
	2 918 140 417 0	Schraube (10x)	Screw (10x)	Vis (10x)	Vite (10x)	Schroef (10x)	Parafuso (10x)	11
	8 713 104 035 0	Achse	Shaft	Axe	Perno	As	Pernos	33
	8 714 406 026 0	Anschlusskabel m.Stecker	ANSCHLUßKABEL M.STECKER	Anschlußkabel m.Stecker	Anschlußkabel m.Stecker	Anschlußkabel m.Stecker	Anschlußkabel m.Stecker	33
	8 717 204 230 0	Stellmotor	Servomotor	Servomoteur	Servo motore	Motor	Servomotor	53
	8 718 005 460 0	Klappe	Cover	Couvercle	Sportello	Deksel	Tampa	48
	8 718 005 465 0	Halter	Fixing bracket	Support	Angolare	Steunbeugel	Suporte de fixação	37

For:

Ersatzteilliste Spare parts list Liste des pièces de rechange Lista parti di ricambio Onderdelenlijst Catálogo de peças de substituição	**EAK805 - 7719001204**

Kein Bild vorhanden

No picture available

6720904170.AA

Pos	Bestell-Nr.	Bezeichnung	Description	Dénomination	Descrizione	Benaming	Designação	PG
	2 918 140 417 0	Schraube (10x)	Screw (10x)	Vis (10x)	Vite (10x)	Schroef (10x)	Parafuso (10x)	11
	8 713 104 035 0	Achse	Shaft	Axe	Perno	As	Pernos	33
	8 714 406 026 0	Anschlusskabel m.Stecker	ANSCHLUßKABEL M.STECKER	Anschlußkabel m.Stecker	Anschlußkabel m.Stecker	Anschlußkabel m.Stecker	Anschlußkabel m.Stecker	33
	8 717 204 230 0	Stellmotor	Servomotor	Servomoteur	Servo motore	Motor	Servomotor	53
	8 718 005 465 0	Halter	Fixing bracket	Support	Angolare	Steunbeugel	Suporte de fixação	37

For:

Ersatzteilliste Spare parts list Liste des pièces de rechange Lista parti di ricambio Onderdelenlijst Catálogo de peças de substituição	**EAK806 - 7719001205**

Kein Bild vorhanden

No picture available

6720904170.AA

Pos	Bestell-Nr.	Bezeichnung	Description	Dénomination	Descrizione	Benaming	Designação	PG
	2 918 140 417 0	Schraube (10x)	Screw (10x)	Vis (10x)	Vite (10x)	Schroef (10x)	Parafuso (10x)	11
	8 713 104 035 0	Achse	Shaft	Axe	Perno	As	Pernos	33
	8 714 406 026 0	Anschlusskabel m.Stecker	ANSCHLUßKABEL M.STECKER	Anschlußkabel m.Stecker	Anschlußkabel m.Stecker	Anschlußkabel m.Stecker	Anschlußkabel m.Stecker	33
	8 717 204 230 0	Stellmotor	Servomotor	Servomoteur	Servo motore	Motor	Servomotor	53
	8 718 005 462 0	Klappe	Cover	Couvercle	Sportello	Deksel	Tampa	48
	8 718 005 465 0	Halter	Fixing bracket	Support	Angolare	Steunbeugel	Suporte de fixação	37

For:

Ersatzteilliste Spare parts list Liste des pièces de rechange Lista parti di ricambio Onderdelenlijst Catálogo de peças de substituição	**EAK807 - 7719001206**

Kein Bild vorhanden

No picture available

6720904170.AA

Pos	Bestell-Nr.	Bezeichnung	Description	Dénomination	Descrizione	Benaming	Designação	PG
	2 918 140 417 0	Schraube (10x)	Screw (10x)	Vis (10x)	Vite (10x)	Schroef (10x)	Parafuso (10x)	11
	8 713 104 035 0	Achse	Shaft	Axe	Perno	As	Pernos	33
	8 714 406 026 0	Anschlusskabel m.Stecker	ANSCHLUßKABEL M.STECKER	Anschlußkabel m.Stecker	Anschlußkabel m.Stecker	Anschlußkabel m.Stecker	Anschlußkabel m.Stecker	33
	8 717 204 230 0	Stellmotor	Servomotor	Servomoteur	Servo motore	Motor	Servomotor	53
	8 718 005 465 0	Halter	Fixing bracket	Support	Angolare	Steunbeugel	Suporte de fixação	37

For:

Ersatzteilliste Spare parts list Liste des pièces de rechange Lista parti di ricambio Onderdelenlijst Catálogo de peças de substituição	**EAK808 - 7719001207**

Kein Bild vorhanden

No picture available

6720904170.AA

Pos	Bestell-Nr.	Bezeichnung	Description	Dénomination	Descrizione	Benaming	Designação	PG
	2 918 140 417 0	Schraube (10x)	Screw (10x)	Vis (10x)	Vite (10x)	Schroef (10x)	Parafuso (10x)	11
	8 713 104 035 0	Achse	Shaft	Axe	Perno	As	Pernos	33
	8 714 406 026 0	Anschlusskabel m.Stecker	ANSCHLUßKABEL M.STECKER	Anschlußkabel m.Stecker	Anschlußkabel m.Stecker	Anschlußkabel m.Stecker	Anschlußkabel m.Stecker	33
	8 718 005 464 0	Klappe	Cover	Couvercle	Sportello	Deksel	Tampa	49
	8 718 005 465 0	Halter	Fixing bracket	Support	Angolare	Steunbeugel	Suporte de fixação	37

For:

Ersatzteilliste Spare parts list Liste des pièces de rechange Lista parti di ricambio Onderdelenlijst Catálogo de peças de substituição	**EAK7006 - 7719001108**

Kein Bild vorhanden

No picture available

6720904170.AA

Pos	Bestell-Nr.	Bezeichnung	Description	Dénomination	Descrizione	Benaming	Designação	PG
	1 904 681 232 0	Splint (10x)	Split pin (10x)	Goupille (10x)	Coppiglia (10x)	Spie (10x)	Contrapino (10x)	25
	8 713 104 035 0	Achse	Shaft	Axe	Perno	As	Pernos	33
	8 717 204 230 0	Stellmotor	Servomotor	Servomoteur	Servo motore	Motor	Servomotor	53
	8 718 005 465 0	Halter	Fixing bracket	Support	Angolare	Steunbeugel	Suporte de fixação	37
	8 729 010 584 0	Kabel	Cable	Faisceau	Cablaggio	Kabel	Cabo de ligação	34
	8 729 010 585 0	Fettspritze	Grease gun	Pompe a graisse	Ghiera	Vet spuit	Massa lubrificante HFT1V7	19
	8 729 010 589 0	Klappe	Cover	Couvercle	Sportello	Deksel	Tampa	40

For:

Ersatzteilliste Spare parts list Liste des pièces de rechange Lista parti di ricambio Onderdelenlijst Catálogo de peças de substituição	**EAK7008 - 7719001110**

Kein Bild vorhanden

No picture available

6720904170.AA

Pos	Bestell-Nr.	Bezeichnung	Description	Dénomination	Descrizione	Benaming	Designação	PG
	1 904 681 232 0	Splint (10x)	Split pin (10x)	Goupille (10x)	Coppiglia (10x)	Spie (10x)	Contrapino (10x)	25
	8 713 104 035 0	Achse	Shaft	Axe	Perno	As	Pernos	33
	8 717 204 230 0	Stellmotor	Servomotor	Servomoteur	Servo motore	Motor	Servomotor	53
	8 718 005 465 0	Halter	Fixing bracket	Support	Angolare	Steunbeugel	Suporte de fixação	37
	8 729 010 584 0	Kabel	Cable	Faisceau	Cablaggio	Kabel	Cabo de ligação	34
	8 729 010 585 0	Fettspritze	Grease gun	Pompe a graisse	Ghiera	Vet spuit	Massa lubrificante HFT1V7	19
	8 729 010 589 0	Klappe	Cover	Couvercle	Sportello	Deksel	Tampa	40

For:

Ersatzteilliste Spare parts list Liste des pièces de rechange Lista parti di ricambio Onderdelenlijst Catálogo de peças de substituição	**EAK7009 - 7719001111**

Kein Bild vorhanden

No picture available

6720904170.AA

Pos	Bestell-Nr.	Bezeichnung	Description	Dénomination	Descrizione	Benaming	Designação	PG
	1 904 681 232 0	Splint (10x)	Split pin (10x)	Goupille (10x)	Coppiglia (10x)	Spie (10x)	Contrapino (10x)	25
	8 713 104 035 0	Achse	Shaft	Axe	Perno	As	Pernos	33
	8 717 204 230 0	Stellmotor	Servomotor	Servomoteur	Servo motore	Motor	Servomotor	53
	8 718 005 465 0	Halter	Fixing bracket	Support	Angolare	Steunbeugel	Suporte de fixação	37
	8 729 010 584 0	Kabel	Cable	Faisceau	Cablaggio	Kabel	Cabo de ligação	34
	8 729 010 585 0	Fettspritze	Grease gun	Pompe a graisse	Ghiera	Vet spuit	Massa lubrificante HFT1V7	19
	8 729 010 589 0	Klappe	Cover	Couvercle	Sportello	Deksel	Tampa	40

For:

Ersatzteilliste Spare parts list Liste des pièces de rechange Lista parti di ricambio Onderdelenlijst Catálogo de peças de substituição	**EAK7010 - 7719001112**

Kein Bild vorhanden

No picture available

6720904170.AA

Pos	Bestell-Nr.	Bezeichnung	Description	Dénomination	Descrizione	Benaming	Designação	PG
	1 904 681 232 0	Splint (10x)	Split pin (10x)	Goupille (10x)	Coppiglia (10x)	Spie (10x)	Contrapino (10x)	25
	8 713 104 035 0	Achse	Shaft	Axe	Perno	As	Pernos	33
	8 717 204 230 0	Stellmotor	Servomotor	Servomoteur	Servo motore	Motor	Servomotor	53
	8 718 005 465 0	Halter	Fixing bracket	Support	Angolare	Steunbeugel	Suporte de fixação	37
	8 729 010 584 0	Kabel	Cable	Faisceau	Cablaggio	Kabel	Cabo de ligação	34
	8 729 010 585 0	Fettspritze	Grease gun	Pompe a graisse	Ghiera	Vet spuit	Massa lubrificante HFT1V7	19
	8 729 010 589 0	Klappe	Cover	Couvercle	Sportello	Deksel	Tampa	40

For:

Ersatzteilliste Spare parts list Liste des pièces de rechange Lista parti di ricambio Onderdelenlijst Catálogo de peças de substituição	**EAK7011 - 7719001113**

Kein Bild vorhanden

No picture available

6720904170.AA

Pos	Bestell-Nr.	Bezeichnung	Description	Dénomination	Descrizione	Benaming	Designação	PG
	1 904 681 232 0	Splint (10x)	Split pin (10x)	Goupille (10x)	Coppiglia (10x)	Spie (10x)	Contrapino (10x)	25
	8 713 104 035 0	Achse	Shaft	Axe	Perno	As	Pernos	33
	8 717 204 230 0	Stellmotor	Servomotor	Servomoteur	Servo motore	Motor	Servomotor	53
	8 718 005 465 0	Halter	Fixing bracket	Support	Angolare	Steunbeugel	Suporte de fixação	37
	8 729 010 584 0	Kabel	Cable	Faisceau	Cablaggio	Kabel	Cabo de ligação	34
	8 729 010 585 0	Fettspritze	Grease gun	Pompe a graisse	Ghiera	Vet spuit	Massa lubrificante HFT1V7	19
	8 729 010 589 0	Klappe	Cover	Couvercle	Sportello	Deksel	Tampa	40

For:

Ersatzteilliste Spare parts list Liste des pièces de rechange Lista parti di ricambio Onderdelenlijst Catálogo de peças de substituição	**EAK7012 - 7719001114**

Kein Bild vorhanden

No picture available

6720904170.AA

Pos	Bestell-Nr.	Bezeichnung	Description	Dénomination	Descrizione	Benaming	Designação	PG
	1 904 681 232 0	Splint (10x)	Split pin (10x)	Goupille (10x)	Coppiglia (10x)	Spie (10x)	Contrapino (10x)	25
	8 713 104 035 0	Achse	Shaft	Axe	Perno	As	Pernos	33
	8 717 204 230 0	Stellmotor	Servomotor	Servomoteur	Servo motore	Motor	Servomotor	53
	8 718 005 465 0	Halter	Fixing bracket	Support	Angolare	Steunbeugel	Suporte de fixação	37
	8 729 010 584 0	Kabel	Cable	Faisceau	Cablaggio	Kabel	Cabo de ligação	34
	8 729 010 585 0	Fettspritze	Grease gun	Pompe a graisse	Ghiera	Vet spuit	Massa lubrificante HFT1V7	19
	8 729 010 589 0	Klappe	Cover	Couvercle	Sportello	Deksel	Tampa	40

For:

Ersatzteilliste Spare parts list Liste des pièces de rechange Lista parti di ricambio Onderdelenlijst Catálogo de peças de substituição	**EAK7013 - 7719001115**

Kein Bild vorhanden

No picture available

6720904170.AA

Pos	Bestell-Nr.	Bezeichnung	Description	Dénomination	Descrizione	Benaming	Designação	PG
	1 904 681 232 0	Splint (10x)	Split pin (10x)	Goupille (10x)	Coppiglia (10x)	Spie (10x)	Contrapino (10x)	25
	8 713 104 035 0	Achse	Shaft	Axe	Perno	As	Pernos	33
	8 717 204 230 0	Stellmotor	Servomotor	Servomoteur	Servo motore	Motor	Servomotor	53
	8 718 005 465 0	Halter	Fixing bracket	Support	Angolare	Steunbeugel	Suporte de fixação	37
	8 729 010 584 0	Kabel	Cable	Faisceau	Cablaggio	Kabel	Cabo de ligação	34
	8 729 010 585 0	Fettspritze	Grease gun	Pompe a graisse	Ghiera	Vet spuit	Massa lubrificante HFT1V7	19
	8 729 010 589 0	Klappe	Cover	Couvercle	Sportello	Deksel	Tampa	40

For:

Ersatzteilliste Spare parts list Liste des pièces de rechange Lista parti di ricambio Onderdelenlijst Catálogo de peças de substituição	**EAK7014 - 7719001116**

Kein Bild vorhanden

No picture available

6720904170.AA

Pos	Bestell-Nr.	Bezeichnung	Description	Dénomination	Descrizione	Benaming	Designação	PG
	1 904 681 232 0	Splint (10x)	Split pin (10x)	Goupille (10x)	Coppiglia (10x)	Spie (10x)	Contrapino (10x)	25
	8 713 104 035 0	Achse	Shaft	Axe	Perno	As	Pernos	33
	8 717 204 230 0	Stellmotor	Servomotor	Servomoteur	Servo motore	Motor	Servomotor	53
	8 718 005 465 0	Halter	Fixing bracket	Support	Angolare	Steunbeugel	Suporte de fixação	37
	8 729 010 584 0	Kabel	Cable	Faisceau	Cablaggio	Kabel	Cabo de ligação	34
	8 729 010 585 0	Fettspritze	Grease gun	Pompe a graisse	Ghiera	Vet spuit	Massa lubrificante HFT1V7	19
	8 729 010 589 0	Klappe	Cover	Couvercle	Sportello	Deksel	Tampa	40

For:

Ersatzteilliste Spare parts list Liste des pièces de rechange Lista parti di ricambio Onderdelenlijst Catálogo de peças de substituição	**ELS - 7719001310**

Für dieses Erzeugnis gibt es keine Ersatzteile
No spare parts available for this product
Aucune pièce détachée disponible pour ce produit
Não existem peças de substituição disponíveis para este produto
Per questo prodotto non sono piú disponibili parti di ricambio
Bu mamul için Yedek parça mevcut degildir

6720904352.AA

Pos	Bestell-Nr.	Bezeichnung	Description	Dénomination	Descrizione	Benaming	Designação	PG
	8 710 000 000 0	Keine Ersatzteile verfügbar	No spare parts available	Aucune pièce détachée disponible	Non disponibili parti di ricambio	No spare parts available	Não peças de substituição disponíveis	

For:

Ersatzteilliste Spare parts list Liste des pièces de rechange Lista parti di ricambio Onderdelenlijst Catálogo de peças de substituição	**EU8T - 7719001343**

Kein Bild vorhanden

No picture available

6720904170.AA

Pos	Bestell-Nr.	Bezeichnung	Description	Dénomination	Descrizione	Benaming	Designação	PG
	8 747 208 078 0	Schaltuhr EU8T	Time switch EU8T	Programmateur EU8T	Programmatore EU8T	Tijdschakelaar EU8T	Relógio EU8T	49

For:

Ersatzteilliste Spare parts list Liste des pièces de rechange Lista parti di ricambio Onderdelenlijst Catálogo de peças de substituição	**EU9T - 7719001483**

Für dieses Erzeugnis gibt es keine Ersatzteile
No spare parts available for this product
Aucune pièce détachée disponible pour ce produit
Não existem peças de substituição disponíveis para este produto
Per questo prodotto non sono piú disponibili parti di ricambio
Bu mamul için Yedek parça mevcut degildir

6720904352.AA

Pos	Bestell-Nr.	Bezeichnung	Description	Dénomination	Descrizione	Benaming	Designação	PG
	8 710 000 000 0	Keine Ersatzteile verfügbar	No spare parts available	Aucune pièce détachée disponible	Non disponibili parti di ricambio	No spare parts available	Não peças de substituição disponíveis	

For:

Ersatzteilliste Spare parts list Liste des pièces de rechange Lista parti di ricambio Onderdelenlijst Catálogo de peças de substituição	**EW - 7719001299**

Für dieses Erzeugnis gibt es keine Ersatzteile
No spare parts available for this product
Aucune pièce détachée disponible pour ce produit
Não existem peças de substituição disponíveis para este produto
Per questo prodotto non sono piú disponibili parti di ricambio
Bu mamul için Yedek parça mevcut degildir

6720904352.AA

Pos	Bestell-Nr.	Bezeichnung	Description	Dénomination	Descrizione	Benaming	Designação	PG
	8 710 000 000 0	Keine Ersatzteile verfügbar	No spare parts available	Aucune pièce détachée disponible	Non disponibili parti di ricambio	No spare parts available	Não peças de substituição disponíveis	

For:

Ersatzteilliste Spare parts list Liste des pièces de rechange Lista parti di ricambio Onderdelenlijst Catálogo de peças de substituição	**FS120 - 7719001745**

Für dieses Erzeugnis gibt es keine Ersatzteile
No spare parts available for this product
Aucune pièce détachée disponible pour ce produit
Não existem peças de substituição disponíveis para este produto
Per questo prodotto non sono piú disponibili parti di ricambio
Bu mamul için Yedek parça mevcut degildir

6720904352.AA

Pos	Bestell-Nr.	Bezeichnung	Description	Dénomination	Descrizione	Benaming	Designação	PG
	8 710 000 000 0	Keine Ersatzteile verfügbar	No spare parts available	Aucune pièce détachée disponible	Non disponibili parti di ricambio	No spare parts available	Não peças de substituição disponíveis	

For:

Ersatzteilliste Spare parts list Liste des pièces de rechange Lista parti di ricambio Onderdelenlijst Catálogo de peças de substituição	**FS200 - 7719001646**

Für dieses Erzeugnis gibt es keine Ersatzteile
No spare parts available for this product
Aucune pièce détachée disponible pour ce produit
Não existem peças de substituição disponíveis para este produto
Per questo prodotto non sono piú disponibili parti di ricambio
Bu mamul için Yedek parça mevcut degildir

6720904352.AA

Pos	Bestell-Nr.	Bezeichnung	Description	Dénomination	Descrizione	Benaming	Designação	PG
	8 710 000 000 0	Keine Ersatzteile verfügbar	No spare parts available	Aucune pièce détachée disponible	Non disponibili parti di ricambio	No spare parts available	Não peças de substituição disponíveis	

For:

Ersatzteilliste Spare parts list Liste des pièces de rechange Lista parti di ricambio Onderdelenlijst Catálogo de peças de substituição	**FS350 - 7719001647**

Für dieses Erzeugnis gibt es keine Ersatzteile
No spare parts available for this product
Aucune pièce détachée disponible pour ce produit
Não existem peças de substituição disponíveis para este produto
Per questo prodotto non sono piú disponibili parti di ricambio
Bu mamul için Yedek parça mevcut degildir

6720904352.AA

Pos	Bestell-Nr.	Bezeichnung	Description	Dénomination	Descrizione	Benaming	Designação	PG
	8 710 000 000 0	Keine Ersatzteile verfügbar	No spare parts available	Aucune pièce détachée disponible	Non disponibili parti di ricambio	No spare parts available	Não peças de substituição disponíveis	

For:

Ersatzteilliste Spare parts list Liste des pièces de rechange Lista parti di ricambio Onderdelenlijst Catálogo de peças de substituição	**FÜLLEINRICHTUNG - 7719001655**

Für dieses Erzeugnis gibt es keine Ersatzteile
No spare parts available for this product
Aucune pièce détachée disponible pour ce produit
Não existem peças de substituição disponíveis para este produto
Per questo prodotto non sono piú disponibili parti di ricambio
Bu mamul için Yedek parça mevcut degildir

6720904352.AA

Pos	Bestell-Nr.	Bezeichnung	Description	Dénomination	Descrizione	Benaming	Designação	PG
	8 710 000 000 0	Keine Ersatzteile verfügbar	No spare parts available	Aucune pièce détachée disponible	Non disponibili parti di ricambio	No spare parts available	Não peças de substituição disponíveis	

For:

Ersatzteilliste Spare parts list Liste des pièces de rechange Lista parti di ricambio Onderdelenlijst Catálogo de peças de substituição	**GASECKHAHN - 7719001154**

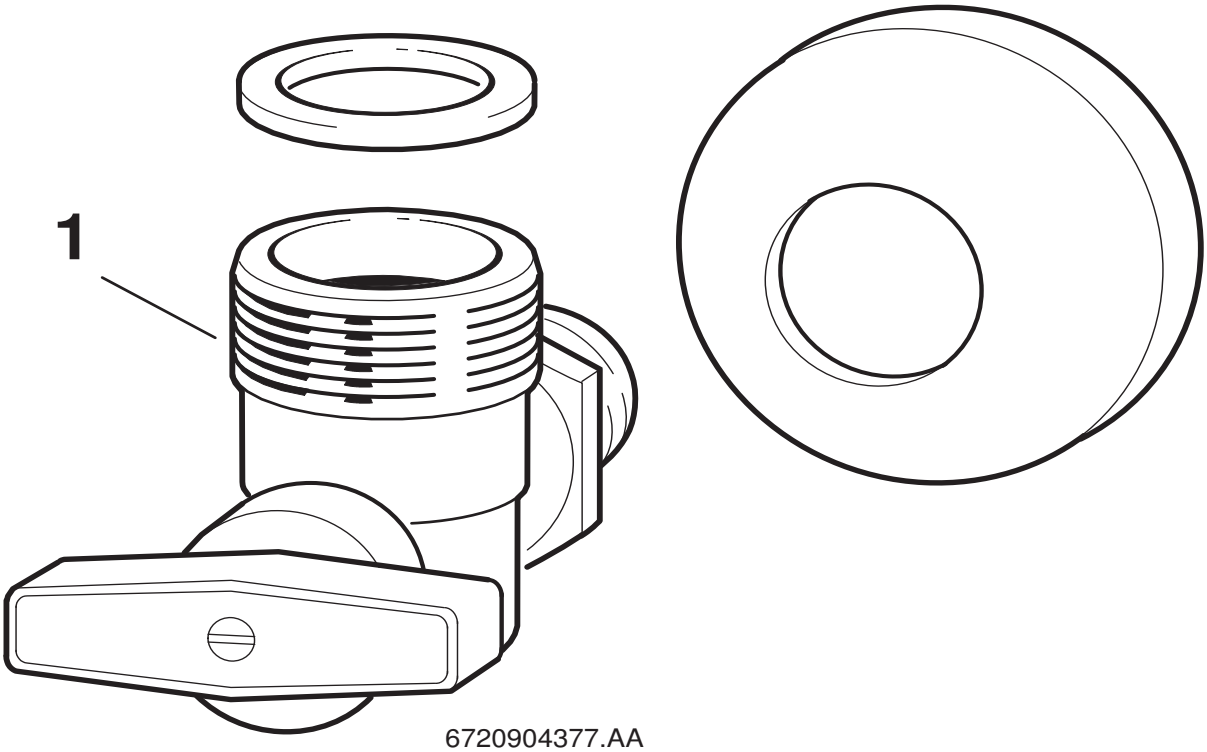

6720904377.AA

Pos	Bestell-Nr.	Bezeichnung	Description	Dénomination	Descrizione	Benaming	Designação	PG
1	**8 717 405 015 0**	Gashahn	Gas cock	Robinet gaz	Rubinetto gas	Gaskraan opbouw	Torneira gás	39

For:

Ersatzteilliste Spare parts list Liste des pièces de rechange Lista parti di ricambio Onderdelenlijst Catálogo de peças de substituição	**HEIZKREISVERTEILER - 7719001200**

Kein Bild vorhanden

No picture available

6720904170.AA

Pos	Bestell-Nr.	Bezeichnung	Description	Dénomination	Descrizione	Benaming	Designação	PG
	8 710 103 052 0	Dichtscheibe 1" (10x)	Washer 1 1/2" (10x)	Joint 1 1/2" (10x)	Guarnizione 1 1/2" (10x)	Afdichting 1 1/2" (10x)	Anel de vedação 1" (10x)	16

For:

Ersatzteilliste
Spare parts list
Liste des pièces de rechange
Lista parti di ricambio
Onderdelenlijst
Catálogo de peças de substituição

HW 2 M/M-2 - 7719002754

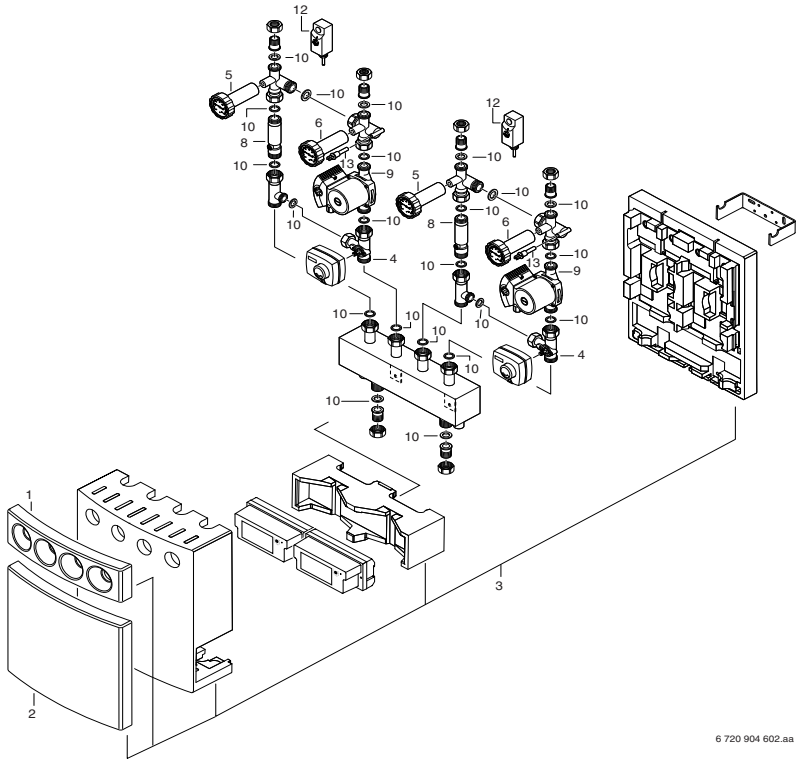

Pos	Bestell-Nr.	Bezeichnung	Description	Dénomination	Descrizione	Benaming	Designação	PG
1	**8 715 503 575 0**	Abdeckung oben	Covering sheet	Couvercle	Coperchio	Afdichting	Tampa de cobertura	38
2	**8 715 503 576 0**	Abdeckung unten	Covering sheet	Couvercle	Coperchio	Afdichting	Tampa de cobertura	39
3	**8 712 303 591 0**	Wärmedämmung	Heat insulation	Isolation thermique	Protezione termica	Warmte-isolatie	Thermo isolante	43
4	**8 717 405 293 0**	Mischereinsatz	Mixer	Malaxeuse	Mescolatore	Mengmodul	Misturador	33
5	**8 717 208 112 0**	Thermometer blau	Thermometer	Thermomètre	Termometro	Thermometer	Termómetro	25
6	**8 717 208 113 0**	Thermometer rot	Thermometer	Thermomètre	Termometro	Thermometer	Termómetro	25
8	**8 717 405 297 0**	Rückschlagventil	Non-return valve	Soupape de non-retour	Valvola di non ritorno	Terugslagklep	Válvula de retenção	37
9	**8 717 204 539 0**	Pumpe Alpha+15-60 130mm G1 1/2 230V 50Hz	Pump Alpha+15-60 130mm G1 1/2 230V 50Hz	Circul. Alpha+15-60 130mm G1 1/2 230V	Pompa Alpha+15-60 130mm G1 1/2 230V 50Hz	Pomp Alpha+15-60 130mm G1 1/2 230V 50Hz	Bomba Alpha+15-60 130mm G1 1/2 230V 50Hz	53
10	**8 710 103 046 0**	Dichtscheibe 1" (10x)	Washer 1" (10x)	JOINT 1" (10x) GB152T	Guarnizione (10X)	Afdichting 1" (10x)	Anilha de vedação 1" (10x)	12
12	**7 719 002 255**	TB1	thermocouple TB1	Aquastat sécurité(n°TB1)	thermocouple TB1	thermocouple TB1	thermocouple TB1	
13	**8 714 500 087 0**	Temperaturfühler	Temperature sensor	Sonde de temperature	Sensore termometrico	Temperatuurvoeler	Sonda de temperatura	22
	7 719 001 661	HMM Heizungsmischermod.	HMM HEATING MIX MODUL	HMM module de connexion	HMM	HMM VERWARMINGSMENGMODULE	HMM Heizungsmischermod.	
	7 719 002 715	SM3 Mischerstellmotor	SM3 Mixer positioner motor	SM3 Moteur de mélangeur	SM3 Servo motore	SM3 Mengstelmotot	SM3 Motor regulação mistura	

For:

Ersatzteilliste
Spare parts list
Liste des pièces de rechange
Lista parti di ricambio
Onderdelenlijst
Catálogo de peças de substituição

HW 2 U/M-2 - 7719002753

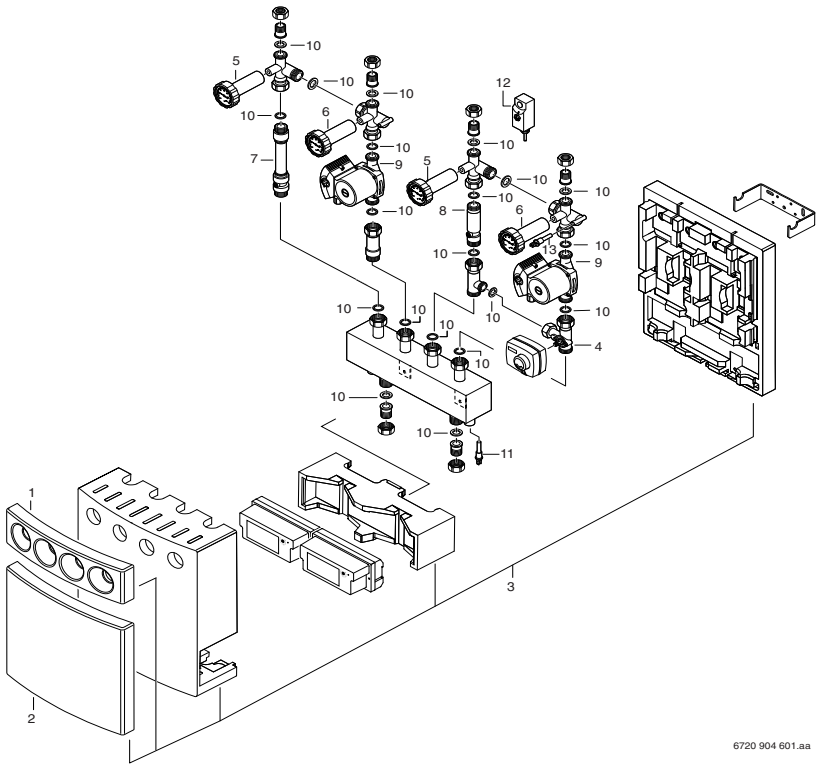

Pos	Bestell-Nr.	Bezeichnung	Description	Dénomination	Descrizione	Benaming	Designação	PG
1	**8 715 503 575 0**	Abdeckung oben	Covering sheet	Couvercle	Coperchio	Afdichting	Tampa de cobertura	38
2	**8 715 503 576 0**	Abdeckung unten	Covering sheet	Couvercle	Coperchio	Afdichting	Tampa de cobertura	39
3	**8 712 303 591 0**	Wärmedämmung	Heat insulation	Isolation thermique	Protezione termica	Warmte-isolatie	Thermo isolante	43
4	**8 717 405 293 0**	Mischereinsatz	Mixer	Malaxeuse	Mescolatore	Mengmodul	Misturador	33
5	**8 717 208 112 0**	Thermometer blau	Thermometer	Thermomètre	Termometro	Thermometer	Termómetro	25
6	**8 717 208 113 0**	Thermometer rot	Thermometer	Thermomètre	Termometro	Thermometer	Termómetro	25
7	**8 717 401 036 0**	Rückschlagventil	Non-return valve	Soupape de non-retour	Valvola di non ritorno	Terugslagklep	Válvula de retenção	39
8	**8 717 405 297 0**	Rückschlagventil	Non-return valve	Soupape de non-retour	Valvola di non ritorno	Terugslagklep	Válvula de retenção	37
9	**8 717 204 539 0**	Pumpe Alpha+15-60 130mm G1 1/2 230V 50Hz	Pump Alpha+15-60 130mm G1 1/2 230V 50Hz	Circul. Alpha+15-60 130mm G1 1/2 230V	Pompa Alpha+15-60 130mm G1 1/2 230V 50Hz	Pomp Alpha+15-60 130mm G1 1/2 230V 50Hz	Bomba Alpha+15-60 130mm G1 1/2 230V 50Hz	53
10	**8 710 103 046 0**	Dichtscheibe 1" (10x)	Washer 1" (10x)	JOINT 1" (10x) GB152T	Guarnizione (10X)	Afdichting 1" (10x)	Anilha de vedação 1" (10x)	12
11	**8 714 500 087 0**	Temperaturfühler	Temperature sensor	Sonde de temperature	Sensore termometrico	Temperatuurvoeler	Sonda de temperatura	22
12	**7 719 002 255**	TB1	thermocouple TB1	Aquastat sécurité(n°TB1)	thermocouple TB1	thermocouple TB1	thermocouple TB1	
13	**8 714 500 087 0**	Temperaturfühler	Temperature sensor	Sonde de temperature	Sensore termometrico	Temperatuurvoeler	Sonda de temperatura	22
	7 719 001 661	HMM Heizungsmischermod.	HMM HEATING MIX MODUL	HMM module de connexion	HMM	HMM VERWARMINGSMENGMODULE	HMM Heizungsmischermod.	
	7 719 001 662	HSM Heizungsschaltmodul	HSM HEIZUNGSSCHALTMODUL	HSM module de connexion	HSM	HSM VERWARMINGSSCHAKELMODULE	HSM Heizungsschaltmodul	
	7 719 002 715	SM3 Mischerstellmotor	SM3 Mixer positioner motor	SM3 Moteur de mélangeur	SM3 Servo motore	SM3 Mengstelmotot	SM3 Motor regulação mistura	

For:

Ersatzteilliste
Spare parts list
Liste des pièces de rechange
Lista parti di ricambio
Onderdelenlijst
Catálogo de peças de substituição

HW 2 U/U-2 - 7719002752

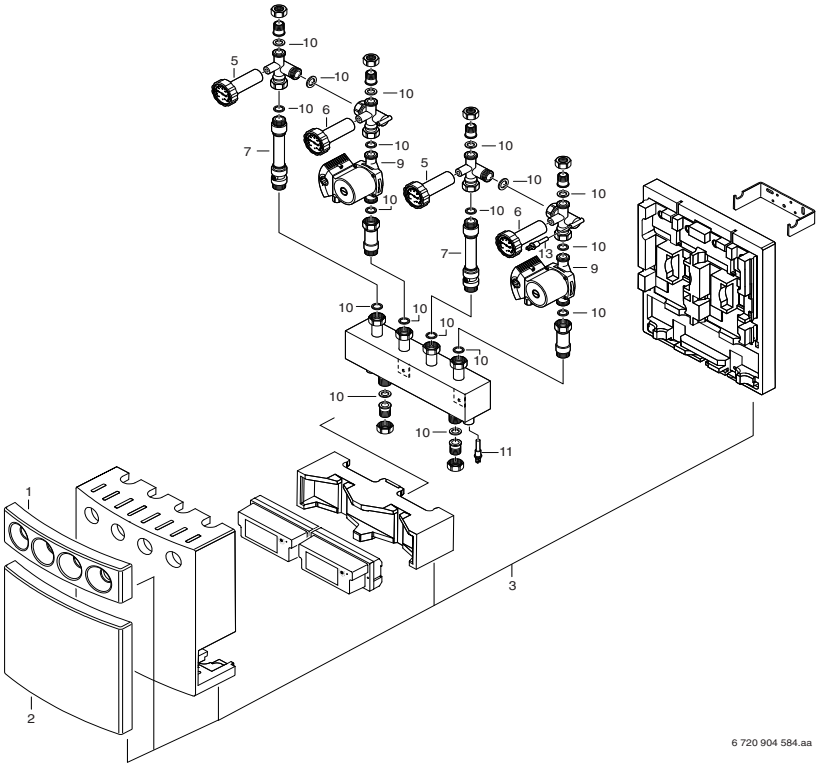

Pos	Bestell-Nr.	Bezeichnung	Description	Dénomination	Descrizione	Benaming	Designação	PG
1	**8 715 503 575 0**	Abdeckung oben	Covering sheet	Couvercle	Coperchio	Afdichting	Tampa de cobertura	38
2	**8 715 503 576 0**	Abdeckung unten	Covering sheet	Couvercle	Coperchio	Afdichting	Tampa de cobertura	39
3	**8 712 303 591 0**	Wärmedämmung	Heat insulation	Isolation thermique	Protezione termica	Warmte-isolatie	Thermo isolante	43
5	**8 717 208 112 0**	Thermometer blau	Thermometer	Thermomètre	Termometro	Thermometer	Termómetro	25
6	**8 717 208 113 0**	Thermometer rot	Thermometer	Thermomètre	Termometro	Thermometer	Termómetro	25
7	**8 717 401 036 0**	Rückschlagventil	Non-return valve	Soupape de non-retour	Valvola di non ritorno	Terugslagklep	Válvula de retenção	39
9	**8 717 204 539 0**	Pumpe Alpha+15-60 130mm G1 1/2 230V 50Hz	Pump Alpha+15-60 130mm G1 1/2 230V 50Hz	Circul. Alpha+15-60 130mm G1 1/2 230V	Pompa Alpha+15-60 130mm G1 1/2 230V 50Hz	Pomp Alpha+15-60 130mm G1 1/2 230V 50Hz	Bomba Alpha+15-60 130mm G1 1/2 230V 50Hz	53
10	**8 710 103 046 0**	Dichtscheibe 1" (10x)	Washer 1" (10x)	JOINT 1" (10x) GB152T	Guarnizione (10X)	Afdichting 1" (10x)	Anilha de vedação 1" (10x)	12
11	**8 714 500 087 0**	Temperaturfühler	Temperature sensor	Sonde de temperature	Sensore termometrico	Temperatuurvoeler	Sonda de temperatura	22
13	**8 714 500 087 0**	Temperaturfühler	Temperature sensor	Sonde de temperature	Sensore termometrico	Temperatuurvoeler	Sonda de temperatura	22
	7 719 001 661	HMM Heizungsmischermod.	HMM HEATING MIX MODUL	HMM module de connexion	HMM	HMM VERWARMINGSMENGMODULE	HMM Heizungsmischermod.	
	7 719 001 662	HSM Heizungsschaltmodul	HSM HEIZUNGSSCHALTMODUL	HSM module de connexion	HSM	HSM VERWARMINGSSCHAKELMODULE	HSM Heizungsschaltmodul	

For:

Ersatzteilliste
Spare parts list
Liste des pièces de rechange
Lista parti di ricambio
Onderdelenlijst
Catálogo de peças de substituição

HW2-2 G/G - 7719002863

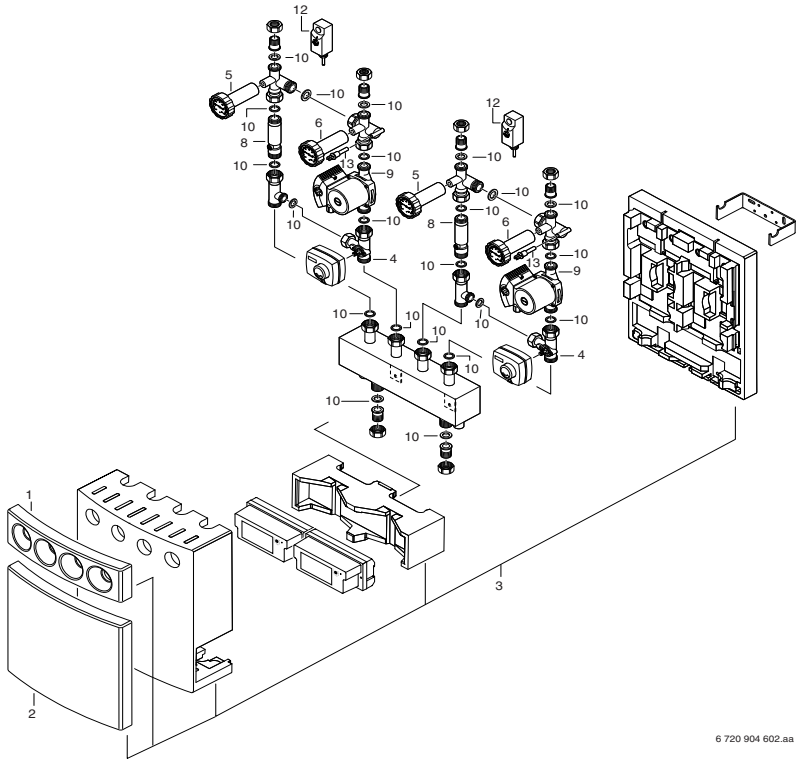

Pos	Bestell-Nr.	Bezeichnung	Description	Dénomination	Descrizione	Benaming	Designação	PG
1	**8 715 503 575 0**	Abdeckung oben	Covering sheet	Couvercle	Coperchio	Afdichting	Tampa de cobertura	38
2	**8 715 503 576 0**	Abdeckung unten	Covering sheet	Couvercle	Coperchio	Afdichting	Tampa de cobertura	39
3	**8 712 303 591 0**	Wärmedämmung	Heat insulation	Isolation thermique	Protezione termica	Warmte-isolatie	Thermo isolante	43
4	**8 717 405 293 0**	Mischereinsatz	Mixer	Malaxeuse	Mescolatore	Mengmodul	Misturador	33
5	**8 717 208 112 0**	Thermometer blau	Thermometer	Thermomètre	Termometro	Thermometer	Termómetro	25
6	**8 717 208 113 0**	Thermometer rot	Thermometer	Thermomètre	Termometro	Thermometer	Termómetro	25
8	**8 717 405 297 0**	Rückschlagventil	Non-return valve	Soupape de non-retour	Valvola di non ritorno	Terugslagklep	Válvula de retenção	37
9	**8 717 204 539 0**	Pumpe Alpha+15-60 130mm G1 1/2 230V 50Hz	Pump Alpha+15-60 130mm G1 1/2 230V 50Hz	Circul. Alpha+15-60 130mm G1 1/2 230V	Pompa Alpha+15-60 130mm G1 1/2 230V 50Hz	Pomp Alpha+15-60 130mm G1 1/2 230V 50Hz	Bomba Alpha+15-60 130mm G1 1/2 230V 50Hz	53
10	**8 710 103 046 0**	Dichtscheibe 1" (10x)	Washer 1" (10x)	JOINT 1" (10x) GB152T	Guarnizione (10X)	Afdichting 1" (10x)	Anilha de vedação 1" (10x)	12
12	**7 719 002 255**	TB1	thermocouple TB1	Aquastat sécurité(n°TB1)	thermocouple TB1	thermocouple TB1	thermocouple TB1	
13	**8 714 500 087 0**	Temperaturfühler	Temperature sensor	Sonde de temperature	Sensore termometrico	Temperatuurvoeler	Sonda de temperatura	22
	7 719 001 661	HMM Heizungsmischermod.	HMM HEATING MIX MODUL	HMM module de connexion	HMM	HMM VERWARMINGSMENGMODULE	HMM Heizungsmischermod.	
	7 719 002 715	SM3 Mischerstellmotor	SM3 Mixer positioner motor	SM3 Moteur de mélangeur	SM3 Servo motore	SM3 Mengstelmotot	SM3 Motor regulação mistura	

For:

Ersatzteilliste
Spare parts list
Liste des pièces de rechange
Lista parti di ricambio
Onderdelenlijst
Catálogo de peças de substituição

HW2-2 U/G - 7719002862

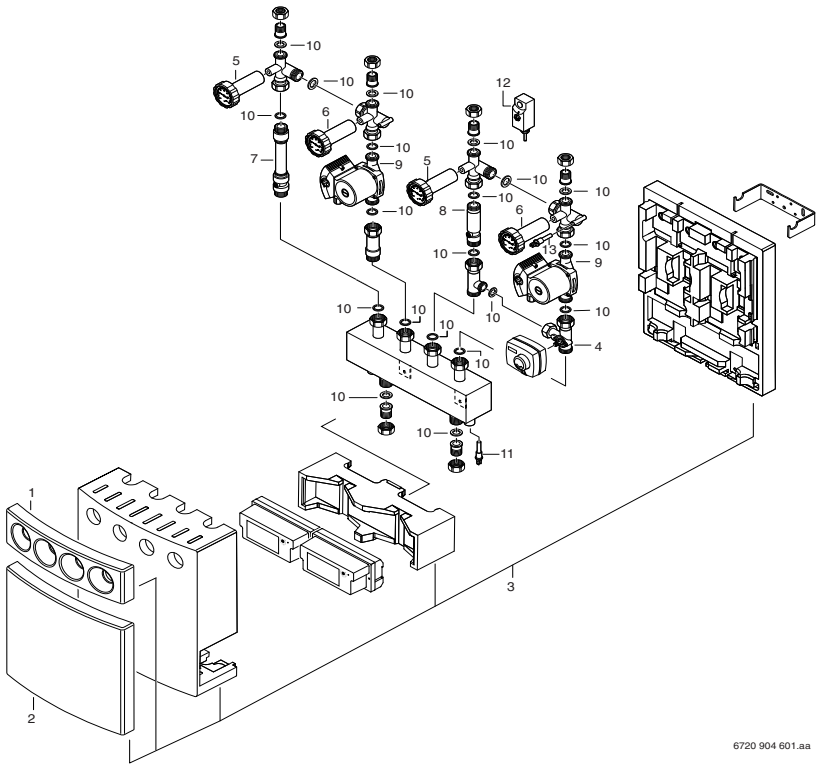

Pos	Bestell-Nr.	Bezeichnung	Description	Dénomination	Descrizione	Benaming	Designação	PG
1	**8 715 503 575 0**	Abdeckung oben	Covering sheet	Couvercle	Coperchio	Afdichting	Tampa de cobertura	38
2	**8 715 503 576 0**	Abdeckung unten	Covering sheet	Couvercle	Coperchio	Afdichting	Tampa de cobertura	39
3	**8 712 303 591 0**	Wärmedämmung	Heat insulation	Isolation thermique	Protezione termica	Warmte-isolatie	Thermo isolante	43
4	**8 717 405 293 0**	Mischereinsatz	Mixer	Malaxeuse	Mescolatore	Mengmodul	Misturador	33
5	**8 717 208 112 0**	Thermometer blau	Thermometer	Thermomètre	Termometro	Thermometer	Termómetro	25
6	**8 717 208 113 0**	Thermometer rot	Thermometer	Thermomètre	Termometro	Thermometer	Termómetro	25
7	**8 717 401 036 0**	Rückschlagventil	Non-return valve	Soupape de non-retour	Valvola di non ritorno	Terugslagklep	Válvula de retenção	39
8	**8 717 405 297 0**	Rückschlagventil	Non-return valve	Soupape de non-retour	Valvola di non ritorno	Terugslagklep	Válvula de retenção	37
9	**8 717 204 539 0**	Pumpe Alpha+15-60 130mm G1 1/2 230V 50Hz	Pump Alpha+15-60 130mm G1 1/2 230V 50Hz	Circul. Alpha+15-60 130mm G1 1/2 230V	Pompa Alpha+15-60 130mm G1 1/2 230V 50Hz	Pomp Alpha+15-60 130mm G1 1/2 230V 50Hz	Bomba Alpha+15-60 130mm G1 1/2 230V 50Hz	53
10	**8 710 103 046 0**	Dichtscheibe 1" (10x)	Washer 1" (10x)	JOINT 1" (10x) GB152T	Guarnizione (10X)	Afdichting 1" (10x)	Anilha de vedação 1" (10x)	12
11	**8 714 500 087 0**	Temperaturfühler	Temperature sensor	Sonde de temperature	Sensore termometrico	Temperatuurvoeler	Sonda de temperatura	22
12	**7 719 002 255**	TB1	thermocouple TB1	Aquastat sécurité(n°TB1)	thermocouple TB1	thermocouple TB1	thermocouple TB1	
13	**8 714 500 087 0**	Temperaturfühler	Temperature sensor	Sonde de temperature	Sensore termometrico	Temperatuurvoeler	Sonda de temperatura	22
	7 719 001 661	HMM Heizungsmischermod.	HMM HEATING MIX MODUL	HMM module de connexion	HMM	HMM VERWARMINGSMENGMODULE	HMM Heizungsmischermod.	
	7 719 001 662	HSM Heizungsschaltmodul	HSM HEIZUNGSSCHALTMODUL	HSM module de connexion	HSM	HSM VERWARMINGSSCHAKELMODULE	HSM Heizungsschaltmodul	
	7 719 002 715	SM3 Mischerstellmotor	SM3 Mixer positioner motor	SM3 Moteur de mélangeur	SM3 Servo motore	SM3 Mengstelmotot	SM3 Motor regulação mistura	

For:

Ersatzteilliste
Spare parts list
Liste des pièces de rechange
Lista parti di ricambio
Onderdelenlijst
Catálogo de peças de substituição

HW2-2 U/U - 7719002861

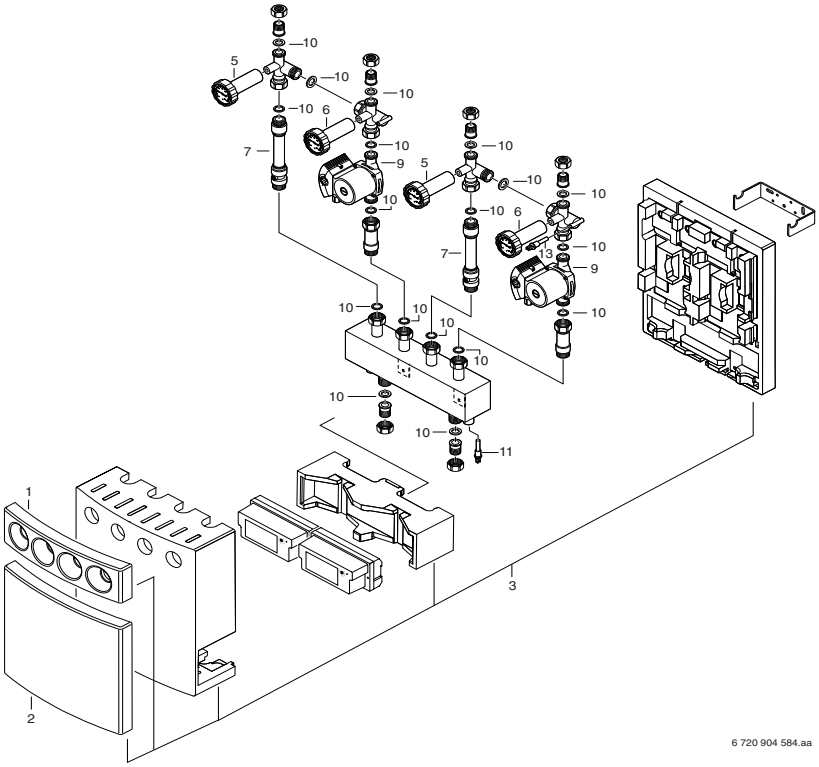

Pos	Bestell-Nr.	Bezeichnung	Description	Dénomination	Descrizione	Benaming	Designação	PG
2	**8 715 503 576 0**	Abdeckung unten	Covering sheet	Couvercle	Coperchio	Afdichting	Tampa de cobertura	39
5	**8 717 208 112 0**	Thermometer blau	Thermometer	Thermomètre	Termometro	Thermometer	Termómetro	25
6	**8 717 208 113 0**	Thermometer rot	Thermometer	Thermomètre	Termometro	Thermometer	Termómetro	25
7	**8 717 401 036 0**	Rückschlagventil	Non-return valve	Soupape de non-retour	Valvola di non ritorno	Terugslagklep	Válvula de retenção	39
9	**8 717 204 539 0**	Pumpe Alpha+15-60 130mm G1 1/2 230V 50Hz	Pump Alpha+15-60 130mm G1 1/2 230V 50Hz	Circul. Alpha+15-60 130mm G1 1/2 230V	Pompa Alpha+15-60 130mm G1 1/2 230V 50Hz	Pomp Alpha+15-60 130mm G1 1/2 230V 50Hz	Bomba Alpha+15-60 130mm G1 1/2 230V 50Hz	53
10	**8 710 103 046 0**	Dichtscheibe 1" (10x)	Washer 1" (10x)	JOINT 1" (10x) GB152T	Guarnizione (10X)	Afdichting 1" (10x)	Anilha de vedação 1" (10x)	12
11	**8 714 500 087 0**	Temperaturfühler	Temperature sensor	Sonde de temperature	Sensore termometrico	Temperatuurvoeler	Sonda de temperatura	22
13	**8 714 500 087 0**	Temperaturfühler	Temperature sensor	Sonde de temperature	Sensore termometrico	Temperatuurvoeler	Sonda de temperatura	22
	7 719 001 661	HMM Heizungsmischermod.	HMM HEATING MIX MODUL	HMM module de connexion	HMM	HMM VERWARMINGSMENGMODULE	HMM Heizungsmischermod.	
	7 719 001 662	HSM Heizungsschaltmodul	HSM HEIZUNGSSCHALTMODUL	HSM module de connexion	HSM	HSM VERWARMINGSSCHAKELMODULE	HSM Heizungsschaltmodul	

For:

Ersatzteilliste
Spare parts list
Liste des pièces de rechange
Lista parti di ricambio
Onderdelenlijst
Catálogo de peças de substituição

HW25 - 7719001677

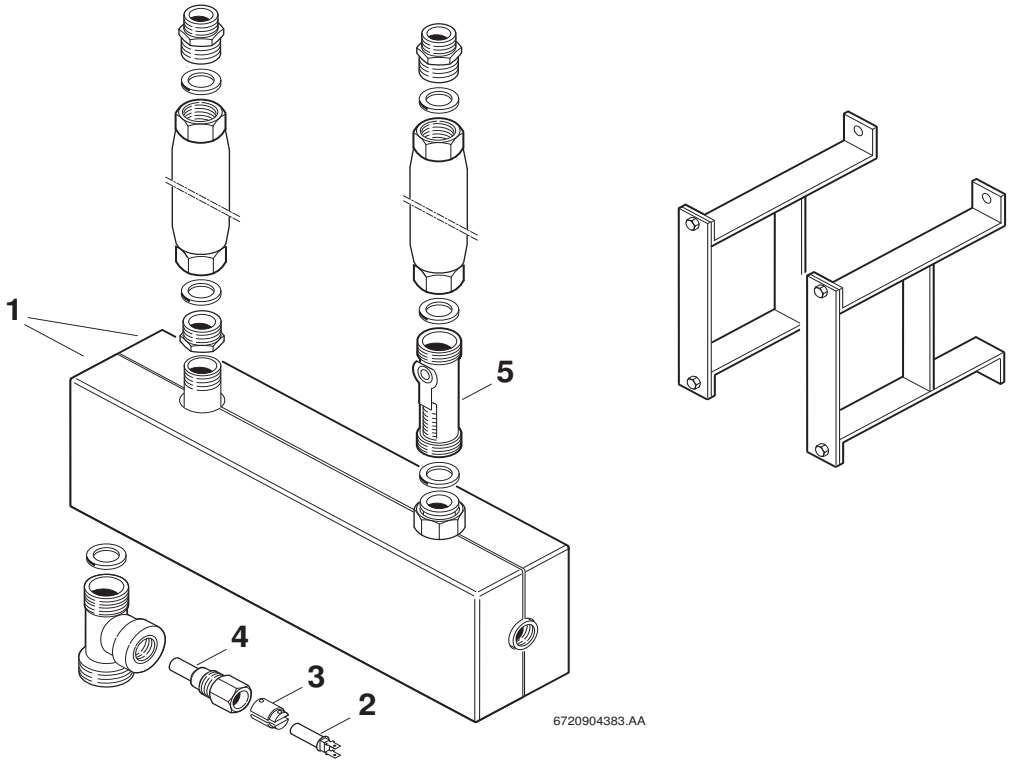

Pos	Bestell-Nr.	Bezeichnung	Description	Dénomination	Descrizione	Benaming	Designação	PG
1	**8 712 303 434 0**	Isolierung kpl.	ISOLIERUNG KPL.	Isolierung kpl.	Isolierung kpl.	Isolierung kpl.	Isolierung kpl.	41
2	**8 714 500 071 0**	Temperaturfühler	Temperature sensor	Sonde de temperature	Sensore termometrico	Temperatuurvoeler	Sonda de temperatura	20
3	**8 710 609 017 0**	Stopfen	Grommet	Bouchon	Coperchietto	Doorvoertule	Bujão	11
4	**8 729 010 061 0**	Tauchhülse	Sensor pocket	Douille	Boccola	Dompelhuls	Tubo para sonda	24
5	**8 712 303 435 0**	Ventil	Globe valve	Robinet	Valvola	Ventiel	Válvula	48

For:

Ersatzteilliste
Spare parts list
Liste des pièces de rechange
Lista parti di ricambio
Onderdelenlijst
Catálogo de peças de substituição

HW50 - 7719001780

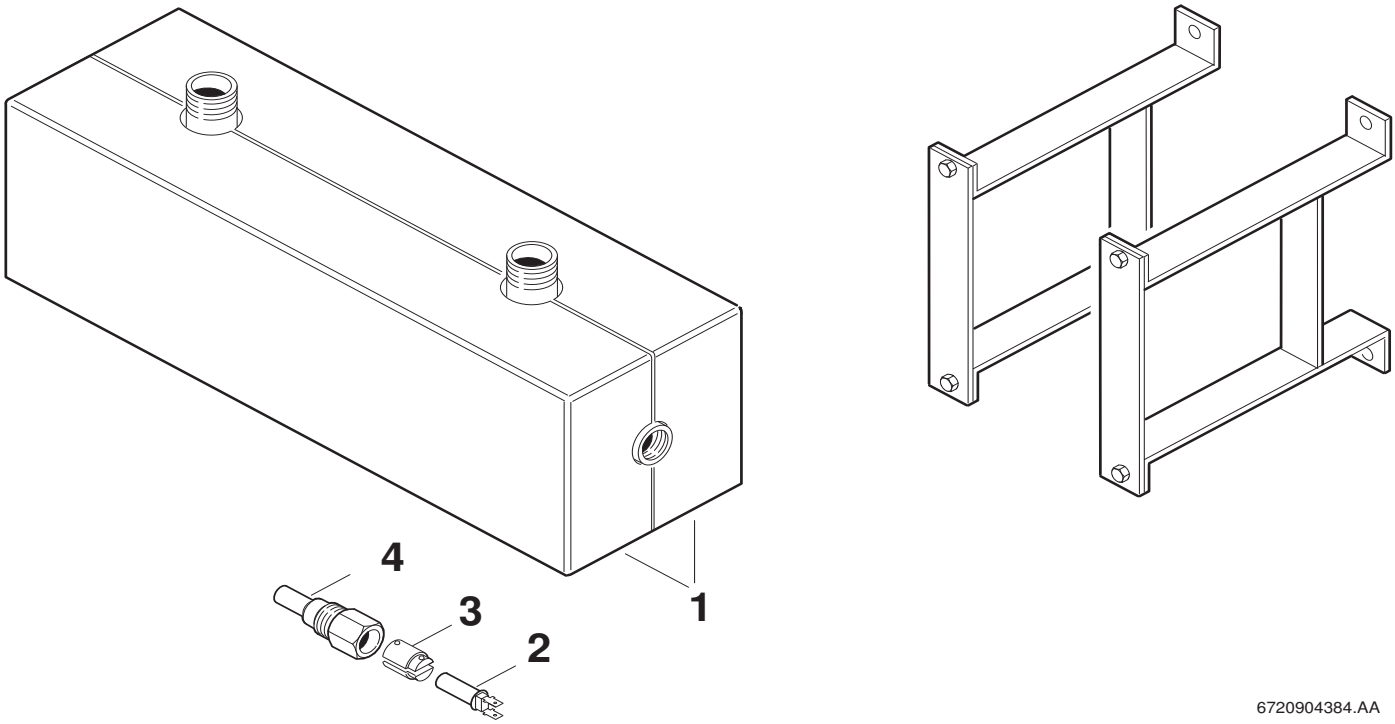

Pos	Bestell-Nr.	Bezeichnung	Description	Dénomination	Descrizione	Benaming	Designação	PG
1	**8 712 303 455 0**	Isolierung kpl.	Insulation	Isolation	Isolamento	Isolatie	Isolamento	44
2	**8 714 500 071 0**	Temperaturfühler	Temperature sensor	Sonde de temperature	Sensore termometrico	Temperatuurvoeler	Sonda de temperatura	20
3	**8 710 609 017 0**	Stopfen	Grommet	Bouchon	Coperchietto	Doorvoertule	Bujão	11
4	**8 729 010 061 0**	Tauchhülse	Sensor pocket	Douille	Boccola	Dompelhuls	Tubo para sonda	24

For:

Ersatzteilliste Spare parts list Liste des pièces de rechange Lista parti di ricambio Onderdelenlijst Catálogo de peças de substituição	**HW90 - 7719002304**

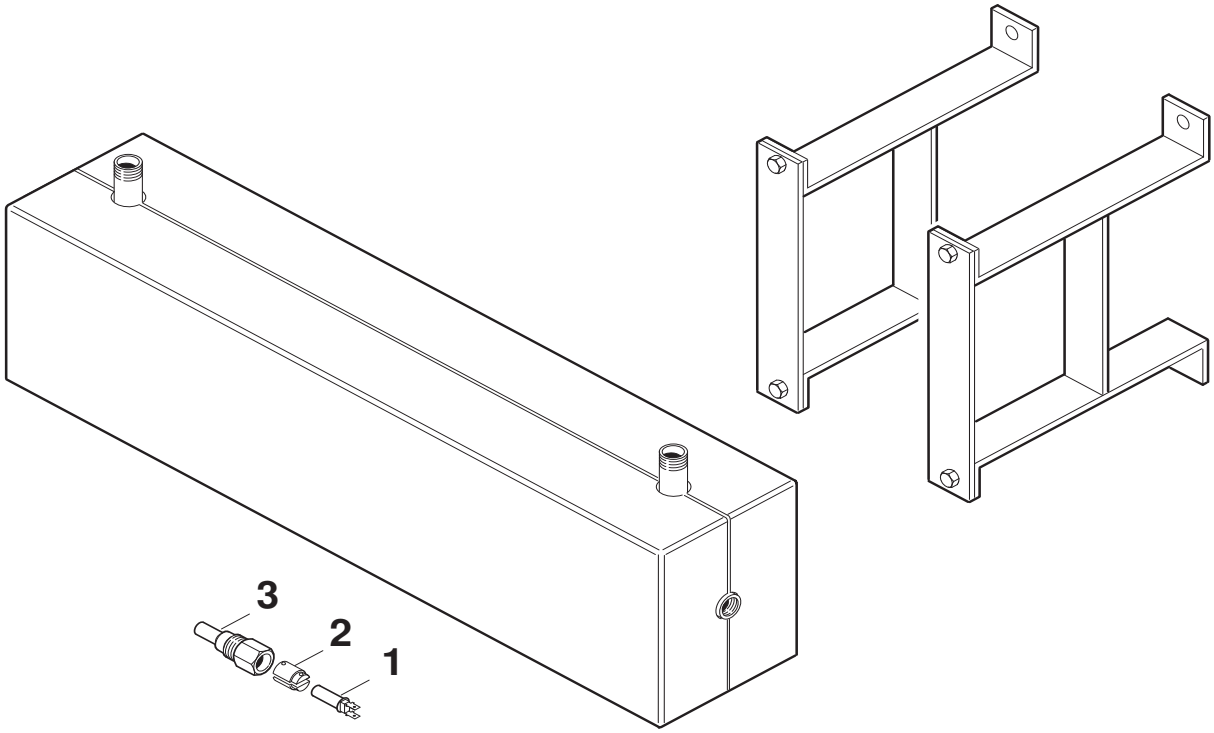

6720904385.AA

Pos	Bestell-Nr.	Bezeichnung	Description	Dénomination	Descrizione	Benaming	Designação	PG
1	**8 714 500 071 0**	Temperaturfühler	Temperature sensor	Sonde de temperature	Sensore termometrico	Temperatuurvoeler	Sonda de temperatura	20
2	**8 710 609 017 0**	Stopfen	Grommet	Bouchon	Coperchietto	Doorvoertule	Bujão	11
3	**8 729 010 061 0**	Tauchhülse	Sensor pocket	Douille	Boccola	Dompelhuls	Tubo para sonda	24

For:

Ersatzteilliste
Spare parts list
Liste des pièces de rechange
Lista parti di ricambio
Onderdelenlijst
Catálogo de peças de substituição

INSTALLATIONSSATZ HR - 8718224256

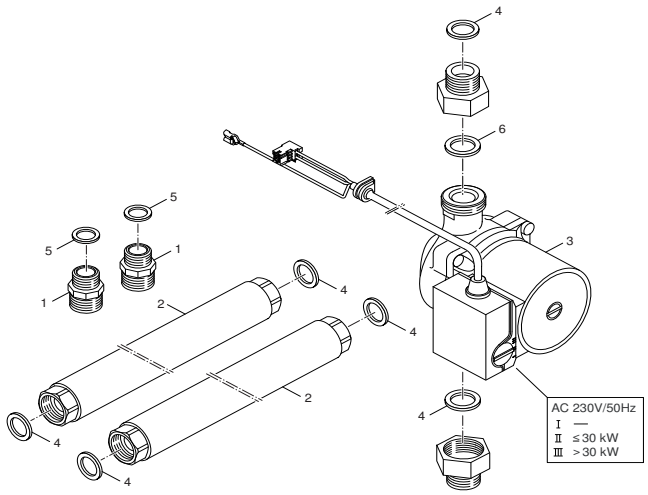

6720905264.aa.RS-Installationssatz für HRVW65

Pos	Bestell-Nr.	Bezeichnung	Description	Dénomination	Descrizione	Benaming	Designação	PG
1	**8 713 305 434 0**	Doppelnippel	Barrel nipple	Raccord	Nipples doppio	Dubbel nippel	Bocal duplo	19
2	**8 710 725 026 0**	Schlauch	Hose	Flexible	Tubo flessibile	Slang	Ligação de mangueira	41
3	**8 717 204 360 0**	Pumpe Z20-5 FSR9 140mm G1	Pump Z20-5 FSR9 140mm G1	Circulateur Z20-5 FSR9 140mm G1	Pompa Z20-5 FSR9 140mm G1	Pomp Z20-5 FSR9 140mm G1	Bomba Z20-5 FSR9 140mm G1	47
4	**8 710 103 043 0**	Dichtscheibe 3/4" (10x)	Fibre washer 23.9 X 17.2 X 1.5 (10x)	Joint 3/4" (10x)	Guarnizione 3/4" (10x)	Afdichting 3/4" (10x)	Anel de vedação 3/4" (10x)	12
5	**8 710 103 045 0**	Dichtscheibe 1/2" (10x)	Washer 18.6 X 13.5 X 1.5 (10x)	Joint 1/2" (10x)	Guarnizione 1/2" (10x)	Afdichting 1/2" (10x)	Anel de vedação 1/2" (10x)	11
6	**8 710 103 046 0**	Dichtscheibe 1" (10x)	Washer 1" (10x)	JOINT 1" (10x) GB152T	Guarnizione (10X)	Afdichting 1" (10x)	Anilha de vedação 1" (10x)	12

For:

Ersatzteilliste
Spare parts list
Liste des pièces de rechange
Lista parti di ricambio
Onderdelenlijst
Catálogo de peças de substituição

INSTALLATIONSSATZ HR - 8718225001

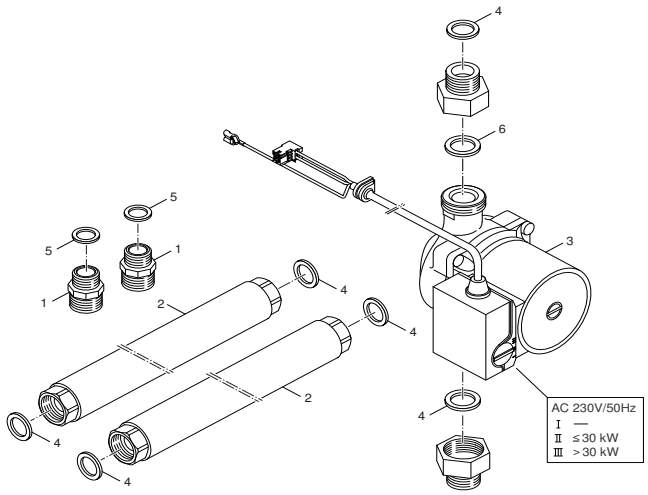

6720905264.aa.RS-Installationssatz für HRVW65

Pos	Bestell-Nr.	Bezeichnung	Description	Dénomination	Descrizione	Benaming	Designação	PG
1	**8 713 305 434 0**	Doppelnippel	Barrel nipple	Raccord	Nipples doppio	Dubbel nippel	Bocal duplo	19
2	**8 710 725 026 0**	Schlauch	Hose	Flexible	Tubo flessibile	Slang	Ligação de mangueira	41
3	**8 717 204 360 0**	Pumpe Z20-5 FSR9 140mm G1	Pump Z20-5 FSR9 140mm G1	Circulateur Z20-5 FSR9 140mm G1	Pompa Z20-5 FSR9 140mm G1	Pomp Z20-5 FSR9 140mm G1	Bomba Z20-5 FSR9 140mm G1	47
4	**8 710 103 043 0**	Dichtscheibe 3/4" (10x)	Fibre washer 23.9 X 17.2 X 1.5 (10x)	Joint 3/4" (10x)	Guarnizione 3/4" (10x)	Afdichting 3/4" (10x)	Anel de vedação 3/4" (10x)	12
5	**8 710 103 045 0**	Dichtscheibe 1/2" (10x)	Washer 18.6 X 13.5 X 1.5 (10x)	Joint 1/2" (10x)	Guarnizione 1/2" (10x)	Afdichting 1/2" (10x)	Anel de vedação 1/2" (10x)	11
6	**8 710 103 046 0**	Dichtscheibe 1" (10x)	Washer 1" (10x)	JOINT 1" (10x) GB152T	Guarnizione (10X)	Afdichting 1" (10x)	Anilha de vedação 1" (10x)	12

For:

Ersatzteilliste Spare parts list Liste des pièces de rechange Lista parti di ricambio Onderdelenlijst Catálogo de peças de substituição	**KB3 - 7719001120**

Für dieses Erzeugnis gibt es keine Ersatzteile
No spare parts available for this product
Aucune pièce détachée disponible pour ce produit
Não existem peças de substituição disponíveis para este produto
Per questo prodotto non sono piú disponibili parti di ricambio
Bu mamul için Yedek parça mevcut degildir

6720904352.AA

Pos	Bestell-Nr.	Bezeichnung	Description	Dénomination	Descrizione	Benaming	Designação	PG
	8 710 000 000 0	Keine Ersatzteile verfügbar	No spare parts available	Aucune pièce détachée disponible	Non disponibili parti di ricambio	No spare parts available	Não peças de substituição disponíveis	

For:

Ersatzteilliste Spare parts list Liste des pièces de rechange Lista parti di ricambio Onderdelenlijst Catálogo de peças de substituição	**KB4 - 7719001564**

Für dieses Erzeugnis gibt es keine Ersatzteile
No spare parts available for this product
Aucune pièce détachée disponible pour ce produit
Não existem peças de substituição disponíveis para este produto
Per questo prodotto non sono piú disponibili parti di ricambio
Bu mamul için Yedek parça mevcut degildir

6720904352.AA

Pos	Bestell-Nr.	Bezeichnung	Description	Dénomination	Descrizione	Benaming	Designação	PG
	8 710 000 000 0	Keine Ersatzteile verfügbar	No spare parts available	Aucune pièce détachée disponible	Non disponibili parti di ricambio	No spare parts available	Não peças de substituição disponíveis	

For:

Ersatzteilliste Spare parts list Liste des pièces de rechange Lista parti di ricambio Onderdelenlijst Catálogo de peças de substituição	KIT CALDERA CTL 20 S - 7716834319

Für dieses Erzeugnis gibt es keine Ersatzteile
No spare parts available for this product
Aucune pièce détachée disponible pour ce produit
Não existem peças de substituição disponíveis para este produto
Per questo prodotto non sono piú disponibili parti di ricambio
Bu mamul için Yedek parça mevcut degildir

6720904352.AA

Pos	Bestell-Nr.	Bezeichnung	Description	Dénomination	Descrizione	Benaming	Designação	PG
	8 710 000 000 0	Keine Ersatzteile verfügbar	No spare parts available	Aucune pièce détachée disponible	Non disponibili parti di ricambio	No spare parts available	Não peças de substituição disponíveis	

For:

Ersatzteilliste Spare parts list Liste des pièces de rechange Lista parti di ricambio Onderdelenlijst Catálogo de peças de substituição	**KIT CALDERA CTL 35 S - 7716834320**

Für dieses Erzeugnis gibt es keine Ersatzteile
No spare parts available for this product
Aucune pièce détachée disponible pour ce produit
Não existem peças de substituição disponíveis para este produto
Per questo prodotto non sono piú disponibili parti di ricambio
Bu mamul için Yedek parça mevcut degildir

6720904352.AA

Pos	Bestell-Nr.	Bezeichnung	Description	Dénomination	Descrizione	Benaming	Designação	PG
	8 710 000 000 0	Keine Ersatzteile verfügbar	No spare parts available	Aucune pièce détachée disponible	Non disponibili parti di ricambio	No spare parts available	Não peças de substituição disponíveis	

For:

Ersatzteilliste Spare parts list Liste des pièces de rechange Lista parti di ricambio Onderdelenlijst Catálogo de peças de substituição	**KM2 - 7719001135**

Kein Bild vorhanden

No picture available

6720904170.AA

Pos	Bestell-Nr.	Bezeichnung	Description	Dénomination	Descrizione	Benaming	Designação	PG
	8 729 010 513 0	Steuerleitung	Control pipe	Circuit de commande	Raccordo di comando	Stuurleiding	Circuito de comando	29
	8 729 010 514 0	Kabel	Cable	Faisceau	Cablaggio	Kabel	Cabo de ligação	30
	8 729 010 515 0	Temperaturfühler	Temperature sensor	Sonde de temperature	Sensore termometrico	Temperatuurvoeler	Sonda de temperatura	35
	8 729 010 524 0	Klemmleiste	Terminal strip	Bornier	Cablaggio	Klemmenstrook	Terminais	34
	8 729 010 525 0	KM2 Modul	KM2 MODUL	KM2 Modul	KM2 Modul	KM2 Modul	KM2 Modul	58
	8 729 010 554 0	Temperaturfühler	Temperature sensor	Sonde de temperature	Sensore termometrico	Temperatuurvoeler	Sonda de temperatura	09

For:

Ersatzteilliste Spare parts list Liste des pièces de rechange Lista parti di ricambio Onderdelenlijst Catálogo de peças de substituição	**KP 130 - 7719001970**

Für dieses Erzeugnis gibt es keine Ersatzteile
No spare parts available for this product
Aucune pièce détachée disponible pour ce produit
Não existem peças de substituição disponíveis para este produto
Per questo prodotto non sono piú disponibili parti di ricambio
Bu mamul için Yedek parça mevcut degildir

6720904352.AA

Pos	Bestell-Nr.	Bezeichnung	Description	Dénomination	Descrizione	Benaming	Designação	PG
	8 710 000 000 0	Keine Ersatzteile verfügbar	No spare parts available	Aucune pièce détachée disponible	Non disponibili parti di ricambio	No spare parts available	Não peças de substituição disponíveis	

For:

Ersatzteilliste Spare parts list Liste des pièces de rechange Lista parti di ricambio Onderdelenlijst Catálogo de peças de substituição	**KP600 - 7719001992**

Für dieses Erzeugnis gibt es keine Ersatzteile
No spare parts available for this product
Aucune pièce détachée disponible pour ce produit
Não existem peças de substituição disponíveis para este produto
Per questo prodotto non sono piú disponibili parti di ricambio
Bu mamul için Yedek parça mevcut degildir

6720904352.AA

Pos	Bestell-Nr.	Bezeichnung	Description	Dénomination	Descrizione	Benaming	Designação	PG
	8 710 000 000 0	Keine Ersatzteile verfügbar	No spare parts available	Aucune pièce détachée disponible	Non disponibili parti di ricambio	No spare parts available	Não peças de substituição disponíveis	

For:

Ersatzteilliste Spare parts list Liste des pièces de rechange Lista parti di ricambio Onderdelenlijst Catálogo de peças de substituição	**KVR 100/15 - 7719001958**

Für dieses Erzeugnis gibt es keine Ersatzteile
No spare parts available for this product
Aucune pièce détachée disponible pour ce produit
Não existem peças de substituição disponíveis para este produto
Per questo prodotto non sono piú disponibili parti di ricambio
Bu mamul için Yedek parça mevcut degildir

6720904352.AA

Pos	Bestell-Nr.	Bezeichnung	Description	Dénomination	Descrizione	Benaming	Designação	PG
	8 710 000 000 0	Keine Ersatzteile verfügbar	No spare parts available	Aucune pièce détachée disponible	Non disponibili parti di ricambio	No spare parts available	Não peças de substituição disponíveis	

For:

Ersatzteilliste Spare parts list Liste des pièces de rechange Lista parti di ricambio Onderdelenlijst Catálogo de peças de substituição	**KVR100/30 - 7719001423**

Für dieses Erzeugnis gibt es keine Ersatzteile
No spare parts available for this product
Aucune pièce détachée disponible pour ce produit
Não existem peças de substituição disponíveis para este produto
Per questo prodotto non sono piú disponibili parti di ricambio
Bu mamul için Yedek parça mevcut degildir

6720904352.AA

Pos	Bestell-Nr.	Bezeichnung	Description	Dénomination	Descrizione	Benaming	Designação	PG
	8 710 000 000 0	Keine Ersatzteile verfügbar	No spare parts available	Aucune pièce détachée disponible	Non disponibili parti di ricambio	No spare parts available	Não peças de substituição disponíveis	

For:

Ersatzteilliste Spare parts list Liste des pièces de rechange Lista parti di ricambio Onderdelenlijst Catálogo de peças de substituição	**KVR100/50 - 7719001424**

Für dieses Erzeugnis gibt es keine Ersatzteile
No spare parts available for this product
Aucune pièce détachée disponible pour ce produit
Não existem peças de substituição disponíveis para este produto
Per questo prodotto non sono piú disponibili parti di ricambio
Bu mamul için Yedek parça mevcut degildir

6720904352.AA

Pos	Bestell-Nr.	Bezeichnung	Description	Dénomination	Descrizione	Benaming	Designação	PG
	8 710 000 000 0	Keine Ersatzteile verfügbar	No spare parts available	Aucune pièce détachée disponible	Non disponibili parti di ricambio	No spare parts available	Não peças de substituição disponíveis	

For:

Ersatzteilliste Spare parts list Liste des pièces de rechange Lista parti di ricambio Onderdelenlijst Catálogo de peças de substituição	**KVR100/60 - 7719001425**

Für dieses Erzeugnis gibt es keine Ersatzteile
No spare parts available for this product
Aucune pièce détachée disponible pour ce produit
Não existem peças de substituição disponíveis para este produto
Per questo prodotto non sono piú disponibili parti di ricambio
Bu mamul için Yedek parça mevcut degildir

6720904352.AA

Pos	Bestell-Nr.	Bezeichnung	Description	Dénomination	Descrizione	Benaming	Designação	PG
	8 710 000 000 0	Keine Ersatzteile verfügbar	No spare parts available	Aucune pièce détachée disponible	Non disponibili parti di ricambio	No spare parts available	Não peças de substituição disponíveis	

For:

Ersatzteilliste Spare parts list Liste des pièces de rechange Lista parti di ricambio Onderdelenlijst Catálogo de peças de substituição	**KVR100/75 - 7719001426**

Für dieses Erzeugnis gibt es keine Ersatzteile
No spare parts available for this product
Aucune pièce détachée disponible pour ce produit
Não existem peças de substituição disponíveis para este produto
Per questo prodotto non sono piú disponibili parti di ricambio
Bu mamul için Yedek parça mevcut degildir

6720904352.AA

Pos	Bestell-Nr.	Bezeichnung	Description	Dénomination	Descrizione	Benaming	Designação	PG
	8 710 000 000 0	Keine Ersatzteile verfügbar	No spare parts available	Aucune pièce détachée disponible	Non disponibili parti di ricambio	No spare parts available	Não peças de substituição disponíveis	

For:

Ersatzteilliste Spare parts list Liste des pièces de rechange Lista parti di ricambio Onderdelenlijst Catálogo de peças de substituição	**KVR125/30 - 7719001427**

Für dieses Erzeugnis gibt es keine Ersatzteile
No spare parts available for this product
Aucune pièce détachée disponible pour ce produit
Não existem peças de substituição disponíveis para este produto
Per questo prodotto non sono piú disponibili parti di ricambio
Bu mamul için Yedek parça mevcut degildir

6720904352.AA

Pos	Bestell-Nr.	Bezeichnung	Description	Dénomination	Descrizione	Benaming	Designação	PG
	8 710 000 000 0	Keine Ersatzteile verfügbar	No spare parts available	Aucune pièce détachée disponible	Non disponibili parti di ricambio	No spare parts available	Não peças de substituição disponíveis	

For:

Ersatzteilliste Spare parts list Liste des pièces de rechange Lista parti di ricambio Onderdelenlijst Catálogo de peças de substituição	**KVR125/60 - 7719001428**

Für dieses Erzeugnis gibt es keine Ersatzteile
No spare parts available for this product
Aucune pièce détachée disponible pour ce produit
Não existem peças de substituição disponíveis para este produto
Per questo prodotto non sono piú disponibili parti di ricambio
Bu mamul için Yedek parça mevcut degildir

6720904352.AA

Pos	Bestell-Nr.	Bezeichnung	Description	Dénomination	Descrizione	Benaming	Designação	PG
	8 710 000 000 0	Keine Ersatzteile verfügbar	No spare parts available	Aucune pièce détachée disponible	Non disponibili parti di ricambio	No spare parts available	Não peças de substituição disponíveis	

For:

Ersatzteilliste Spare parts list Liste des pièces de rechange Lista parti di ricambio Onderdelenlijst Catálogo de peças de substituição	**KVR125/75 - 7719001429**

Für dieses Erzeugnis gibt es keine Ersatzteile
No spare parts available for this product
Aucune pièce détachée disponible pour ce produit
Não existem peças de substituição disponíveis para este produto
Per questo prodotto non sono piú disponibili parti di ricambio
Bu mamul için Yedek parça mevcut degildir

6720904352.AA

Pos	Bestell-Nr.	Bezeichnung	Description	Dénomination	Descrizione	Benaming	Designação	PG
	8 710 000 000 0	Keine Ersatzteile verfügbar	No spare parts available	Aucune pièce détachée disponible	Non disponibili parti di ricambio	No spare parts available	Não peças de substituição disponíveis	

For:

Ersatzteilliste Spare parts list Liste des pièces de rechange Lista parti di ricambio Onderdelenlijst Catálogo de peças de substituição	**KVR125/100 - 7719001430**

Für dieses Erzeugnis gibt es keine Ersatzteile
No spare parts available for this product
Aucune pièce détachée disponible pour ce produit
Não existem peças de substituição disponíveis para este produto
Per questo prodotto non sono piú disponibili parti di ricambio
Bu mamul için Yedek parça mevcut degildir

6720904352.AA

Pos	Bestell-Nr.	Bezeichnung	Description	Dénomination	Descrizione	Benaming	Designação	PG
	8 710 000 000 0	Keine Ersatzteile verfügbar	No spare parts available	Aucune pièce détachée disponible	Non disponibili parti di ricambio	No spare parts available	Não peças de substituição disponíveis	

For:

Ersatzteilliste Spare parts list Liste des pièces de rechange Lista parti di ricambio Onderdelenlijst Catálogo de peças de substituição	**KVR125/130 - 7719001431**

Für dieses Erzeugnis gibt es keine Ersatzteile
No spare parts available for this product
Aucune pièce détachée disponible pour ce produit
Não existem peças de substituição disponíveis para este produto
Per questo prodotto non sono piú disponibili parti di ricambio
Bu mamul için Yedek parça mevcut degildir

6720904352.AA

Pos	Bestell-Nr.	Bezeichnung	Description	Dénomination	Descrizione	Benaming	Designação	PG
	8 710 000 000 0	Keine Ersatzteile verfügbar	No spare parts available	Aucune pièce détachée disponible	Non disponibili parti di ricambio	No spare parts available	Não peças de substituição disponíveis	

For:

Ersatzteilliste Spare parts list Liste des pièces de rechange Lista parti di ricambio Onderdelenlijst Catálogo de peças de substituição	**KVR160/130 - 7719001432**

Für dieses Erzeugnis gibt es keine Ersatzteile
No spare parts available for this product
Aucune pièce détachée disponible pour ce produit
Não existem peças de substituição disponíveis para este produto
Per questo prodotto non sono piú disponibili parti di ricambio
Bu mamul için Yedek parça mevcut degildir

6720904352.AA

Pos	Bestell-Nr.	Bezeichnung	Description	Dénomination	Descrizione	Benaming	Designação	PG
	8 710 000 000 0	Keine Ersatzteile verfügbar	No spare parts available	Aucune pièce détachée disponible	Non disponibili parti di ricambio	No spare parts available	Não peças de substituição disponíveis	

For:

Ersatzteilliste Spare parts list Liste des pièces de rechange Lista parti di ricambio Onderdelenlijst Catálogo de peças de substituição	**KVR160/170 - 7719001433**

Für dieses Erzeugnis gibt es keine Ersatzteile
No spare parts available for this product
Aucune pièce détachée disponible pour ce produit
Não existem peças de substituição disponíveis para este produto
Per questo prodotto non sono piú disponibili parti di ricambio
Bu mamul için Yedek parça mevcut degildir

6720904352.AA

Pos	Bestell-Nr.	Bezeichnung	Description	Dénomination	Descrizione	Benaming	Designação	PG
	8 710 000 000 0	Keine Ersatzteile verfügbar	No spare parts available	Aucune pièce détachée disponible	Non disponibili parti di ricambio	No spare parts available	Não peças de substituição disponíveis	

For:

Ersatzteilliste Spare parts list Liste des pièces de rechange Lista parti di ricambio Onderdelenlijst Catálogo de peças de substituição	**KVR160/210 - 7719001434**

Für dieses Erzeugnis gibt es keine Ersatzteile
No spare parts available for this product
Aucune pièce détachée disponible pour ce produit
Não existem peças de substituição disponíveis para este produto
Per questo prodotto non sono piú disponibili parti di ricambio
Bu mamul için Yedek parça mevcut degildir

6720904352.AA

Pos	Bestell-Nr.	Bezeichnung	Description	Dénomination	Descrizione	Benaming	Designação	PG
	8 710 000 000 0	Keine Ersatzteile verfügbar	No spare parts available	Aucune pièce détachée disponible	Non disponibili parti di ricambio	No spare parts available	Não peças de substituição disponíveis	

For:

Ersatzteilliste Spare parts list Liste des pièces de rechange Lista parti di ricambio Onderdelenlijst Catálogo de peças de substituição	**LRA1 - 7719001634**

Für dieses Erzeugnis gibt es keine Ersatzteile
No spare parts available for this product
Aucune pièce détachée disponible pour ce produit
Não existem peças de substituição disponíveis para este produto
Per questo prodotto non sono piú disponibili parti di ricambio
Bu mamul için Yedek parça mevcut degildir

6720904352.AA

Pos	Bestell-Nr.	Bezeichnung	Description	Dénomination	Descrizione	Benaming	Designação	PG
	8 710 000 000 0	Keine Ersatzteile verfügbar	No spare parts available	Aucune pièce détachée disponible	Non disponibili parti di ricambio	No spare parts available	Não peças de substituição disponíveis	

For:

Ersatzteilliste Spare parts list Liste des pièces de rechange Lista parti di ricambio Onderdelenlijst Catálogo de peças de substituição	**LRS85 - 7719001163**

Kein Bild vorhanden

No picture available

6720904170.AA

Pos	Bestell-Nr.	Bezeichnung	Description	Dénomination	Descrizione	Benaming	Designação	PG
	8 729 010 461 0	Temperaturregler	Flow thermostat	Thermostat	Thermostat	Boilerthermostaat	Regulador de temperatura	33
	8 729 010 548 0	Klemmleiste	Terminal strip	Bornier	Cablaggio	Klemmenstrook	Terminais	17
	8 729 010 553 0	Relais	Relay	Relais	Rele	Relais	Relé	30

For:

Ersatzteilliste Spare parts list Liste des pièces de rechange Lista parti di ricambio Onderdelenlijst Catálogo de peças de substituição	**LSM1 - 7719000655**

Kein Bild vorhanden

No picture available

6720904170.AA

Pos	Bestell-Nr.	Bezeichnung	Description	Dénomination	Descrizione	Benaming	Designação	PG
	8 744 401 181 0	Kabel 24V	Cable 24V	Faisceau 24V	Cablaggio 24V	Kabel 24V	Cabo de ligação 24V	25

For:

Ersatzteilliste Spare parts list Liste des pièces de rechange Lista parti di ricambio Onderdelenlijst Catálogo de peças de substituição	**LSM2 - 7719000726**

Kein Bild vorhanden

No picture available

6720904170.AA

Pos	Bestell-Nr.	Bezeichnung	Description	Dénomination	Descrizione	Benaming	Designação	PG
	8 744 401 181 0	Kabel 24V	Cable 24V	Faisceau 24V	Cablaggio 24V	Kabel 24V	Cabo de ligação 24V	25

For:

Ersatzteilliste Spare parts list Liste des pièces de rechange Lista parti di ricambio Onderdelenlijst Catálogo de peças de substituição	**LSM3 - 7719000791**

Kein Bild vorhanden

No picture available

6720904170.AA

Pos	Bestell-Nr.	Bezeichnung	Description	Dénomination	Descrizione	Benaming	Designação	PG
	8 744 401 263 0	Kabel	Cable	Faisceau	Cablaggio	Kabel	Cabo de ligação	20

For:

Ersatzteilliste Spare parts list Liste des pièces de rechange Lista parti di ricambio Onderdelenlijst Catálogo de peças de substituição	**LSM3 - 7719000965**

Kein Bild vorhanden

No picture available

6720904170.AA

Pos	Bestell-Nr.	Bezeichnung	Description	Dénomination	Descrizione	Benaming	Designação	PG
	7 719 001 570	LSM-5 Luefterschaltmodul	Fan switch module	Fan switch module	Fan switch module	Fan switch module	Fan switch module	
	8 744 401 263 0	Kabel	Cable	Faisceau	Cablaggio	Kabel	Cabo de ligação	20

For:

Ersatzteilliste Spare parts list Liste des pièces de rechange Lista parti di ricambio Onderdelenlijst Catálogo de peças de substituição	**LSM4 - 7719001194**

Kein Bild vorhanden

No picture available

6720904170.AA

Pos	Bestell-Nr.	Bezeichnung	Description	Dénomination	Descrizione	Benaming	Designação	PG
	2 910 612 410 0	Schraube (10x)	Screw 6 x 9.5 pan head (10x)	Vis (10x)	Vite (10x)	Schroef (10x)	Parafuso (10x)	11
	8 711 304 485 0	Befestigungswinkel	Angle bracket	Equerre	Angolare	Bevestigingshoek	Suporte de fixação	26
	8 744 401 263 0	Kabel	Cable	Faisceau	Cablaggio	Kabel	Cabo de ligação	20
	8 744 401 264 0	Kabel	Cable	Anschlusskabel	Cablaggio	Kabel	Cabo de ligação	25

For:

Ersatzteilliste
Spare parts list
Liste des pièces de rechange
Lista parti di ricambio
Onderdelenlijst
Catálogo de peças de substituição

LSM-5 - 7719001570

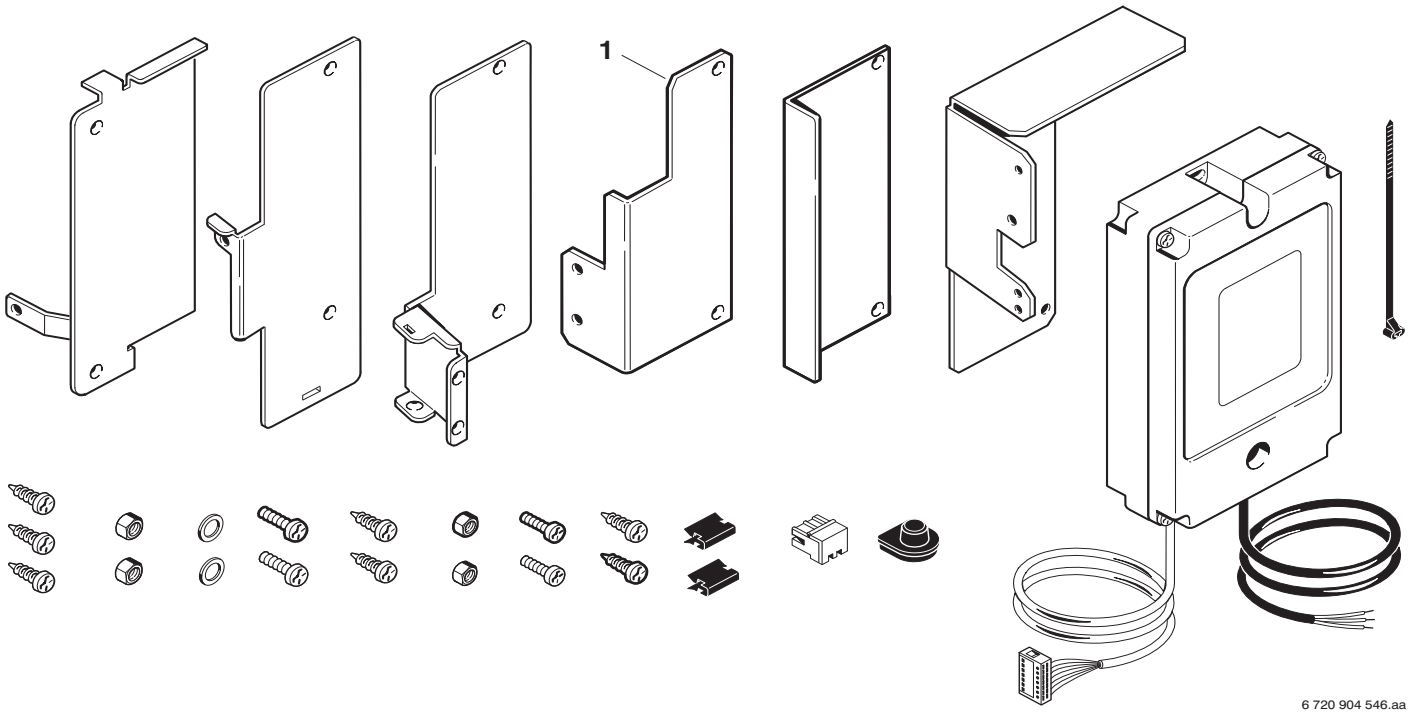

Pos	Bestell-Nr.	Bezeichnung	Description	Dénomination	Descrizione	Benaming	Designação	PG
1	**8 711 304 485 0**	Befestigungswinkel	Angle bracket	Equerre	Angolare	Bevestigingshoek	Suporte de fixação	26

For:

Ersatzteilliste Spare parts list Liste des pièces de rechange Lista parti di ricambio Onderdelenlijst Catálogo de peças de substituição	**MB40 - 7719001387**

Für dieses Erzeugnis gibt es keine Ersatzteile
No spare parts available for this product
Aucune pièce détachée disponible pour ce produit
Não existem peças de substituição disponíveis para este produto
Per questo prodotto non sono piú disponibili parti di ricambio
Bu mamul için Yedek parça mevcut degildir

6720904352.AA

Pos	Bestell-Nr.	Bezeichnung	Description	Dénomination	Descrizione	Benaming	Designação	PG
	8 710 000 000 0	Keine Ersatzteile verfügbar	No spare parts available	Aucune pièce détachée disponible	Non disponibili parti di ricambio	No spare parts available	Não peças de substituição disponíveis	

For:

Ersatzteilliste Spare parts list Liste des pièces de rechange Lista parti di ricambio Onderdelenlijst Catálogo de peças de substituição	**MB42 - 7719000279**

Kein Bild vorhanden

No picture available

6720904170.AA

Pos	Bestell-Nr.	Bezeichnung	Description	Dénomination	Descrizione	Benaming	Designação	PG
	8 710 306 042 0	Tauchhülse	Sensor pocket	Douille	Boccola	Dompelhuls	Tubo para sonda	12
	8 717 206 122 0	Minimalbegrenzer	MINIMALBEGRENZER	MINIMALBEGRENZER	Minimalbegrenzer	Minimalbegrenzer	MINIMALBEGRENZER	41

For:

Ersatzteilliste Spare parts list Liste des pièces de rechange Lista parti di ricambio Onderdelenlijst Catálogo de peças de substituição	**MM1 - 7719001128**

Kein Bild vorhanden

No picture available

6720904170.AA

Pos	Bestell-Nr.	Bezeichnung	Description	Dénomination	Descrizione	Benaming	Designação	PG
	8 729 010 513 0	Steuerleitung	Control pipe	Circuit de commande	Raccordo di comando	Stuurleiding	Circuito de comando	29
	8 729 010 514 0	Kabel	Cable	Faisceau	Cablaggio	Kabel	Cabo de ligação	30
	8 729 010 515 0	Temperaturfühler	Temperature sensor	Sonde de temperature	Sensore termometrico	Temperatuurvoeler	Sonda de temperatura	35
	8 729 010 518 0	Steckklemmleiste 5-polig	TERMINAL STRIP 5 POLE	Bornier	Cablaggio	Klemmenstrook	Terminal strip 5 pole	23
	8 729 010 519 0	Steckklemmleiste 7-polig	TERMINAL STRIP 7 POLE	Bornier	Cablaggio	Klemmenstrook	Terminal strip 7 pole	25
	8 729 010 520 0	MM2 Leiterplatte bestückt	MM2 Printed circuit	MM2 Circuit imprimé	MM2 Scheda elettronica	MM2 Print	MM2 Placa electrónica	53

For:

Ersatzteilliste Spare parts list Liste des pièces de rechange Lista parti di ricambio Onderdelenlijst Catálogo de peças de substituição	**MM2 - 7719001129**

Kein Bild vorhanden

No picture available

6720904170.AA

Pos	Bestell-Nr.	Bezeichnung	Description	Dénomination	Descrizione	Benaming	Designação	PG
	8 729 010 513 0	Steuerleitung	Control pipe	Circuit de commande	Raccordo di comando	Stuurleiding	Circuito de comando	29
	8 729 010 514 0	Kabel	Cable	Faisceau	Cablaggio	Kabel	Cabo de ligação	30
	8 729 010 515 0	Temperaturfühler	Temperature sensor	Sonde de temperature	Sensore termometrico	Temperatuurvoeler	Sonda de temperatura	35
	8 729 010 520 0	MM2 Leiterplatte bestückt	MM2 Printed circuit	MM2 Circuit imprimé	MM2 Scheda elettronica	MM2 Print	MM2 Placa electrónica	53
	8 729 010 521 0	Klemmleiste	Terminal strip	Bornier	Cablaggio	Klemmenstrook	Terminais	31
	8 729 010 522 0	Steckklemmleiste 14-polig	TERMINAL STRIP 14 POLE	Bornier	Cablaggio	Klemmenstrook	Terminal strip 14 pole	27

For:

Ersatzteilliste Spare parts list Liste des pièces de rechange Lista parti di ricambio Onderdelenlijst Catálogo de peças de substituição	**MMX - 7719001966**

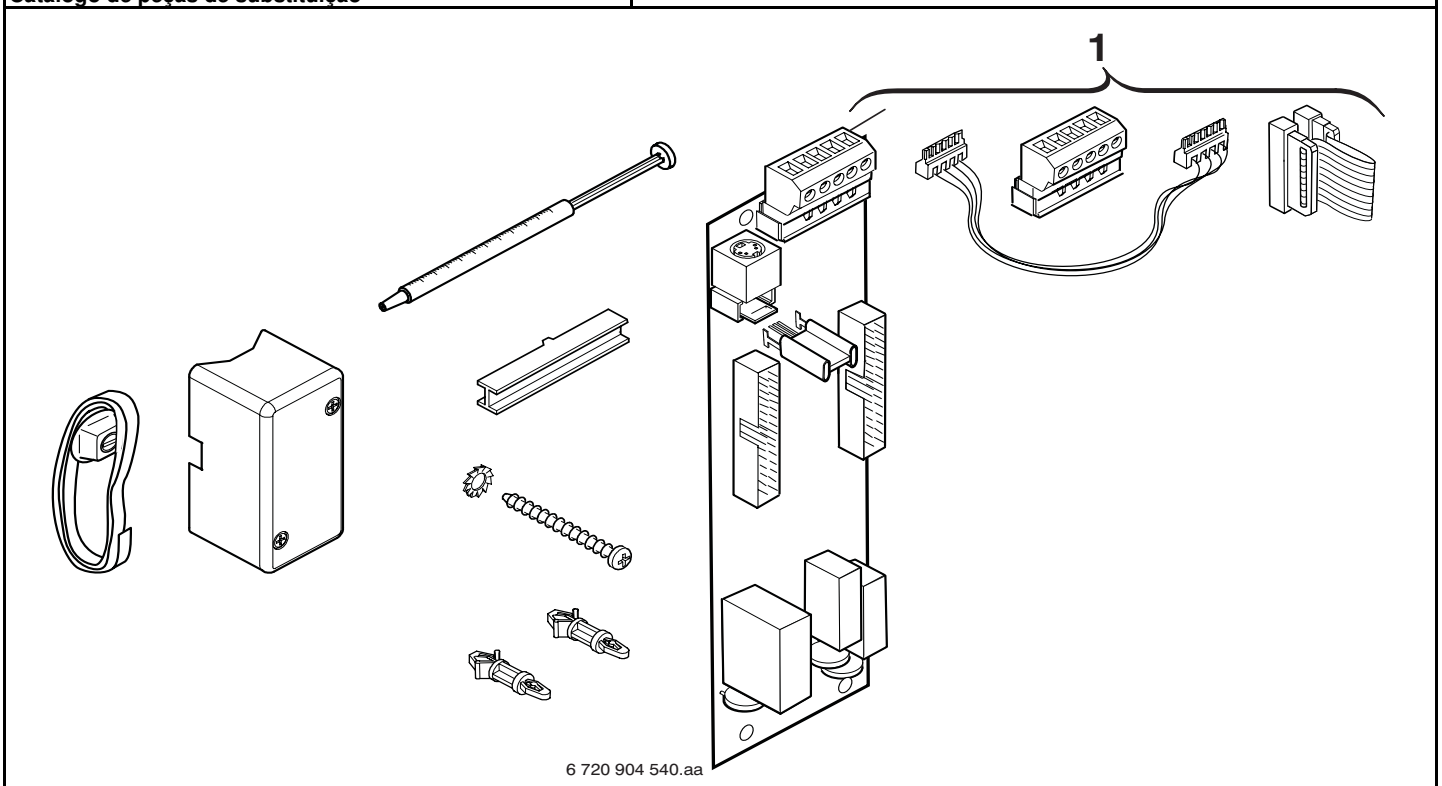

Pos	Bestell-Nr.	Bezeichnung	Description	Dénomination	Descrizione	Benaming	Designação	PG
1	**8 729 012 301 0**	MMX-Bandkabel und Stecker	MMX-BANDKABEL UND STECKER	MMX-Bandkabel und Stecker	MMX-Bandkabel und Stecker	MMX-Bandkabel und Stecker	MMX-Bandkabel und Stecker	30

For:

Ersatzteilliste
Spare parts list
Liste des pièces de rechange
Lista parti di ricambio
Onderdelenlijst
Catálogo de peças de substituição

MOK110 - 7719000198

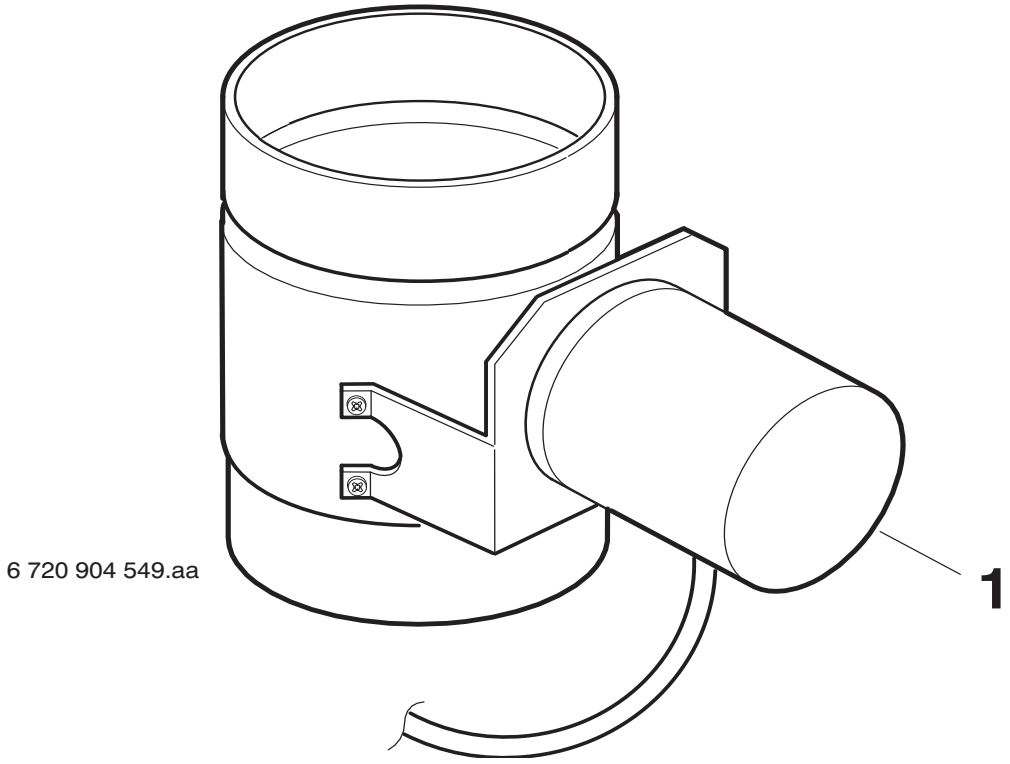

Pos	Bestell-Nr.	Bezeichnung	Description	Dénomination	Descrizione	Benaming	Designação	PG
1	**8 717 204 106 0**	Antrieb	Drive unit	Unite d´entrainement	Attuatore	Aandrijfeenheid	Tracção	51

For:

Ersatzteilliste
Spare parts list
Liste des pièces de rechange
Lista parti di ricambio
Onderdelenlijst
Catálogo de peças de substituição

MOK110-1 - 7719001208

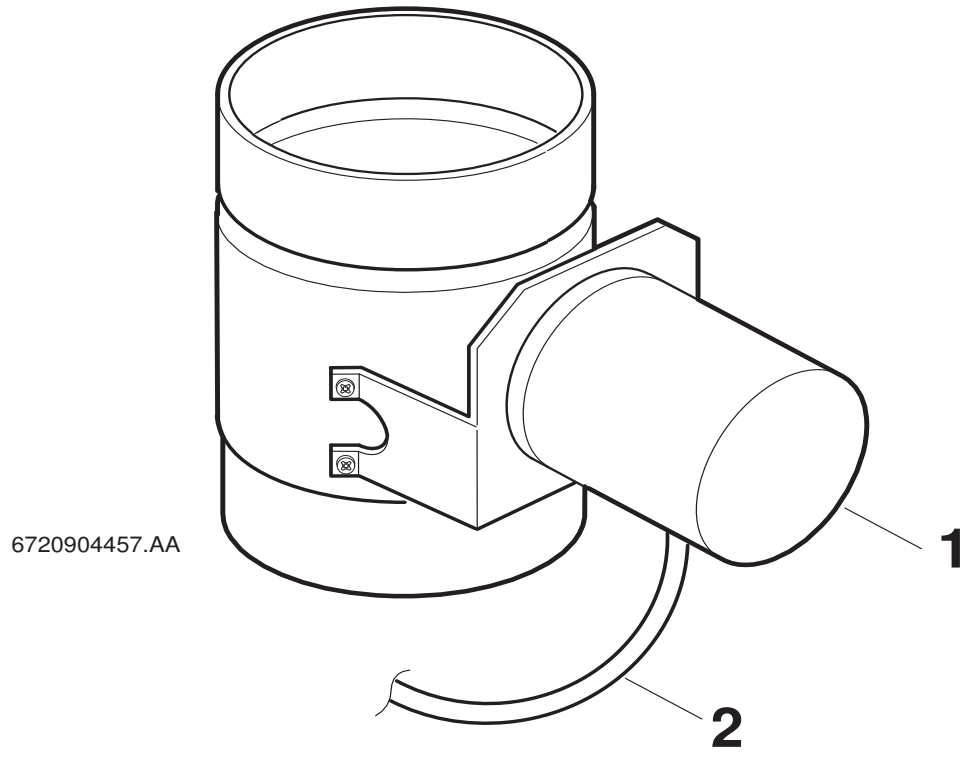

Pos	Bestell-Nr.	Bezeichnung	Description	Dénomination	Descrizione	Benaming	Designação	PG
1	**8 717 204 106 0**	Antrieb	Drive unit	Unite d´entrainement	Attuatore	Aandrijfeenheid	Tracção	51
2	**8 714 406 026 0**	Anschlusskabel m.Stecker	ANSCHLUßKABEL M.STECKER	Anschlußkabel m.Stecker	Anschlußkabel m.Stecker	Anschlußkabel m.Stecker	Anschlußkabel m.Stecker	33

For:

Ersatzteilliste
Spare parts list
Liste des pièces de rechange
Lista parti di ricambio
Onderdelenlijst
Catálogo de peças de substituição

MOK130 - 7719000191

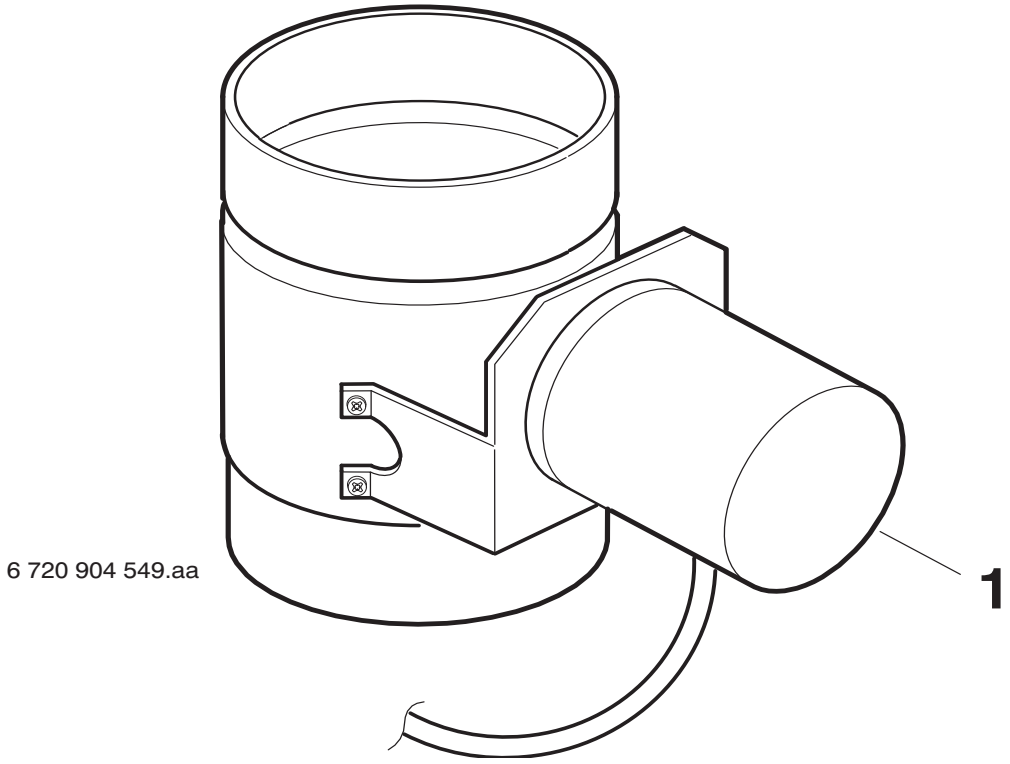

Pos	Bestell-Nr.	Bezeichnung	Description	Dénomination	Descrizione	Benaming	Designação	PG
1	**8 717 204 106 0**	Antrieb	Drive unit	Unite d´entrainement	Attuatore	Aandrijfeenheid	Tracção	51
	8 713 104 024 0	Buchse kompl.	Sleeve	Douille	Buccola	Huls	Casquilho	25

For:

Ersatzteilliste
Spare parts list
Liste des pièces de rechange
Lista parti di ricambio
Onderdelenlijst
Catálogo de peças de substituição

MOK130-1 - 7719001209

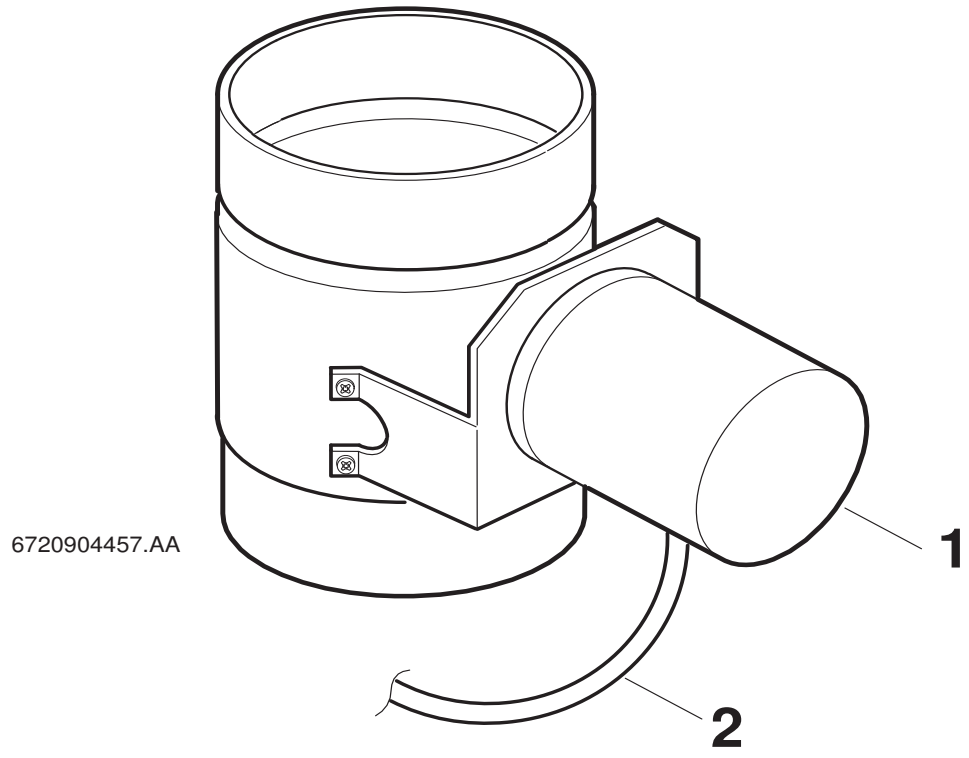

Pos	Bestell-Nr.	Bezeichnung	Description	Dénomination	Descrizione	Benaming	Designação	PG
1	**8 717 204 106 0**	Antrieb	Drive unit	Unite d´entrainement	Attuatore	Aandrijfeenheid	Tracção	51
2	**8 714 406 026 0**	Anschlusskabel m.Stecker	ANSCHLUßKABEL M.STECKER	Anschlußkabel m.Stecker	Anschlußkabel m.Stecker	Anschlußkabel m.Stecker	Anschlußkabel m.Stecker	33

For:

Ersatzteilliste Spare parts list Liste des pièces de rechange Lista parti di ricambio Onderdelenlijst Catálogo de peças de substituição	**MOK150 - 7719000192**

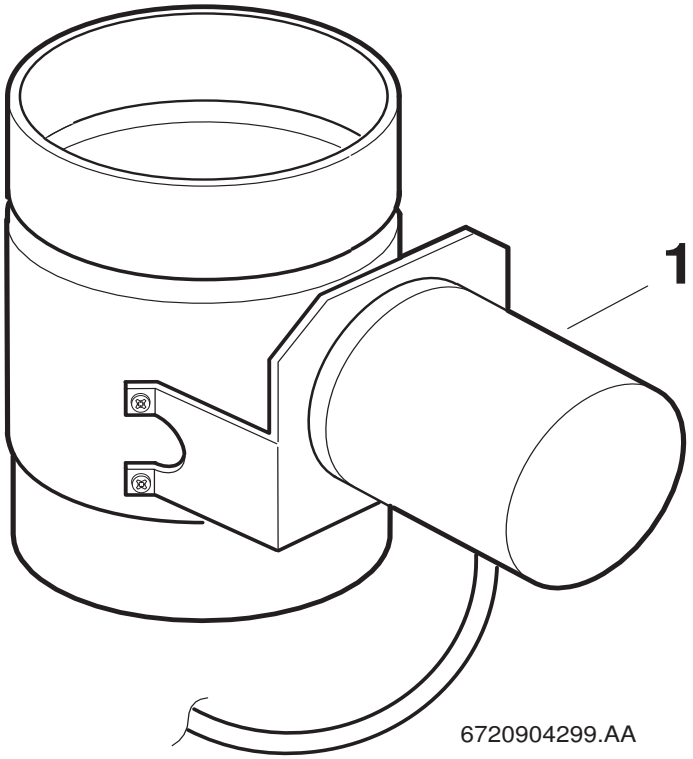

Pos	Bestell-Nr.	Bezeichnung	Description	Dénomination	Descrizione	Benaming	Designação	PG
1	**8 717 204 106 0**	Antrieb	Drive unit	Unite d´entrainement	Attuatore	Aandrijfeenheid	Tracção	51

For:

Ersatzteilliste
Spare parts list
Liste des pièces de rechange
Lista parti di ricambio
Onderdelenlijst
Catálogo de peças de substituição

MOK150-1 - 7719001210

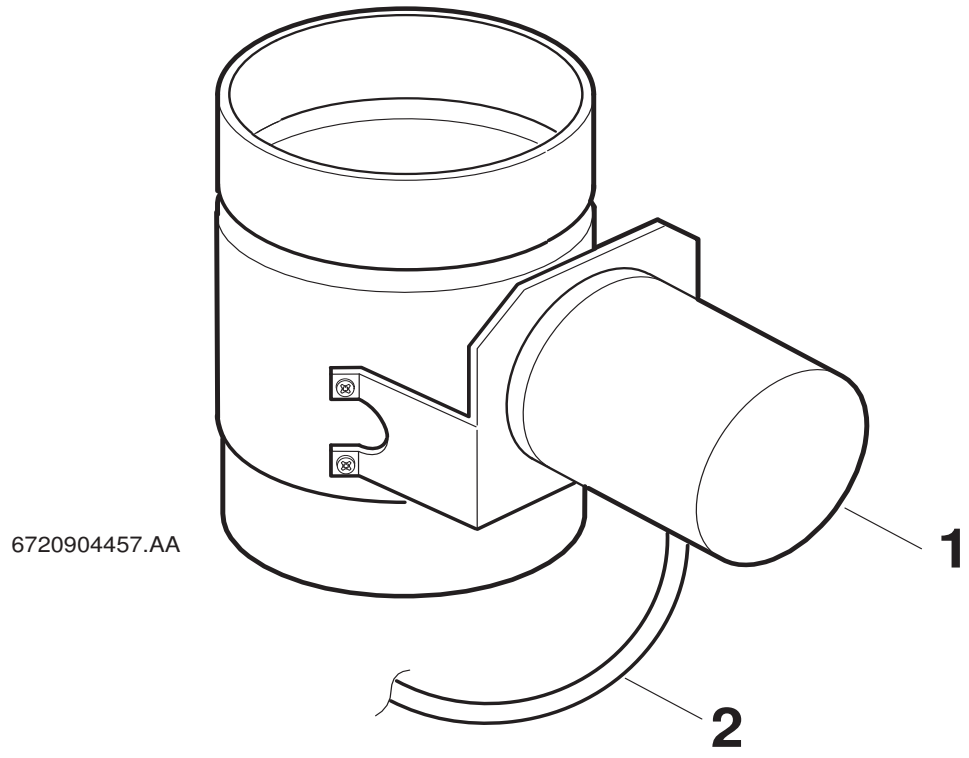

Pos	Bestell-Nr.	Bezeichnung	Description	Dénomination	Descrizione	Benaming	Designação	PG
1	**8 717 204 106 0**	Antrieb	Drive unit	Unite d´entrainement	Attuatore	Aandrijfeenheid	Tracção	51
2	**8 714 406 026 0**	Anschlusskabel m.Stecker	ANSCHLUßKABEL M.STECKER	Anschlußkabel m.Stecker	Anschlußkabel m.Stecker	Anschlußkabel m.Stecker	Anschlußkabel m.Stecker	33

For:

Ersatzteilliste Spare parts list Liste des pièces de rechange Lista parti di ricambio Onderdelenlijst Catálogo de peças de substituição	**MOK160 - 7719000201**

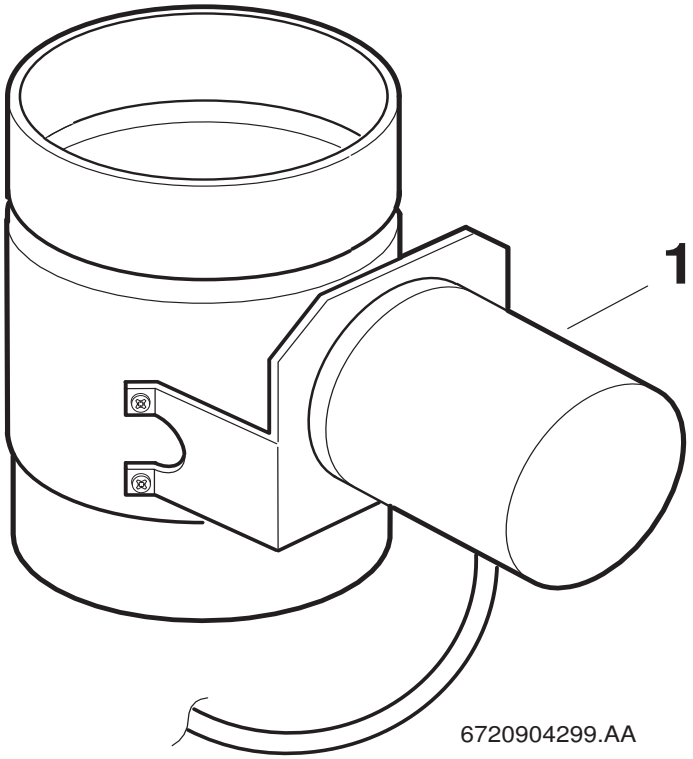

Pos	Bestell-Nr.	Bezeichnung	Description	Dénomination	Descrizione	Benaming	Designação	PG
1	**8 717 204 106 0**	Antrieb	Drive unit	Unite d´entrainement	Attuatore	Aandrijfeenheid	Tracção	51

For:

Ersatzteilliste Spare parts list Liste des pièces de rechange Lista parti di ricambio Onderdelenlijst Catálogo de peças de substituição	**MOK180 - 7719000199**

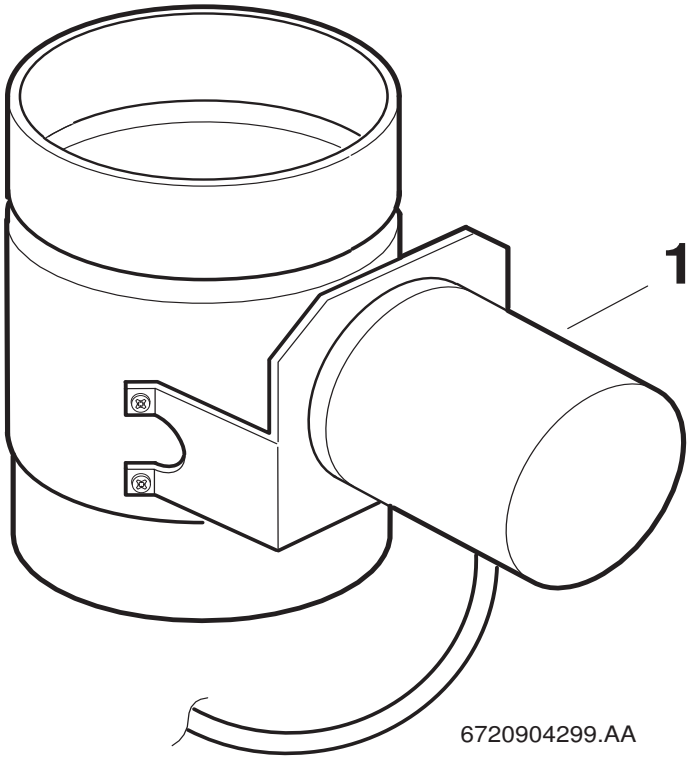

Pos	Bestell-Nr.	Bezeichnung	Description	Dénomination	Descrizione	Benaming	Designação	PG
1	**8 717 204 106 0**	Antrieb	Drive unit	Unite d´entrainement	Attuatore	Aandrijfeenheid	Tracção	51

For:

Ersatzteilliste
Spare parts list
Liste des pièces de rechange
Lista parti di ricambio
Onderdelenlijst
Catálogo de peças de substituição

MOK180-1 - 7719001835

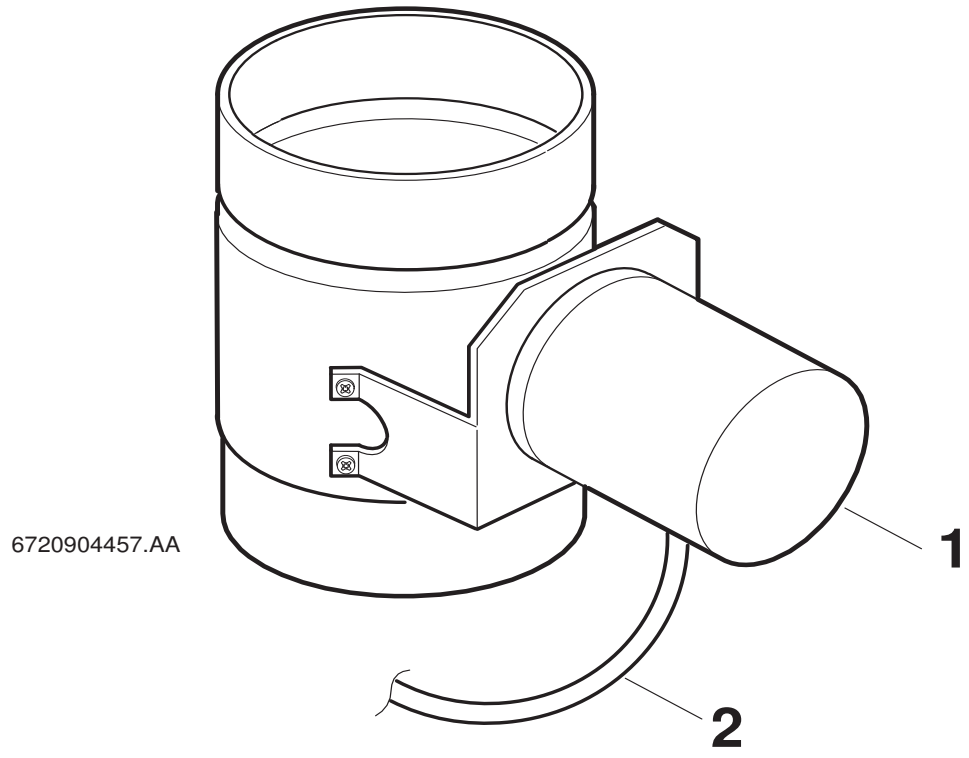

Pos	Bestell-Nr.	Bezeichnung	Description	Dénomination	Descrizione	Benaming	Designação	PG
1	**8 717 204 106 0**	Antrieb	Drive unit	Unite d´entrainement	Attuatore	Aandrijfeenheid	Tracção	51
2	**8 714 406 026 0**	Anschlusskabel m.Stecker	ANSCHLUßKABEL M.STECKER	Anschlußkabel m.Stecker	Anschlußkabel m.Stecker	Anschlußkabel m.Stecker	Anschlußkabel m.Stecker	33

For:

Ersatzteilliste Spare parts list Liste des pièces de rechange Lista parti di ricambio Onderdelenlijst Catálogo de peças de substituição	**MOK200 - 7719000193**

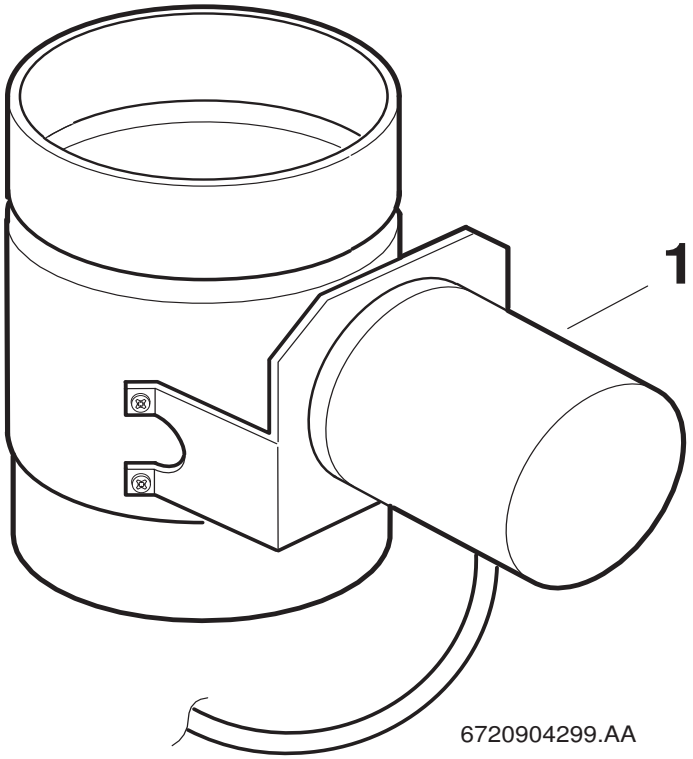

Pos	Bestell-Nr.	Bezeichnung	Description	Dénomination	Descrizione	Benaming	Designação	PG
1	**8 717 204 106 0**	Antrieb	Drive unit	Unite d´entrainement	Attuatore	Aandrijfeenheid	Tracção	51

For:

Ersatzteilliste Spare parts list Liste des pièces de rechange Lista parti di ricambio Onderdelenlijst Catálogo de peças de substituição	**MOK225 - 7719000194**

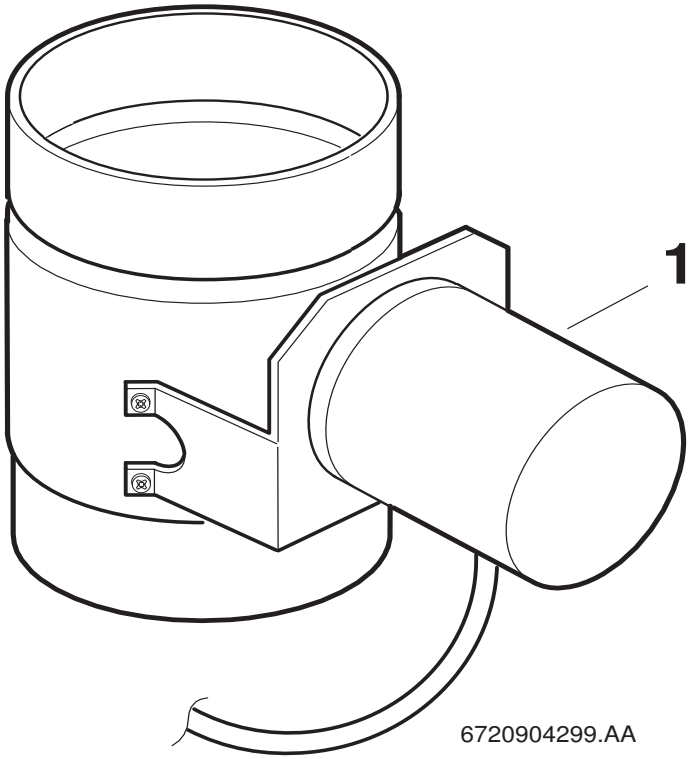

Pos	Bestell-Nr.	Bezeichnung	Description	Dénomination	Descrizione	Benaming	Designação	PG
1	**8 717 204 106 0**	Antrieb	Drive unit	Unite d´entrainement	Attuatore	Aandrijfeenheid	Tracção	51

For:

Ersatzteilliste Spare parts list Liste des pièces de rechange Lista parti di ricambio Onderdelenlijst Catálogo de peças de substituição	**MOK250 - 7719000195**

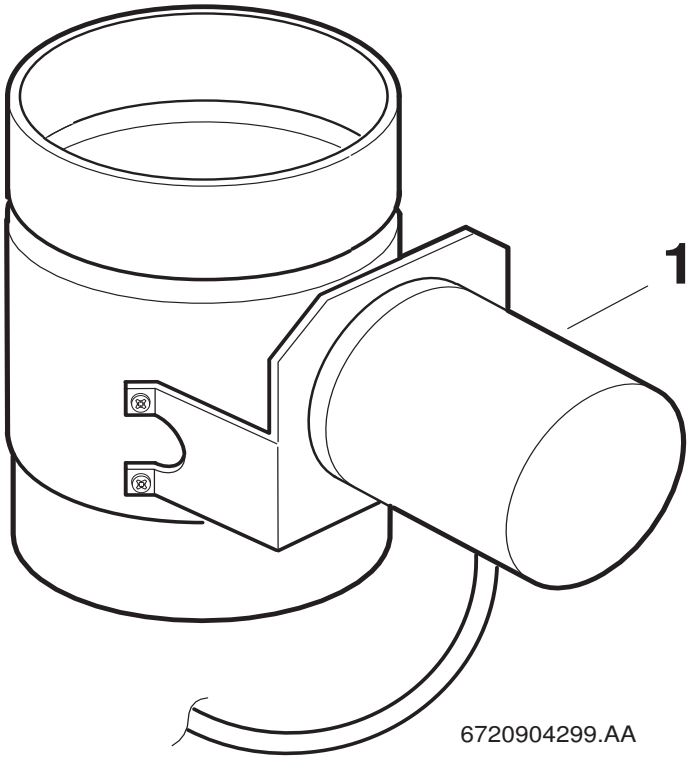

Pos	Bestell-Nr.	Bezeichnung	Description	Dénomination	Descrizione	Benaming	Designação	PG
1	**8 717 204 106 0**	Antrieb	Drive unit	Unite d´entrainement	Attuatore	Aandrijfeenheid	Tracção	51

For:

Ersatzteilliste Spare parts list Liste des pièces de rechange Lista parti di ricambio Onderdelenlijst Catálogo de peças de substituição	**MOK300 - 7719001560**

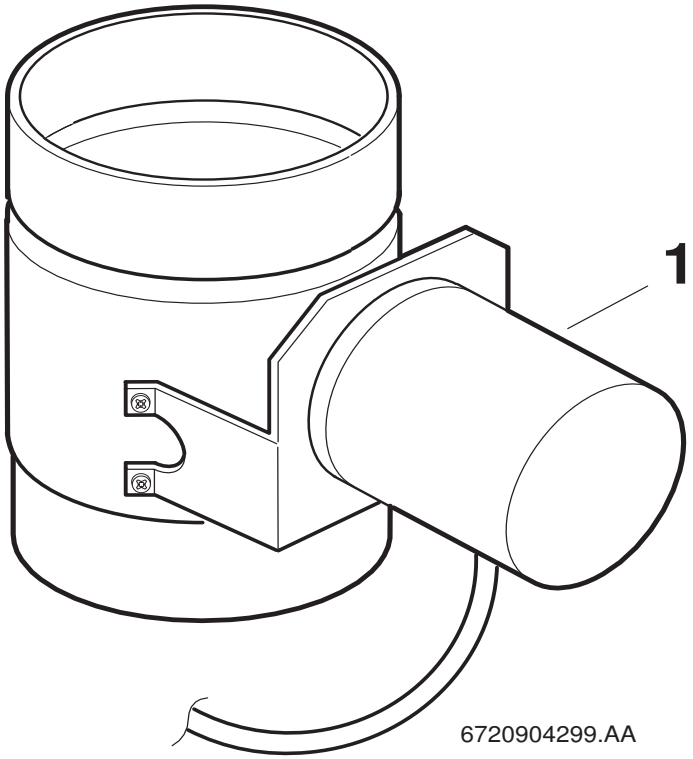

Pos	Bestell-Nr.	Bezeichnung	Description	Dénomination	Descrizione	Benaming	Designação	PG
1	**8 717 204 106 0**	Antrieb	Drive unit	Unite d´entrainement	Attuatore	Aandrijfeenheid	Tracção	51

For:

Ersatzteilliste Spare parts list Liste des pièces de rechange Lista parti di ricambio Onderdelenlijst Catálogo de peças de substituição	**MOK350 - 7719001561**

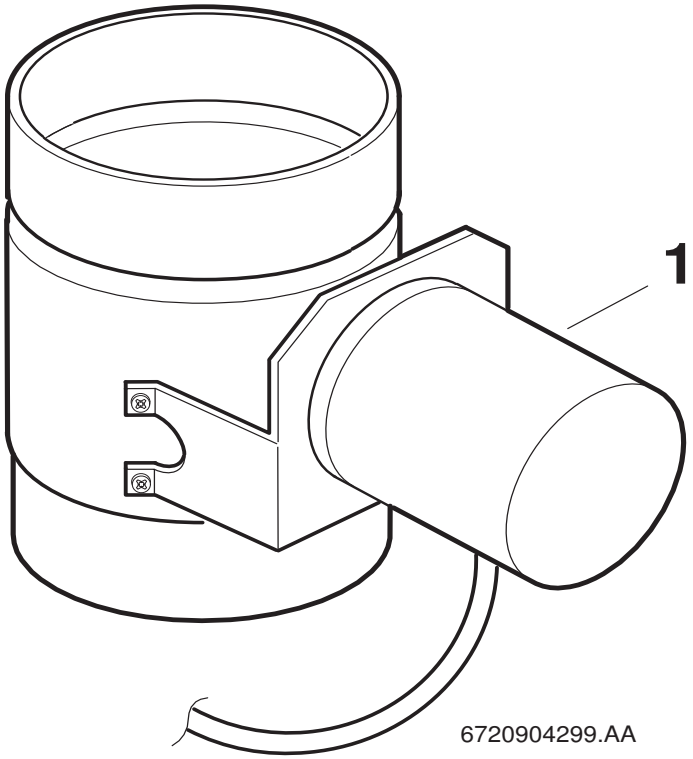

Pos	Bestell-Nr.	Bezeichnung	Description	Dénomination	Descrizione	Benaming	Designação	PG
1	**8 717 204 106 0**	Antrieb	Drive unit	Unite d´entrainement	Attuatore	Aandrijfeenheid	Tracção	51

For:

Ersatzteilliste
Spare parts list
Liste des pièces de rechange
Lista parti di ricambio
Onderdelenlijst
Catálogo de peças de substituição

MONTAGESET - 7719002406

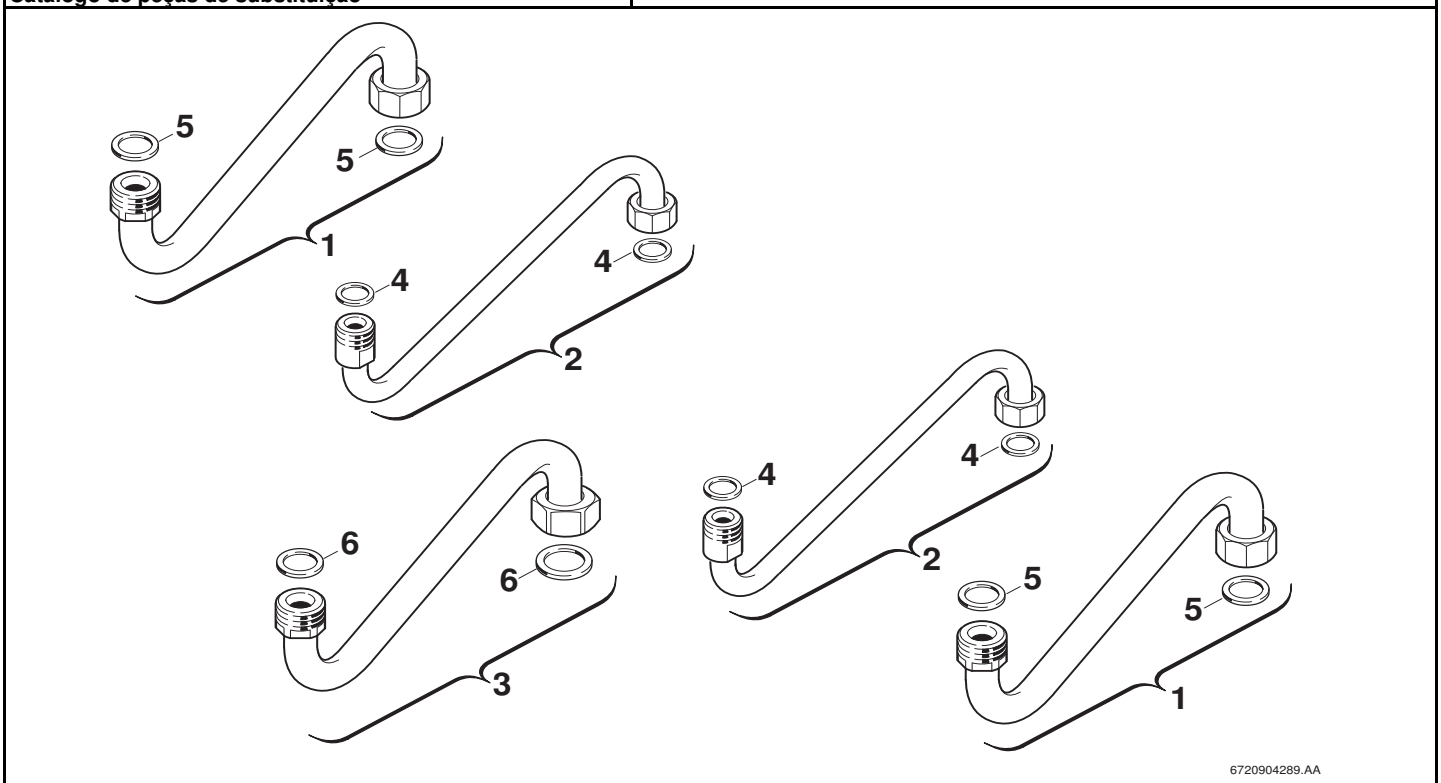

Pos	Bestell-Nr.	Bezeichnung	Description	Dénomination	Descrizione	Benaming	Designação	PG
1	**8 710 725 478 0**	Verbindungsrohr	Connecting pipe	Tube de raccordement	Raccordo	Verbindingspijp	Tubo de água	29
2	**8 710 725 479 0**	Verbindungsrohr	Connecting pipe	Tube de raccordement	Raccordo	Verbindingspijp	Tubo de água	29
3	**8 710 725 670 0**	Gaszuführungsrohr	Gas supply pipe	Tube arrivée gaz	Tubo gas	Gastoevoerpijp	Tubo condutor de gás	29
4	**8 710 103 045 0**	Dichtscheibe 1/2" (10x)	Washer 18.6 X 13.5 X 1.5 (10x)	Joint 1/2" (10x)	Guarnizione 1/2" (10x)	Afdichting 1/2" (10x)	Anel de vedação 1/2" (10x)	11
5	**8 710 103 043 0**	Dichtscheibe 3/4" (10x)	Fibre washer 23.9 X 17.2 X 1.5 (10x)	Joint 3/4" (10x)	Guarnizione 3/4" (10x)	Afdichting 3/4" (10x)	Anel de vedação 3/4" (10x)	12
6	**8 710 103 014 0**	Dichtscheibe 1" (10x)	Fibre washer 25x30x1.5	Joint 1" (10x)	Guarnizione 1" (10x)	Afdichting 1" (10x)	Anel de vedação 1" (10x)	13

For:

Ersatzteilliste Spare parts list Liste des pièces de rechange Lista parti di ricambio Onderdelenlijst Catálogo de peças de substituição	**MOUNTING PLATE - 7719000796**

Kein Bild vorhanden

No picture available

6720904170.AA

Pos	Bestell-Nr.	Bezeichnung	Description	Dénomination	Descrizione	Benaming	Designação	PG
	8 713 305 345 0	Verschraubung	Connection union	Raccord	Raccordo	Koppeling	União roscada	17
	8 717 405 019 0	Wartungshahn	Valve of maintenance	Robinet d'entretien	Llave de mantenimiento	Onderhoud kraan	Torneira de manutenção	34

For:

Ersatzteilliste Spare parts list Liste des pièces de rechange Lista parti di ricambio Onderdelenlijst Catálogo de peças de substituição	**MVA1 - 7719001122**

Für dieses Erzeugnis gibt es keine Ersatzteile
No spare parts available for this product
Aucune pièce détachée disponible pour ce produit
Não existem peças de substituição disponíveis para este produto
Per questo prodotto non sono piú disponibili parti di ricambio
Bu mamul için Yedek parça mevcut degildir

6720904352.AA

Pos	Bestell-Nr.	Bezeichnung	Description	Dénomination	Descrizione	Benaming	Designação	PG
	8 710 000 000 0	Keine Ersatzteile verfügbar	No spare parts available	Aucune pièce détachée disponible	Non disponibili parti di ricambio	No spare parts available	Não peças de substituição disponíveis	

For:

Ersatzteilliste
Spare parts list
Liste des pièces de rechange
Lista parti di ricambio
Onderdelenlijst
Catálogo de peças de substituição

MVZ2 - 7719000397

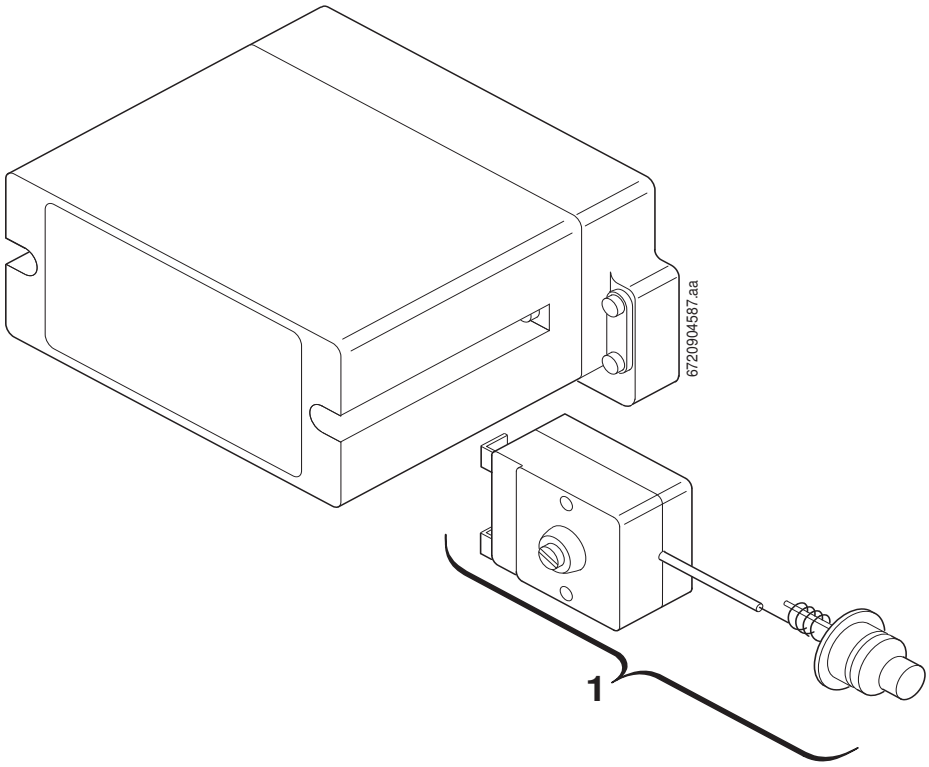

Pos	Bestell-Nr.	Bezeichnung	Description	Dénomination	Descrizione	Benaming	Designação	PG
1	**8 717 206 138 0**	Temperaturregler	Flow thermostat	Régulateur de température	Regelthermostaat	Regulador de temperatura		40
	8 713 305 300 0	Reduziernippel	REDUZIER-NIPPEL	REDUZIER-NIPPEL	REDUZIER-NIPPEL			12

For:

Ersatzteilliste Spare parts list Liste des pièces de rechange Lista parti di ricambio Onderdelenlijst Catálogo de peças de substituição	**MW70 - 7719000280**

Kein Bild vorhanden

No picture available

6720904170.AA

Pos	Bestell-Nr.	Bezeichnung	Description	Dénomination	Descrizione	Benaming	Designação	PG
	8 710 702 048 0	Tauchhülse	Sensor pocket	Douille	Boccola	Dompelhuls	Tubo para sonda	40
	8 717 206 124 0	Temperaturregler	Flow thermostat	Régulateur de température	Thermostato	Regelthermostaat	Regulador de temperatura	37

For:

Ersatzteilliste Spare parts list Liste des pièces de rechange Lista parti di ricambio Onderdelenlijst Catálogo de peças de substituição	**MW71 - 7719000310**

Kein Bild vorhanden

No picture available

6720904170.AA

Pos	Bestell-Nr.	Bezeichnung	Description	Dénomination	Descrizione	Benaming	Designação	PG
	8 710 702 045 0	Tauchrohr	Immersion tube	Tube immergé	Tubo immerso	Immersion tube		02
	8 717 206 124 0	Temperaturregler	Flow thermostat	Régulateur de température	Thermostato	Regelthermostaat	Regulador de temperatura	37

For:

Ersatzteilliste Spare parts list Liste des pièces de rechange Lista parti di ricambio Onderdelenlijst Catálogo de peças de substituição	**NACHRÜSTSATZ AGÜ - 7719000957**

Kein Bild vorhanden

No picture available

6720904170.AA

Pos	Bestell-Nr.	Bezeichnung	Description	Dénomination	Descrizione	Benaming	Designação	PG
	2 915 019 035 0	Mutter (10x)	Nut (10x)	Ecrou (10x)	Dado (10x)	Moer (10x)	Porca sextavada (10x)	11
	8 708 105 332 0	Zündbrenner	Pilot burner	Veilleuse	Bruciatore spia	Waakvlambrander	Queimador piloto	27
	8 708 200 005 0	Zünddüse (5) (10x)	Pilot injector (5) (10x)	Injecteur de veilleuse (5) (10x)	Ugello spia (5) (10x)	Waakvlamspuitstuk (5) (10x)	Injector piloto (5) (10x)	16
	8 711 301 032 0	Kabelklemme (10x)	Cable clip (10x)	Clips (10x)	Clips (10x)	Draadclip (10x)	Abraçadeira para cabos (10x)	12

For:

Ersatzteilliste Spare parts list Liste des pièces de rechange Lista parti di ricambio Onderdelenlijst Catálogo de peças de substituição	**NB100 - 7719001994**

Für dieses Erzeugnis gibt es keine Ersatzteile
No spare parts available for this product
Aucune pièce détachée disponible pour ce produit
Não existem peças de substituição disponíveis para este produto
Per questo prodotto non sono piú disponibili parti di ricambio
Bu mamul için Yedek parça mevcut degildir

6720904352.AA

Pos	Bestell-Nr.	Bezeichnung	Description	Dénomination	Descrizione	Benaming	Designação	PG
	8 710 000 000 0	Keine Ersatzteile verfügbar	No spare parts available	Aucune pièce détachée disponible	Non disponibili parti di ricambio	No spare parts available	Não peças de substituição disponíveis	

For:

Ersatzteilliste Spare parts list Liste des pièces de rechange Lista parti di ricambio Onderdelenlijst Catálogo de peças de substituição	**NLR 1 - 7719001125**

Für dieses Erzeugnis gibt es keine Ersatzteile
No spare parts available for this product
Aucune pièce détachée disponible pour ce produit
Não existem peças de substituição disponíveis para este produto
Per questo prodotto non sono piú disponibili parti di ricambio
Bu mamul için Yedek parça mevcut degildir

6720904352.AA

Pos	Bestell-Nr.	Bezeichnung	Description	Dénomination	Descrizione	Benaming	Designação	PG
	8 710 000 000 0	Keine Ersatzteile verfügbar	No spare parts available	Aucune pièce détachée disponible	Non disponibili parti di ricambio	No spare parts available	Não peças de substituição disponíveis	

For:

Ersatzteilliste Spare parts list Liste des pièces de rechange Lista parti di ricambio Onderdelenlijst Catálogo de peças de substituição	**NO.893 - 7719002161**

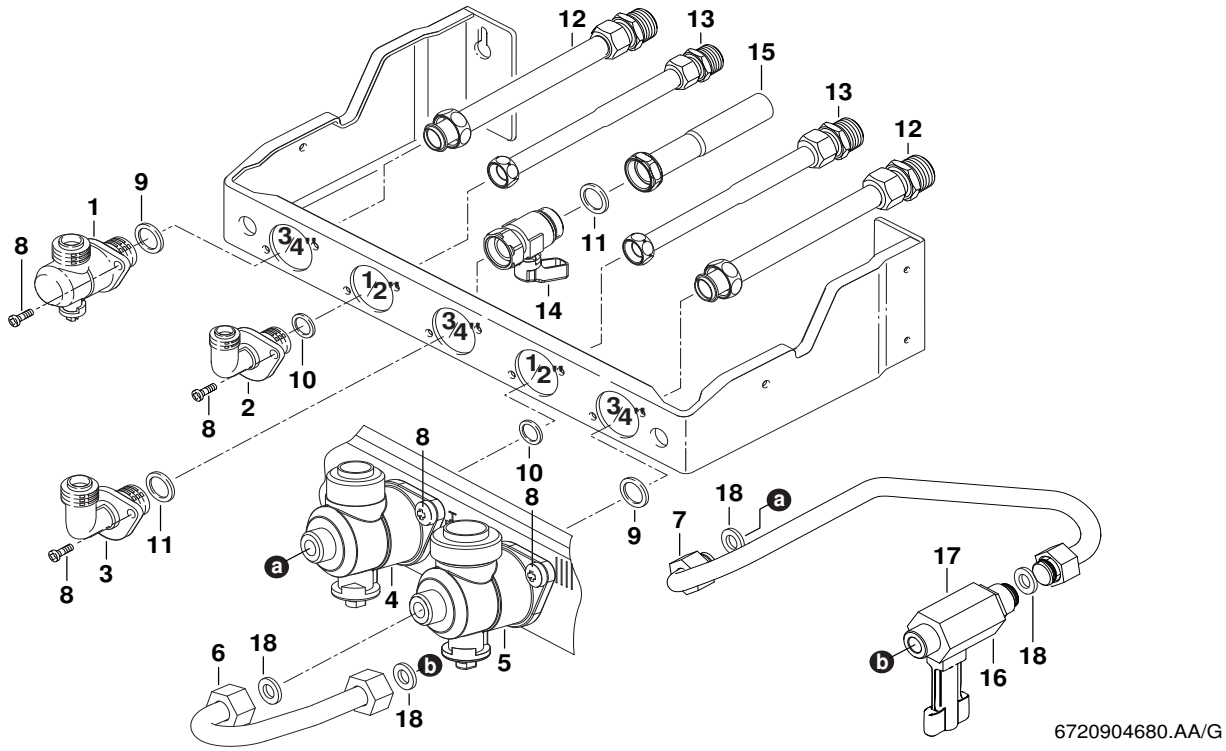

Pos	Bestell-Nr.	Bezeichnung	Description	Dénomination	Descrizione	Benaming	Designação	PG
1	**8 716 156 759 0**	Ventil	Globe valve	Robinet	Valvola	Ventiel	Válvula	30
2	**8 713 305 610 0**	Anschlussstück	Connector	Raccord	Raccordo di collegamento	Aansluit stuk	Peça de ligação	27
3	**8 719 905 000 0**	Anschlussstück	Gas elbow	Coude gaz	Raccordo di collegamento	Aansluit stuk	Peça de ligação	26
4	**8 716 771 286 0**	Ventil	Globe valve	Robinet	Valvola	Ventiel	Torneira de gás	34
5	**8 716 156 760 0**	Ventil	Globe valve	Robinet	Valvola	Ventiel	Válvula	31
6	**8 710 725 649 0**	Rohr	Pipe	Tube	Tubo	Pijp	Tubo de ligação	23
7	**8 716 771 643 0**	Rohr kpl.	PIPE	Tube	Tubo	Pijp	Pipe	18
8	**2 914 411 403 0**	Schraube (10x)	Screw M5x12mm taptite zc pl p/h	Vis (10x)	Vite (10x)	Schroef (10x)	Parafuso (10x)	12
9	**8 710 103 117 0**	Dichtscheibe 3/4"	Washer 3/4"	Joint 3/4"	Guarnizione 3/4"	Afdichting 3/4"	Anel de vedação 3/4"	15
10	**8 710 103 116 0**	Dichtscheibe 1/2" (10x)	Washer 1/2" (10x)	Joint 1/2" (10x)	Guarnizione 1/2" (10x)	Afdichting 1/2" (10x)	Anel de vedação 1/2" (10x)	15
11	**8 710 103 043 0**	Dichtscheibe 3/4" (10x)	Fibre washer 23.9 X 17.2 X 1.5 (10x)	Joint 3/4" (10x)	Guarnizione 3/4" (10x)	Afdichting 3/4" (10x)	Anel de vedação 3/4" (10x)	12
12	**8 710 725 357 0**	Verbindungsrohr 3/4"	Connecting pipe 3/4"	Tube de raccordement 3/4"	Raccordo 3/4"	Verbindingspijp 3/4"	Tubo de água 3/4"	22
13	**8 710 725 356 0**	Verbindungsrohr 1/2"	Connecting pipe 1/2"	Tube de raccordement 1/2"	Tubo di raccordo 1/2"	Verbindingspijp 1/2"	Tubo de água 1/2"	20
14	**8 716 760 708 0**	Gashahn	Gas cock	Robinet gaz	Rubinetto gas	Gaskraan opbouw	Torneira gás	31
15	**8 710 725 721 0**	Rohr	Pipe	Tube	Tubo	Pijp	Tubo de ligação	20
16	**8 716 771 668 0**	Absperrhahn	Shutoff valve	Robinet de remplissage	Rubinetto carico	Afsluitkraan	Torneira de enchimento	24
17	**8 712 000 084 0**	Griff	Handle	Manette	Manopola	Knop	Manípulo	16
18	**8 710 103 123 0**	Dichtscheibe (10x)	Washer (10x)	Joint (10x)	Guarnizione (10x)	Afdichting (10x)	Anel de vedação (10x)	11
For:								

Ersatzteilliste Spare parts list Liste des pièces de rechange Lista parti di ricambio Onderdelenlijst Catálogo de peças de substituição	**NO.1118 - 7719002833**

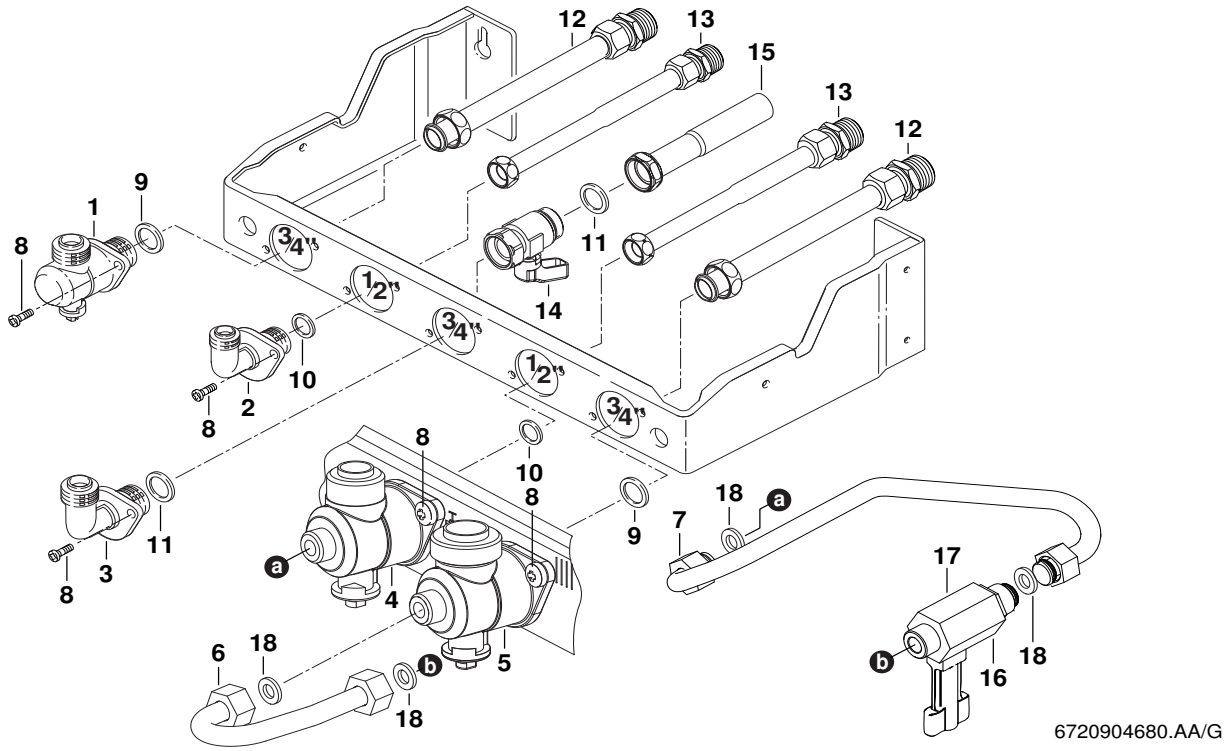

Pos	Bestell-Nr.	Bezeichnung	Description	Dénomination	Descrizione	Benaming	Designação	PG
1	**8 716 156 759 0**	Ventil	Globe valve	Robinet	Valvola	Ventiel	Válvula	30
2	**8 713 305 610 0**	Anschlussstück	Connector	Raccord	Raccordo di collegamento	Aansluit stuk	Peça de ligação	27
3	**8 719 905 000 0**	Anschlussstück	Gas elbow	Coude gaz	Raccordo di collegamento	Aansluit stuk	Peça de ligação	26
4	**8 716 771 286 0**	Ventil	Globe valve	Robinet	Valvola	Ventiel	Torneira de gás	34
5	**8 716 156 760 0**	Ventil	Globe valve	Robinet	Valvola	Ventiel	Válvula	31
6	**8 710 725 649 0**	Rohr	Pipe	Tube	Tubo	Pijp	Tubo de ligação	23
7	**8 716 771 643 0**	Rohr kpl.	PIPE	Tube	Tubo	Pijp	Pipe	18
8	**2 914 411 403 0**	Schraube (10x)	Screw M5x12mm taptite zc pl p/h	Vis (10x)	Vite (10x)	Schroef (10x)	Parafuso (10x)	12
9	**8 710 103 117 0**	Dichtscheibe 3/4"	Washer 3/4"	Joint 3/4"	Guarnizione 3/4"	Afdichting 3/4"	Anel de vedação 3/4"	15
10	**8 710 103 116 0**	Dichtscheibe 1/2" (10x)	Washer 1/2" (10x)	Joint 1/2" (10x)	Guarnizione 1/2" (10x)	Afdichting 1/2" (10x)	Anel de vedação 1/2" (10x)	15
11	**8 710 103 043 0**	Dichtscheibe 3/4" (10x)	Fibre washer 23.9 X 17.2 X 1.5 (10x)	Joint 3/4" (10x)	Guarnizione 3/4" (10x)	Afdichting 3/4" (10x)	Anel de vedação 3/4" (10x)	12
12	**8 710 725 357 0**	Verbindungsrohr 3/4"	Connecting pipe 3/4"	Tube de raccordement 3/4"	Raccordo 3/4"	Verbindingspijp 3/4"	Tubo de água 3/4"	22
13	**8 710 725 356 0**	Verbindungsrohr 1/2"	Connecting pipe 1/2"	Tube de raccordement 1/2"	Tubo di raccordo 1/2"	Verbindingspijp 1/2"	Tubo de água 1/2"	20
14	**8 716 760 708 0**	Gashahn	Gas cock	Robinet gaz	Rubinetto gas	Gaskraan opbouw	Torneira gás	31
15	**8 710 725 721 0**	Rohr	Pipe	Tube	Tubo	Pijp	Tubo de ligação	20
16	**8 716 771 668 0**	Absperrhahn	Shutoff valve	Robinet de remplissage	Rubinetto carico	Afsluitkraan	Torneira de enchimento	24
17	**8 712 000 084 0**	Griff	Handle	Manette	Manopola	Knop	Manípulo	16
18	**8 710 103 123 0**	Dichtscheibe (10x)	Washer (10x)	Joint (10x)	Guarnizione (10x)	Afdichting (10x)	Anel de vedação (10x)	11
For:								

Ersatzteilliste Spare parts list Liste des pièces de rechange Lista parti di ricambio Onderdelenlijst Catálogo de peças de substituição	**NR. 732 - 7719001710**

Für dieses Erzeugnis gibt es keine Ersatzteile
No spare parts available for this product
Aucune pièce détachée disponible pour ce produit
Não existem peças de substituição disponíveis para este produto
Per questo prodotto non sono piú disponibili parti di ricambio
Bu mamul için Yedek parça mevcut degildir

6720904352.AA

Pos	Bestell-Nr.	Bezeichnung	Description	Dénomination	Descrizione	Benaming	Designação	PG
	8 710 000 000 0	Keine Ersatzteile verfügbar	No spare parts available	Aucune pièce détachée disponible	Non disponibili parti di ricambio	No spare parts available	Não peças de substituição disponíveis	

For:

Ersatzteilliste Spare parts list Liste des pièces de rechange Lista parti di ricambio Onderdelenlijst Catálogo de peças de substituição	**NR. 864/1 - 7719002083**

Für dieses Erzeugnis gibt es keine Ersatzteile
No spare parts available for this product
Aucune pièce détachée disponible pour ce produit
Não existem peças de substituição disponíveis para este produto
Per questo prodotto non sono piú disponibili parti di ricambio
Bu mamul için Yedek parça mevcut degildir

6720904352.AA

Pos	Bestell-Nr.	Bezeichnung	Description	Dénomination	Descrizione	Benaming	Designação	PG
	8 710 000 000 0	Keine Ersatzteile verfügbar	No spare parts available	Aucune pièce détachée disponible	Non disponibili parti di ricambio	No spare parts available	Não peças de substituição disponíveis	

For:

Ersatzteilliste Spare parts list Liste des pièces de rechange Lista parti di ricambio Onderdelenlijst Catálogo de peças de substituição	**NR. 972 - 7719002307**

Für dieses Erzeugnis gibt es keine Ersatzteile
No spare parts available for this product
Aucune pièce détachée disponible pour ce produit
Não existem peças de substituição disponíveis para este produto
Per questo prodotto non sono piú disponibili parti di ricambio
Bu mamul için Yedek parça mevcut degildir

6720904352.AA

Pos	Bestell-Nr.	Bezeichnung	Description	Dénomination	Descrizione	Benaming	Designação	PG
	8 710 000 000 0	Keine Ersatzteile verfügbar	No spare parts available	Aucune pièce détachée disponible	Non disponibili parti di ricambio	No spare parts available	Não peças de substituição disponíveis	

For:

Ersatzteilliste Spare parts list Liste des pièces de rechange Lista parti di ricambio Onderdelenlijst Catálogo de peças de substituição	**NR. 973 - 7719002308**

Für dieses Erzeugnis gibt es keine Ersatzteile
No spare parts available for this product
Aucune pièce détachée disponible pour ce produit
Não existem peças de substituição disponíveis para este produto
Per questo prodotto non sono piú disponibili parti di ricambio
Bu mamul için Yedek parça mevcut degildir

6720904352.AA

Pos	Bestell-Nr.	Bezeichnung	Description	Dénomination	Descrizione	Benaming	Designação	PG
	8 710 000 000 0	Keine Ersatzteile verfügbar	No spare parts available	Aucune pièce détachée disponible	Non disponibili parti di ricambio	No spare parts available	Não peças de substituição disponíveis	

For:

Ersatzteilliste
Spare parts list
Liste des pièces de rechange
Lista parti di ricambio
Onderdelenlijst
Catálogo de peças de substituição

NR. 991 - 7719002372

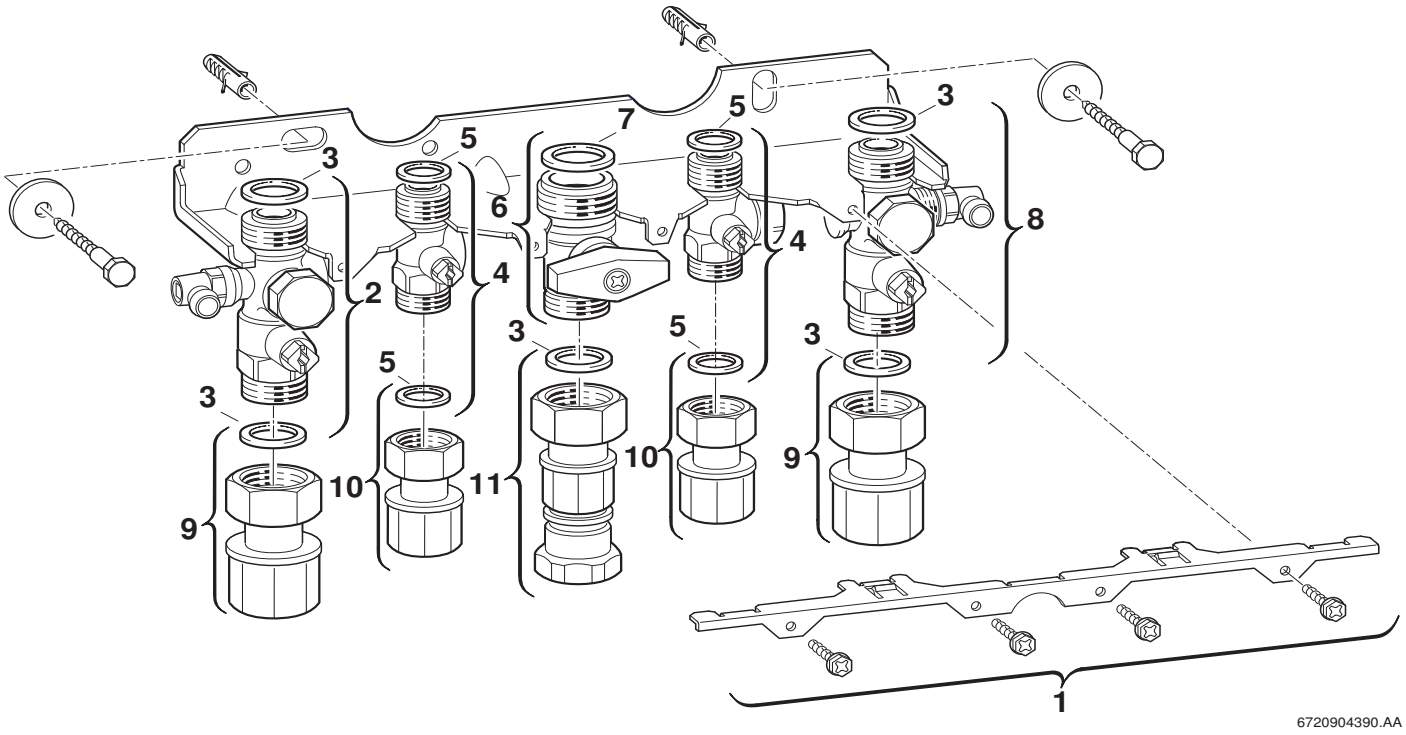

Pos	Bestell-Nr.	Bezeichnung	Description	Dénomination	Descrizione	Benaming	Designação	PG
1	**8 718 005 819 0**	Haltewinkel	Fixing bracket	Tôle fixation	Angolare	Steunhoek	Suporte de fixação	16
2	**8 717 405 257 0**	Wartungshahn	Valve of maintenance	Robinet d'entretien	Llave de mantenimiento	Onderhoud kraan	Torneira de manutenção	30
3	**8 710 103 043 0**	Dichtscheibe 3/4" (10x)	Fibre washer 23.9 X 17.2 X 1.5 (10x)	Joint 3/4" (10x)	Guarnizione 3/4" (10x)	Afdichting 3/4" (10x)	Anel de vedação 3/4" (10x)	12
4	**8 717 405 256 0**	Ventil	Globe valve	Robinet	Valvola	Ventiel	Válvula	23
5	**8 710 103 045 0**	Dichtscheibe 1/2" (10x)	Washer 18.6 X 13.5 X 1.5 (10x)	Joint 1/2" (10x)	Guarnizione 1/2" (10x)	Afdichting 1/2" (10x)	Anel de vedação 1/2" (10x)	11
6	**8 717 405 259 0**	Gashahn	Gas cock	Robinet gaz	Rubinetto gas	Gaskraan opbouw	Torneira gás	28
7	**8 710 103 014 0**	Dichtscheibe 1" (10x)	Fibre washer 25x30x1.5	Joint 1" (10x)	Guarnizione 1" (10x)	Afdichting 1" (10x)	Anel de vedação 1" (10x)	13
8	**8 717 405 258 0**	Wartungshahn	Valve of maintenance	Robinet d'entretien	Llave de mantenimiento	Onderhoud kraan	Torneira de manutenção	30
9	**8 710 735 236 0**	Verschraubung	Connection union	Raccord sonde sanitaire	Raccordo	Koppeling	União roscada	25
10	**8 710 735 234 0**	Verschraubung	Connection union	Raccord sonde sanitaire	Raccordo	Koppeling	União roscada	23
11	**8 717 405 271 0**	Brandschutzventil	Brandschutzventil	Raccord securité gaz	Brandschutzventil	Brandschutzventil	Brandschutzventil	26

For:

Ersatzteilliste
Spare parts list
Liste des pièces de rechange
Lista parti di ricambio
Onderdelenlijst
Catálogo de peças de substituição

NR. 992 - 7719002373

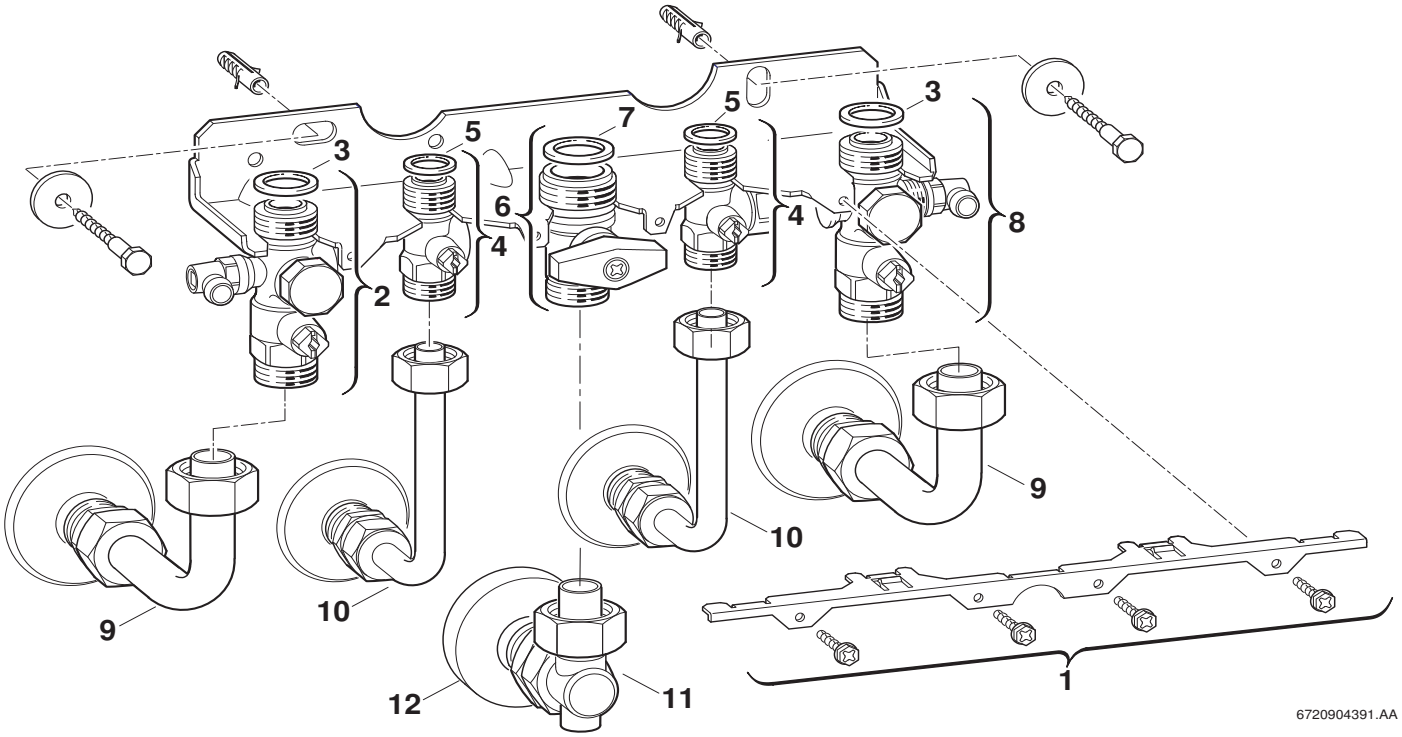

Pos	Bestell-Nr.	Bezeichnung	Description	Dénomination	Descrizione	Benaming	Designação	PG
1	**8 718 005 819 0**	Haltewinkel	Fixing bracket	Tôle fixation	Angolare	Steunhoek	Suporte de fixação	16
2	**8 717 405 257 0**	Wartungshahn	Valve of maintenance	Robinet d'entretien	Llave de mantenimiento	Onderhoud kraan	Torneira de manutenção	30
3	**8 710 103 043 0**	Dichtscheibe 3/4" (10x)	Fibre washer 23.9 X 17.2 X 1.5 (10x)	Joint 3/4" (10x)	Guarnizione 3/4" (10x)	Afdichting 3/4" (10x)	Anel de vedação 3/4" (10x)	12
4	**8 717 405 256 0**	Ventil	Globe valve	Robinet	Valvola	Ventiel	Válvula	23
5	**8 710 103 045 0**	Dichtscheibe 1/2" (10x)	Washer 18.6 X 13.5 X 1.5 (10x)	Joint 1/2" (10x)	Guarnizione 1/2" (10x)	Afdichting 1/2" (10x)	Anel de vedação 1/2" (10x)	11
6	**8 717 405 259 0**	Gashahn	Gas cock	Robinet gaz	Rubinetto gas	Gaskraan opbouw	Torneira gás	28
7	**8 710 103 014 0**	Dichtscheibe 1" (10x)	Fibre washer 25x30x1.5	Joint 1" (10x)	Guarnizione 1" (10x)	Afdichting 1" (10x)	Anel de vedação 1" (10x)	13
8	**8 717 405 258 0**	Wartungshahn	Valve of maintenance	Robinet d'entretien	Llave de mantenimiento	Onderhoud kraan	Torneira de manutenção	30
9	**8 710 735 232 0**	Bogen	Elbow	Coude	Curva	Bocht	Cotovelo	26
10	**8 710 735 230 0**	Bogen	Elbow	Coude	Curva	Bocht	Cotovelo	26
11	**8 717 405 270 0**	Brandschutzventil	Brandschutzventil	Brandschutzventil	Brandschutzventil	Brandschutzventil	Brandschutzventil	27
12	**8 710 503 036 0**	Rosette	Rosette	Rozet	Rosetta	Rozet	Roseta	16

For:

Ersatzteilliste
Spare parts list
Liste des pièces de rechange
Lista parti di ricambio
Onderdelenlijst
Catálogo de peças de substituição

NR. 993 - 7719002374

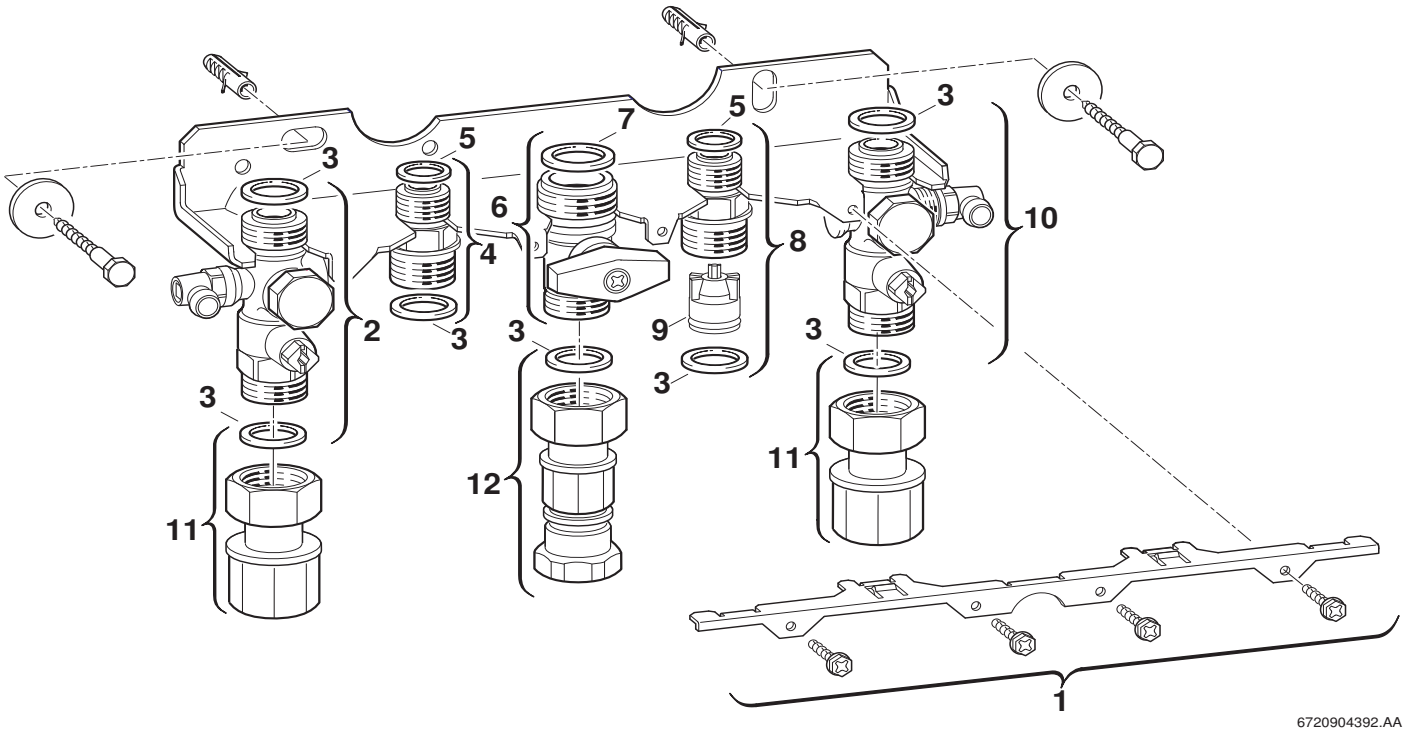

Pos	Bestell-Nr.	Bezeichnung	Description	Dénomination	Descrizione	Benaming	Designação	PG
1	**8 718 005 819 0**	Haltewinkel	Fixing bracket	Tôle fixation	Angolare	Steunhoek	Suporte de fixação	16
2	**8 717 405 257 0**	Wartungshahn	Valve of maintenance	Robinet d'entretien	Llave de mantenimiento	Onderhoud kraan	Torneira de manutenção	30
3	**8 710 103 043 0**	Dichtscheibe 3/4" (10x)	Fibre washer 23.9 X 17.2 X 1.5 (10x)	Joint 3/4" (10x)	Guarnizione 3/4" (10x)	Afdichting 3/4" (10x)	Anel de vedação 3/4" (10x)	12
4	**8 713 305 732 0**	Doppelnippel	Barrel nipple	Raccord	Nipples doppio	Dubbel nippel	Bocal duplo	16
5	**8 710 103 045 0**	Dichtscheibe 1/2" (10x)	Washer 18.6 X 13.5 X 1.5 (10x)	Joint 1/2" (10x)	Guarnizione 1/2" (10x)	Afdichting 1/2" (10x)	Anel de vedação 1/2" (10x)	11
6	**8 717 405 259 0**	Gashahn	Gas cock	Robinet gaz	Rubinetto gas	Gaskraan opbouw	Torneira gás	28
7	**8 710 103 014 0**	Dichtscheibe 1" (10x)	Fibre washer 25x30x1.5	Joint 1" (10x)	Guarnizione 1" (10x)	Afdichting 1" (10x)	Anel de vedação 1" (10x)	13
8	**8 713 305 734 0**	Doppelnippel	Barrel nipple	Raccord	Nipples doppio	Dubbel nippel	Bocal duplo	22
9	**8 718 505 020 0**	Rückflußverhinderer	Swing check valve	Clapet anti-retour	Ritorno di blocco	Terugslagventiel	Válvula de retenção	17
10	**8 717 405 258 0**	Wartungshahn	Valve of maintenance	Robinet d'entretien	Llave de mantenimiento	Onderhoud kraan	Torneira de manutenção	30
11	**8 710 735 236 0**	Verschraubung	Connection union	Raccord sonde sanitaire	Raccordo	Koppeling	União roscada	25
12	**8 717 405 271 0**	Brandschutzventil	Brandschutzventil	Raccord securité gaz	Brandschutzventil	Brandschutzventil	Brandschutzventil	26

For:

Ersatzteilliste
Spare parts list
Liste des pièces de rechange
Lista parti di ricambio
Onderdelenlijst
Catálogo de peças de substituição

NR. 994 - 7719002375

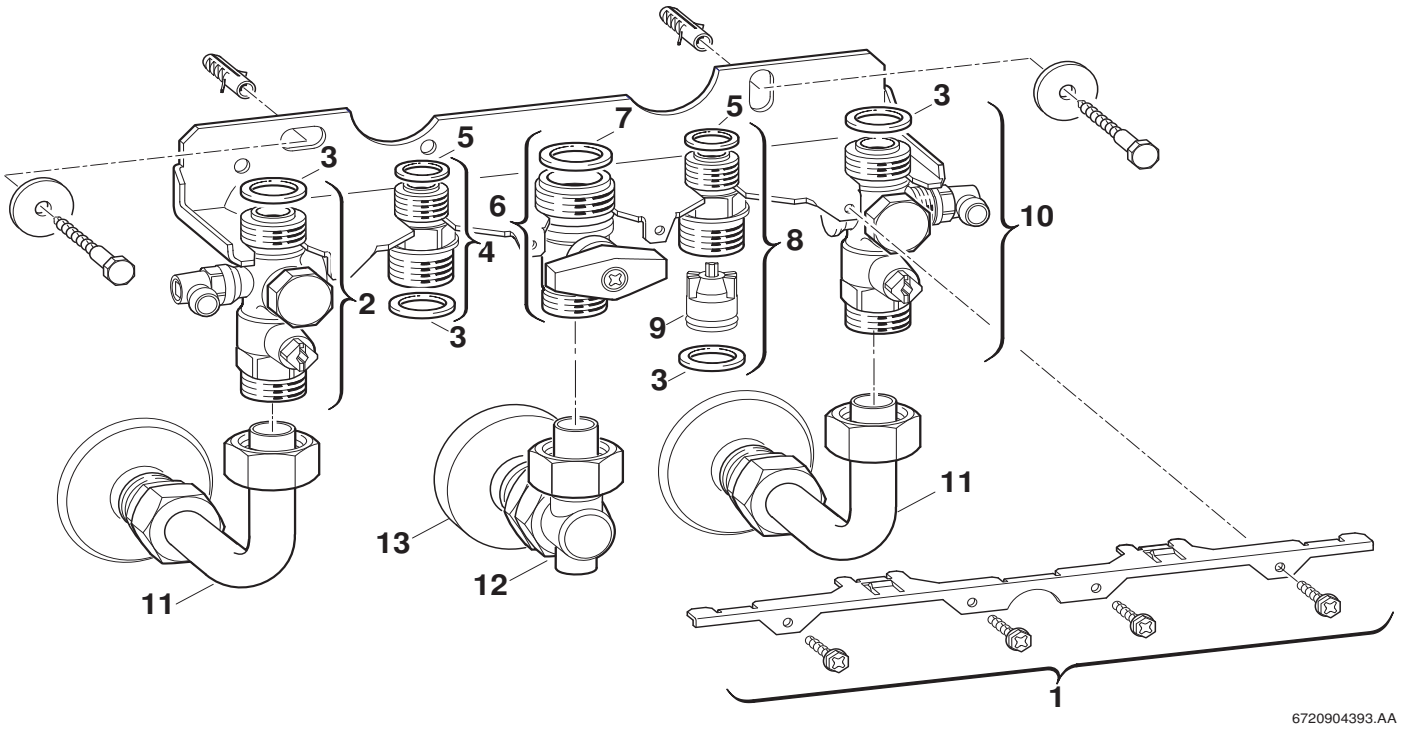

Pos	Bestell-Nr.	Bezeichnung	Description	Dénomination	Descrizione	Benaming	Designação	PG
1	**8 718 005 819 0**	Haltewinkel	Fixing bracket	Tôle fixation	Angolare	Steunhoek	Suporte de fixação	16
2	**8 717 405 257 0**	Wartungshahn	Valve of maintenance	Robinet d'entretien	Llave de mantenimiento	Onderhoud kraan	Torneira de manutenção	30
3	**8 710 103 043 0**	Dichtscheibe 3/4" (10x)	Fibre washer 23.9 X 17.2 X 1.5 (10x)	Joint 3/4" (10x)	Guarnizione 3/4" (10x)	Afdichting 3/4" (10x)	Anel de vedação 3/4" (10x)	12
4	**8 713 305 732 0**	Doppelnippel	Barrel nipple	Raccord	Nipples doppio	Dubbel nippel	Bocal duplo	16
5	**8 710 103 045 0**	Dichtscheibe 1/2" (10x)	Washer 18.6 X 13.5 X 1.5 (10x)	Joint 1/2" (10x)	Guarnizione 1/2" (10x)	Afdichting 1/2" (10x)	Anel de vedação 1/2" (10x)	11
6	**8 717 405 259 0**	Gashahn	Gas cock	Robinet gaz	Rubinetto gas	Gaskraan opbouw	Torneira gás	28
7	**8 710 103 014 0**	Dichtscheibe 1" (10x)	Fibre washer 25x30x1.5	Joint 1" (10x)	Guarnizione 1" (10x)	Afdichting 1" (10x)	Anel de vedação 1" (10x)	13
8	**8 713 305 734 0**	Doppelnippel	Barrel nipple	Raccord	Nipples doppio	Dubbel nippel	Bocal duplo	22
9	**8 718 505 020 0**	Rückflußverhinderer	Swing check valve	Clapet anti-retour	Ritorno di blocco	Terugslagventiel	Válvula de retenção	17
10	**8 717 405 258 0**	Wartungshahn	Valve of maintenance	Robinet d'entretien	Llave de mantenimiento	Onderhoud kraan	Torneira de manutenção	30
11	**8 710 735 232 0**	Bogen	Elbow	Coude	Curva	Bocht	Cotovelo	26
12	**8 717 405 270 0**	Brandschutzventil	Brandschutzventil	Brandschutzventil	Brandschutzventil	Brandschutzventil	Brandschutzventil	27
13	**8 710 503 036 0**	Rosette	Rosette	Rozet	Rosetta	Rozet	Roseta	16
For:								

Ersatzteilliste Spare parts list Liste des pièces de rechange Lista parti di ricambio Onderdelenlijst Catálogo de peças de substituição	**NR. 995 - 7719002376**

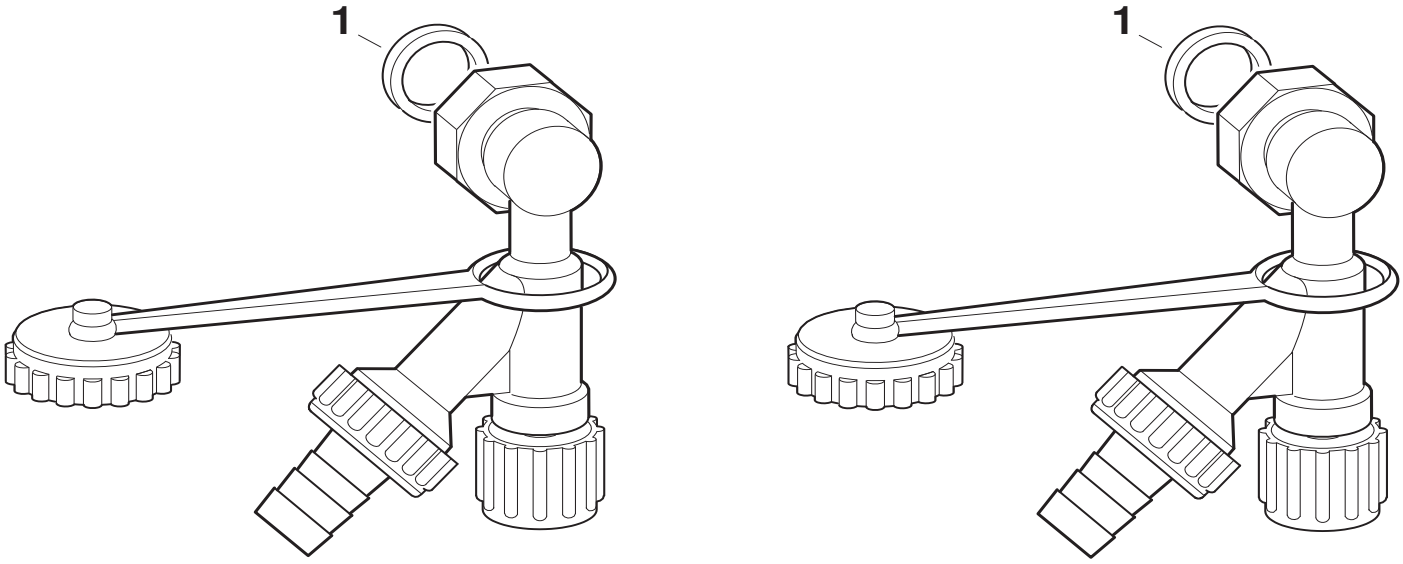

6720904394.AA

Pos	Bestell-Nr.	Bezeichnung	Description	Dénomination	Descrizione	Benaming	Designação	PG
1	**8 710 103 045 0**	Dichtscheibe 1/2" (10x)	Washer 18.6 X 13.5 X 1.5 (10x)	Joint 1/2" (10x)	Guarnizione 1/2" (10x)	Afdichting 1/2" (10x)	Anel de vedação 1/2" (10x)	11

For:

Ersatzteilliste
Spare parts list
Liste des pièces de rechange
Lista parti di ricambio
Onderdelenlijst
Catálogo de peças de substituição

NR. 996 - 7719002377

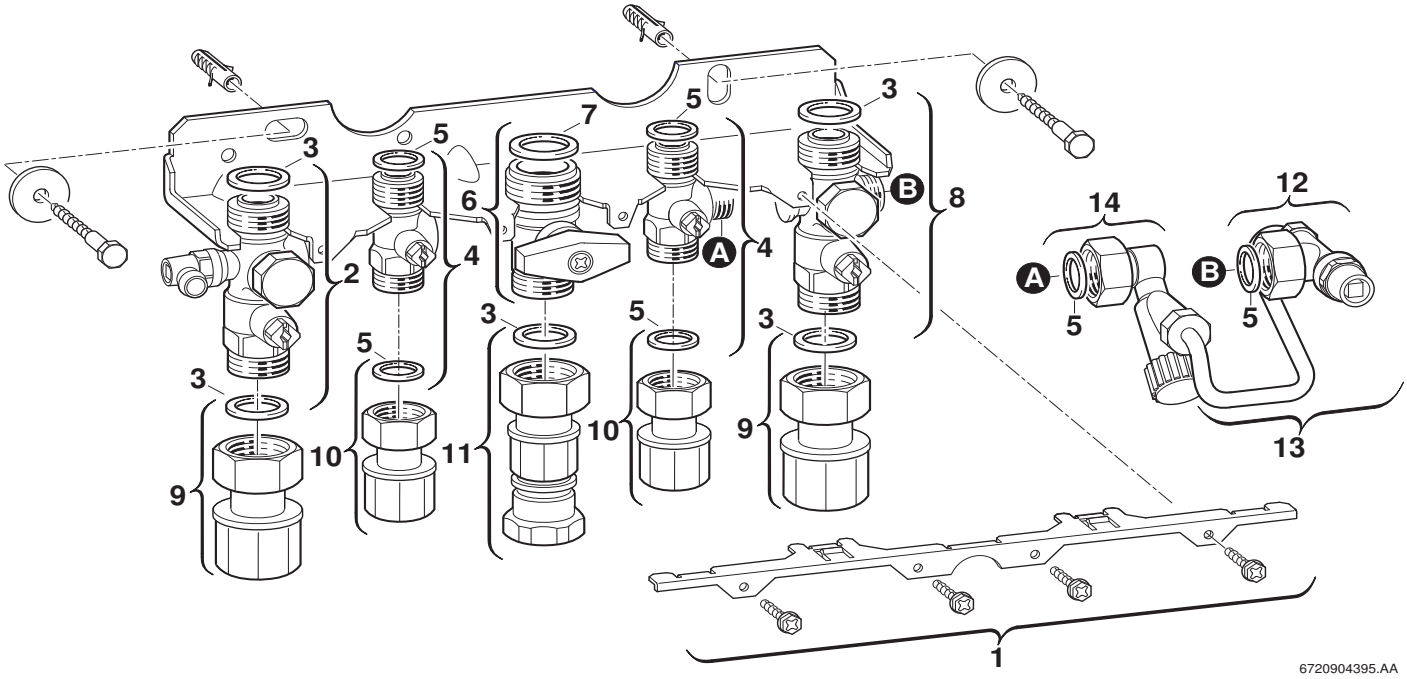

Pos	Bestell-Nr.	Bezeichnung	Description	Dénomination	Descrizione	Benaming	Designação	PG
1	**8 718 005 819 0**	Haltewinkel	Fixing bracket	Tôle fixation	Angolare	Steunhoek	Suporte de fixação	16
2	**8 717 405 257 0**	Wartungshahn	Valve of maintenance	Robinet d'entretien	Llave de mantenimiento	Onderhoud kraan	Torneira de manutenção	30
3	**8 710 103 043 0**	Dichtscheibe 3/4" (10x)	Fibre washer 23.9 X 17.2 X 1.5 (10x)	Joint 3/4" (10x)	Guarnizione 3/4" (10x)	Afdichting 3/4" (10x)	Anel de vedação 3/4" (10x)	12
4	**8 717 405 256 0**	Ventil	Globe valve	Robinet	Valvola	Ventiel	Válvula	23
5	**8 710 103 045 0**	Dichtscheibe 1/2" (10x)	Washer 18.6 X 13.5 X 1.5 (10x)	Joint 1/2" (10x)	Guarnizione 1/2" (10x)	Afdichting 1/2" (10x)	Anel de vedação 1/2" (10x)	11
6	**8 717 405 259 0**	Gashahn	Gas cock	Robinet gaz	Rubinetto gas	Gaskraan opbouw	Torneira gás	28
7	**8 710 103 014 0**	Dichtscheibe 1" (10x)	Fibre washer 25x30x1.5	Joint 1" (10x)	Guarnizione 1" (10x)	Afdichting 1" (10x)	Anel de vedação 1" (10x)	13
8	**8 717 405 258 0**	Wartungshahn	Valve of maintenance	Robinet d'entretien	Llave de mantenimiento	Onderhoud kraan	Torneira de manutenção	30
9	**8 710 735 236 0**	Verschraubung	Connection union	Raccord sonde sanitaire	Raccordo	Koppeling	União roscada	25
10	**8 710 735 234 0**	Verschraubung	Connection union	Raccord sonde sanitaire	Raccordo	Koppeling	União roscada	23
11	**8 717 405 271 0**	Brandschutzventil	Brandschutzventil	Raccord securité gaz	Brandschutzventil	Brandschutzventil	Brandschutzventil	26
12	**8 717 405 263 0**	Anschlussventil-Fülleinrichtung	Anschlußventil-Fülleinrichtung	Anschlußventil-Fülleinrichtung	Anschlußventil-Fülleinrichtung	Anschlußventil-Fülleinrichtung	Anschlußventil-Fülleinrichtung	28
13	**8 710 735 238 0**	Bogen	Elbow	Coude	Curva	Bocht	Cotovelo	28
14	**8 717 405 265 0**	Füllhahn	Valve	Robinet de remplissage	Valve	Kraan	Torneira de redução	28

For:

Ersatzteilliste Spare parts list Liste des pièces de rechange Lista parti di ricambio Onderdelenlijst Catálogo de peças de substituição	**NR. 997 - 7719002378**

Pos	Bestell-Nr.	Bezeichnung	Description	Dénomination	Descrizione	Benaming	Designação	PG
1	**8 710 103 045 0**	Dichtscheibe 1/2" (10x)	Washer 18.6 X 13.5 X 1.5 (10x)	Joint 1/2" (10x)	Guarnizione 1/2" (10x)	Afdichting 1/2" (10x)	Anel de vedação 1/2" (10x)	11

For:

Ersatzteilliste Spare parts list Liste des pièces de rechange Lista parti di ricambio Onderdelenlijst Catálogo de peças de substituição	**NR. 1004 - 7719002394**

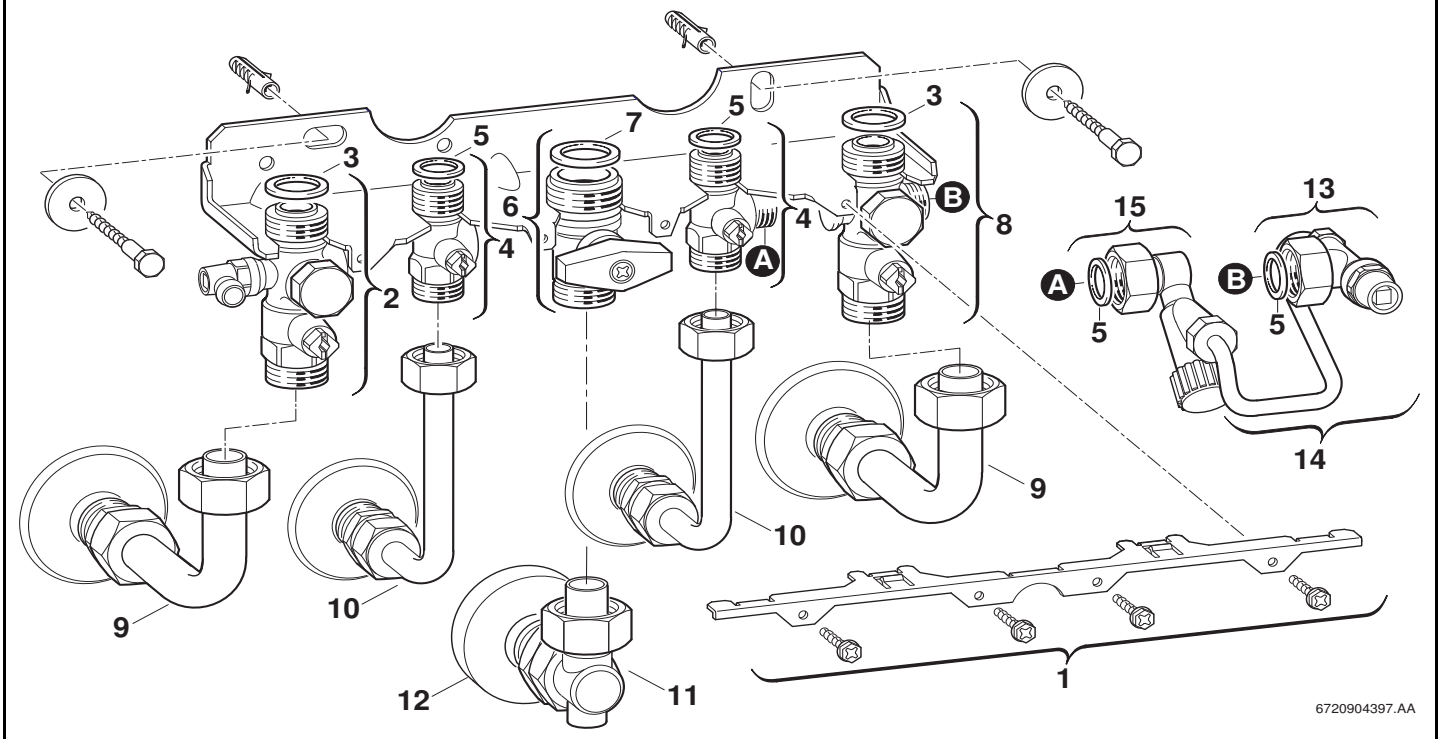

Pos	Bestell-Nr.	Bezeichnung	Description	Dénomination	Descrizione	Benaming	Designação	PG
1	**8 718 005 819 0**	Haltewinkel	Fixing bracket	Tôle fixation	Angolare	Steunhoek	Suporte de fixação	16
2	**8 717 405 257 0**	Wartungshahn	Valve of maintenance	Robinet d'entretien	Llave de mantenimiento	Onderhoud kraan	Torneira de manutenção	30
3	**8 710 103 043 0**	Dichtscheibe 3/4" (10x)	Fibre washer 23.9 X 17.2 X 1.5 (10x)	Joint 3/4" (10x)	Guarnizione 3/4" (10x)	Afdichting 3/4" (10x)	Anel de vedação 3/4" (10x)	12
4	**8 717 405 256 0**	Ventil	Globe valve	Robinet	Valvola	Ventiel	Válvula	23
5	**8 710 103 045 0**	Dichtscheibe 1/2" (10x)	Washer 18.6 X 13.5 X 1.5 (10x)	Joint 1/2" (10x)	Guarnizione 1/2" (10x)	Afdichting 1/2" (10x)	Anel de vedação 1/2" (10x)	11
6	**8 717 405 259 0**	Gashahn	Gas cock	Robinet gaz	Rubinetto gas	Gaskraan opbouw	Torneira gás	28
7	**8 710 103 014 0**	Dichtscheibe 1" (10x)	Fibre washer 25x30x1.5	Joint 1" (10x)	Guarnizione 1" (10x)	Afdichting 1" (10x)	Anel de vedação 1" (10x)	13
8	**8 717 405 258 0**	Wartungshahn	Valve of maintenance	Robinet d'entretien	Llave de mantenimiento	Onderhoud kraan	Torneira de manutenção	30
9	**8 710 735 232 0**	Bogen	Elbow	Coude	Curva	Bocht	Cotovelo	26
10	**8 710 735 230 0**	Bogen	Elbow	Coude	Curva	Bocht	Cotovelo	26
11	**8 717 405 270 0**	Brandschutzventil	Brandschutzventil	Brandschutzventil	Brandschutzventil	Brandschutzventil	Brandschutzventil	27
12	**8 710 503 036 0**	Rosette	Rosette	Rozet	Rosetta	Rozet	Roseta	16

For:

Ersatzteilliste Spare parts list Liste des pièces de rechange Lista parti di ricambio Onderdelenlijst Catálogo de peças de substituição	**NR. 1060 - 7719002502**

Kein Bild vorhanden

No picture available

6720904170.AA

Pos	Bestell-Nr.	Bezeichnung	Description	Dénomination	Descrizione	Benaming	Designação	PG
	7 719 002 502	NR.1060 Bürstenset WB5 Zubehör	Brush set WB5 acc-no1060	Brosse set WB5 acc-no1060	Spazzola set WB5 acc-no1060	Borstel set WB5 acc-no1060	Escova set WB5 acc-no1060	

For:

Ersatzteilliste Spare parts list Liste des pièces de rechange Lista parti di ricambio Onderdelenlijst Catálogo de peças de substituição	**NR. 1061 - 7719002503**

Für dieses Erzeugnis gibt es keine Ersatzteile
No spare parts available for this product
Aucune pièce détachée disponible pour ce produit
Não existem peças de substituição disponíveis para este produto
Per questo prodotto non sono piú disponibili parti di ricambio
Bu mamul için Yedek parça mevcut degildir

6720904352.AA

Pos	Bestell-Nr.	Bezeichnung	Description	Dénomination	Descrizione	Benaming	Designação	PG
	8 710 000 000 0	Keine Ersatzteile verfügbar	No spare parts available	Aucune pièce détachée disponible	Non disponibili parti di ricambio	No spare parts available	Não peças de substituição disponíveis	

For:

Ersatzteilliste Spare parts list Liste des pièces de rechange Lista parti di ricambio Onderdelenlijst Catálogo de peças de substituição	**NR. 1088 - 7719002755**

Für dieses Erzeugnis gibt es keine Ersatzteile
No spare parts available for this product
Aucune pièce détachée disponible pour ce produit
Não existem peças de substituição disponíveis para este produto
Per questo prodotto non sono piú disponibili parti di ricambio
Bu mamul için Yedek parça mevcut degildir

6720904352.AA

Pos	Bestell-Nr.	Bezeichnung	Description	Dénomination	Descrizione	Benaming	Designação	PG
	8 710 000 000 0	Keine Ersatzteile verfügbar	No spare parts available	Aucune pièce détachée disponible	Non disponibili parti di ricambio	No spare parts available	Não peças de substituição disponíveis	

For:

Ersatzteilliste Spare parts list Liste des pièces de rechange Lista parti di ricambio Onderdelenlijst Catálogo de peças de substituição	**NR.52 - 7709000446**

Für dieses Erzeugnis gibt es keine Ersatzteile
No spare parts available for this product
Aucune pièce détachée disponible pour ce produit
Não existem peças de substituição disponíveis para este produto
Per questo prodotto non sono piú disponibili parti di ricambio
Bu mamul için Yedek parça mevcut degildir

6720904352.AA

Pos	Bestell-Nr.	Bezeichnung	Description	Dénomination	Descrizione	Benaming	Designação	PG
	8 710 000 000 0	Keine Ersatzteile verfügbar	No spare parts available	Aucune pièce détachée disponible	Non disponibili parti di ricambio	No spare parts available	Não peças de substituição disponíveis	

For:

Ersatzteilliste Spare parts list Liste des pièces de rechange Lista parti di ricambio Onderdelenlijst Catálogo de peças de substituição	**NR.53 - 7709000065**

Kein Bild vorhanden

No picture available

6720904170.AA

Pos	Bestell-Nr.	Bezeichnung	Description	Dénomination	Descrizione	Benaming	Designação	PG
	8 702 000 011 0	Griff	Handle	Manette	Manopola	Knop	MANIPULO	07

For:

Ersatzteilliste Spare parts list Liste des pièces de rechange Lista parti di ricambio Onderdelenlijst Catálogo de peças de substituição	**NR.220 - 7719000044**

Kein Bild vorhanden

No picture available

6720904170.AA

Pos	Bestell-Nr.	Bezeichnung	Description	Dénomination	Descrizione	Benaming	Designação	PG
	7 719 001 015	NR.440/10 KNIESAUGER R1/2	NR.440/10 KNIESAUGER R1/2	NR.440/10 KNIESAUGER R1/2	NR.440/10	NR.440/10	NR.440/10 KNIESAUGER R1/2	
	8 710 103 045 0	Dichtscheibe 1/2" (10x)	Washer 18.6 X 13.5 X 1.5 (10x)	Joint 1/2" (10x)	Guarnizione 1/2" (10x)	Afdichting 1/2" (10x)	Anel de vedação 1/2" (10x)	11
	8 710 701 002 0	Rohr	Pipe	Tube	Tubo	Pijp	Tubo de ligação	12
	8 717 405 101 0	Eckventil	Angle valve	Soupape d'angle	Valvola angolare	Hoekventiel	Válvula angular	31
	8 739 711 760 0	Überwurfmutter	Unit union	Ecrou	Dado	Wartelmoer	Porca de aperto	16

For:

Ersatzteilliste Spare parts list Liste des pièces de rechange Lista parti di ricambio Onderdelenlijst Catálogo de peças de substituição	**NR.221 - 7719000045**

Kein Bild vorhanden

No picture available

6720904170.AA

Pos	Bestell-Nr.	Bezeichnung	Description	Dénomination	Descrizione	Benaming	Designação	PG
	7 719 000 763	NR.432 Trichtersyphon	NR.432 TRICHTERSIPH.170X130X90	Siphon Stellis (acc.n°432)	NR.432	NR.432	Sifão de funil	
	7 719 001 006	NR.440/1Eckwart.Hahn R3/	NR.440/1ECKWART.HAHN R3/	NR.440/1Eckwart.Hahn R3/	NR.440/1	TOEBEHOREN NR. 440/1	NR.440/1Eckwart.Hahn R3/	
	8 710 503 011 0	Rosette	Rosette	Rozet	Rosetta	Rozet	Roseta	11

For:

Ersatzteilliste Spare parts list Liste des pièces de rechange Lista parti di ricambio Onderdelenlijst Catálogo de peças de substituição	**NR.222 - 7719000046**

Kein Bild vorhanden

No picture available

6720904170.AA

Pos	Bestell-Nr.	Bezeichnung	Description	Dénomination	Descrizione	Benaming	Designação	PG
	7 719 000 763	NR.432 Trichtersyphon	NR.432 TRICHTERSIPH.170X130X90	Siphon Stellis (acc.n°432)	NR.432	NR.432	Sifão de funil	

For:

Ersatzteilliste Spare parts list Liste des pièces de rechange Lista parti di ricambio Onderdelenlijst Catálogo de peças de substituição	**NR.223 - 7719000047**

Kein Bild vorhanden

No picture available

6720904170.AA

Pos	Bestell-Nr.	Bezeichnung	Description	Dénomination	Descrizione	Benaming	Designação	PG
	7 719 001 006	NR.440/1Eckwart.Hahn R3/	NR.440/1ECKWART.HAHN R3/	NR.440/1Eckwart.Hahn R3/	NR.440/1	TOEBEHOREN NR. 440/1	NR.440/1Eckwart.Hahn R3/	
	8 710 503 011 0	Rosette	Rosette	Rozet	Rosetta	Rozet	Roseta	11

For:

Ersatzteilliste Spare parts list Liste des pièces de rechange Lista parti di ricambio Onderdelenlijst Catálogo de peças de substituição	**NR.223/1 - 7719001280**

Kein Bild vorhanden

No picture available

6720904170.AA

Pos	Bestell-Nr.	Bezeichnung	Description	Dénomination	Descrizione	Benaming	Designação	PG
	8 710 503 011 0	Rosette	Rosette	Rozet	Rosetta	Rozet	Roseta	11

For:

Ersatzteilliste Spare parts list Liste des pièces de rechange Lista parti di ricambio Onderdelenlijst Catálogo de peças de substituição	**NR.224 - 7719000048**

Für dieses Erzeugnis gibt es keine Ersatzteile
No spare parts available for this product
Aucune pièce détachée disponible pour ce produit
Não existem peças de substituição disponíveis para este produto
Per questo prodotto non sono piú disponibili parti di ricambio
Bu mamul için Yedek parça mevcut degildir

6720904352.AA

Pos	Bestell-Nr.	Bezeichnung	Description	Dénomination	Descrizione	Benaming	Designação	PG
	8 710 000 000 0	Keine Ersatzteile verfügbar	No spare parts available	Aucune pièce détachée disponible	Non disponibili parti di ricambio	No spare parts available	Não peças de substituição disponíveis	

For:

Ersatzteilliste Spare parts list Liste des pièces de rechange Lista parti di ricambio Onderdelenlijst Catálogo de peças de substituição	**NR.225 - 7719000049**

Kein Bild vorhanden

No picture available

6720904170.AA

Pos	Bestell-Nr.	Bezeichnung	Description	Dénomination	Descrizione	Benaming	Designação	PG
	7 719 000 763	NR.432 Trichtersyphon	NR.432 TRICHTERSIPH.170X130X90	Siphon Stellis (acc.n°432)	NR.432	NR.432	Sifão de funil	
	7 719 001 006	NR.440/1Eckwart.Hahn R3/	NR.440/1ECKWART.HAHN R3/	NR.440/1Eckwart.Hahn R3/	NR.440/1	TOEBEHOREN NR. 440/1	NR.440/1Eckwart.Hahn R3/	
	8 710 503 011 0	Rosette	Rosette	Rozet	Rosetta	Rozet	Roseta	11

For:

Ersatzteilliste Spare parts list Liste des pièces de rechange Lista parti di ricambio Onderdelenlijst Catálogo de peças de substituição	**NR.226 - 7719000050**

Kein Bild vorhanden

No picture available

6720904170.AA

Pos	Bestell-Nr.	Bezeichnung	Description	Dénomination	Descrizione	Benaming	Designação	PG
	7 719 001 006	NR.440/1Eckwart.Hahn R3/	NR.440/1ECKWART.HAHN R3/	NR.440/1Eckwart.Hahn R3/	NR.440/1	TOEBEHOREN NR. 440/1	NR.440/1Eckwart.Hahn R3/	
	8 710 503 011 0	Rosette	Rosette	Rozet	Rosetta	Rozet	Roseta	11

For:

Ersatzteilliste Spare parts list Liste des pièces de rechange Lista parti di ricambio Onderdelenlijst Catálogo de peças de substituição	**NR.227 - 7719000051**

Kein Bild vorhanden

No picture available

6720904170.AA

Pos	Bestell-Nr.	Bezeichnung	Description	Dénomination	Descrizione	Benaming	Designação	PG
	7 719 000 763	NR.432 Trichtersyphon	NR.432 TRICHTERSIPH.170X130X90	Siphon Stellis (acc.n°432)	NR.432	NR.432	Sifão de funil	
	7 719 001 006	NR.440/1Eckwart.Hahn R3/	NR.440/1ECKWART.HAHN R3/	NR.440/1Eckwart.Hahn R3/	NR.440/1	TOEBEHOREN NR. 440/1	NR.440/1Eckwart.Hahn R3/	
	7 719 001 014	NR.440/9 M-ABSPERRVENT.	NR.440/9 M-ABSPERRVENT.	NR.440/9 M-ABSPERRVENT.	NR.440/9 M-ABSPERRVENT.	NR.440/9 M-ABSPERRVENT.	NR.440/9 M-ABSPERRVENT.	
	8 710 503 011 0	Rosette	Rosette	Rozet	Rosetta	Rozet	Roseta	11

For:

Ersatzteilliste Spare parts list Liste des pièces de rechange Lista parti di ricambio Onderdelenlijst Catálogo de peças de substituição	**NR.228 - 7719000052**

Kein Bild vorhanden

No picture available

6720904170.AA

Pos	Bestell-Nr.	Bezeichnung	Description	Dénomination	Descrizione	Benaming	Designação	PG
	7 719 001 006	NR.440/1Eckwart.Hahn R3/	NR.440/1ECKWART.HAHN R3/	NR.440/1Eckwart.Hahn R3/	NR.440/1	TOEBEHOREN NR. 440/1	NR.440/1Eckwart.Hahn R3/	
	7 719 001 014	NR.440/9 M-ABSPERRVENT.	NR.440/9 M-ABSPERRVENT.	NR.440/9 M-ABSPERRVENT.	NR.440/9 M-ABSPERRVENT.	NR.440/9 M-ABSPERRVENT.	NR.440/9 M-ABSPERRVENT.	
	8 710 503 011 0	Rosette	Rosette	Rozet	Rosetta	Rozet	Roseta	11

For:

Ersatzteilliste Spare parts list Liste des pièces de rechange Lista parti di ricambio Onderdelenlijst Catálogo de peças de substituição	**NR.232 - 7719000072**

Kein Bild vorhanden

No picture available

6720904170.AA

Pos	Bestell-Nr.	Bezeichnung	Description	Dénomination	Descrizione	Benaming	Designação	PG
	7 719 000 763	NR.432 Trichtersyphon	NR.432 TRICHTERSIPH.170X130X90	Siphon Stellis (acc.n°432)	NR.432	NR.432	Sifão de funil	
	7 719 001 006	NR.440/1Eckwart.Hahn R3/	NR.440/1ECKWART.HAHN R3/	NR.440/1Eckwart.Hahn R3/	NR.440/1	TOEBEHOREN NR. 440/1	NR.440/1Eckwart.Hahn R3/	
	7 719 001 008	NR.440/3 Gaseckh.R1/2	NR.440/3 GASECKH.R1/2	NR.440/3 Gaseckh.R1/2	ACC.440/3	NR.440/3	NR.440/3 Gaseckh.R1/2	
	8 710 503 011 0	Rosette	Rosette	Rozet	Rosetta	Rozet	Roseta	11

For:

Ersatzteilliste Spare parts list Liste des pièces de rechange Lista parti di ricambio Onderdelenlijst Catálogo de peças de substituição	**NR.240 - 7719000085**

Kein Bild vorhanden

No picture available

6720904170.AA

Pos	Bestell-Nr.	Bezeichnung	Description	Dénomination	Descrizione	Benaming	Designação	PG
	8 713 305 310 0	Verschraubung	Connection union	Raccord sonde sanitaire	Raccordo	Koppeling	União roscada	25

For:

Ersatzteilliste Spare parts list Liste des pièces de rechange Lista parti di ricambio Onderdelenlijst Catálogo de peças de substituição	**NR.241 - 7709003076**

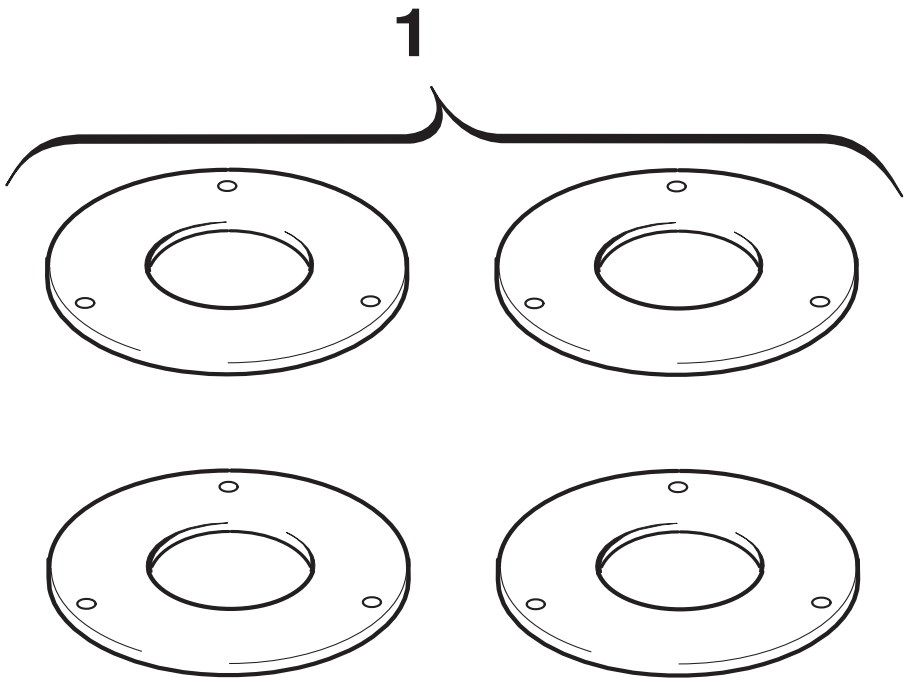

Pos	Bestell-Nr.	Bezeichnung	Description	Dénomination	Descrizione	Benaming	Designação	PG
1	**8 709 918 684 0**	Drosselblendensatz 50,52,54,58	Set of throttle discs	Sachet de restriction de débit	Set di disco strozzamento	Restrictie set	Conjunto de placas de estrangulamento	26

For:

Ersatzteilliste Spare parts list Liste des pièces de rechange Lista parti di ricambio Onderdelenlijst Catálogo de peças de substituição	**NR.247 - 7719000091**

Kein Bild vorhanden

No picture available

6720904170.AA

Pos	Bestell-Nr.	Bezeichnung	Description	Dénomination	Descrizione	Benaming	Designação	PG
	8 710 103 043 0	Dichtscheibe 3/4" (10x)	Fibre washer 23.9 X 17.2 X 1.5 (10x)	Joint 3/4" (10x)	Guarnizione 3/4" (10x)	Afdichting 3/4" (10x)	Anel de vedação 3/4" (10x)	12
	8 713 305 023 0	Verschraubung	Connection union	Raccord	Raccordo	Koppeling	União roscada	23
	8 713 305 026 0	Verschraubung	Connection union	Raccord sonde sanitaire	Raccordo	Koppeling	União roscada	26
	8 714 606 002 0	Haltefeder (10x)	Wireform spring (10x)	Epingle (10x)	Molla (10x)	Borgveer (10x)	Freio de fixação (10x)	17
	8 714 606 004 0	Haltefeder (10x)	Wireform spring (10x)	Epingle (10x)	Molla (10x)	Borgveer (10x)	Freio de fixação (10x)	17
	8 717 401 012 0	Sicherheitsventil 3bar	Safety relief valve 3bar	Soupape de sécurité 3bar	Valvola sicurezza 3bar	Veiligheidsklep 3bar	Válvula de segurança 3bar	24

For:

Ersatzteilliste Spare parts list Liste des pièces de rechange Lista parti di ricambio Onderdelenlijst Catálogo de peças de substituição	**NR.250 - 7719000094**

Kein Bild vorhanden

No picture available

6720904170.AA

Pos	Bestell-Nr.	Bezeichnung	Description	Dénomination	Descrizione	Benaming	Designação	PG
	2 916 673 007 0	Klemmring (10x)	Olive (10x)	Bicône	Anello (10x)	Klemring (10x)	Bicone (10x)	20

For:

Ersatzteilliste Spare parts list Liste des pièces de rechange Lista parti di ricambio Onderdelenlijst Catálogo de peças de substituição	**NR.252 - 7719000097**

Kein Bild vorhanden

No picture available

6720904170.AA

Pos	Bestell-Nr.	Bezeichnung	Description	Dénomination	Descrizione	Benaming	Designação	PG
	2 916 673 007 0	Klemmring (10x)	Olive (10x)	Bicône	Anello (10x)	Klemring (10x)	Bicone (10x)	20
	8 703 301 010 0	Mutter	Nut	Ecrou	Dado	Moer	Porca de aperto	11
	8 713 305 081 0	Schraubstutzen	Threaded connector	Raccord	Raccordo	Draadstuk	Casquilho de ligação	20

For:

Ersatzteilliste Spare parts list Liste des pièces de rechange Lista parti di ricambio Onderdelenlijst Catálogo de peças de substituição	**NR.253 - 7719000095**

Kein Bild vorhanden

No picture available

6720904170.AA

Pos	Bestell-Nr.	Bezeichnung	Description	Dénomination	Descrizione	Benaming	Designação	PG
	8 710 103 015 0	Dichtscheibe 3/8" (10x)	Washer 3/8" (10x)	Joint 3/8" (10x)	Guarnizione 3/8" (10x)	Afdichting 3/8" (10x)	Anel de vedação 3/8" (10x)	12
	8 713 309 014 0	Reduziernippel	Reducing nipple	Réduction	Riduzione	Verloopnippel	Redutor	17
	8 718 505 014 0	Schnellentlüfter	Automatic purger	Purgeur	Valvola sfiato aria	Vlotterontluchter	Purgador automático	24

For:

Ersatzteilliste
Spare parts list
Liste des pièces de rechange
Lista parti di ricambio
Onderdelenlijst
Catálogo de peças de substituição

NR.258 - 7719000660

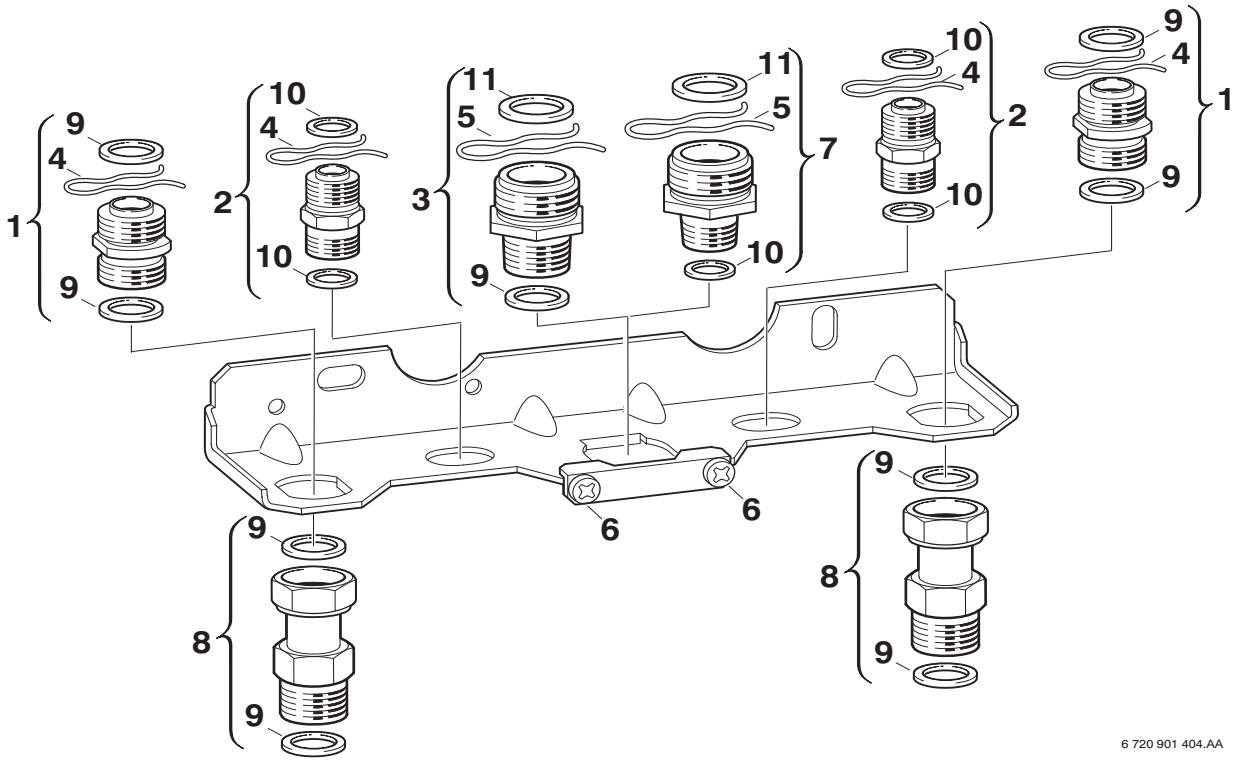

Pos	Bestell-Nr.	Bezeichnung	Description	Dénomination	Descrizione	Benaming	Designação	PG
1	**8 713 305 325 0**	Doppelnippel	Barrel nipple	Raccord	Nipples doppio	Dubbel nippel	Bocal duplo	15
2	**8 713 305 322 0**	Doppelnippel	Barrel nipple	Raccord	Nipples doppio	Dubbel nippel	Bocal duplo	12
3	**8 713 305 323 0**	Doppelnippel 1"x3/4"	Barrel nipple 1"x3/4"	Raccord 1"x3/4"	Raccordo filettato doppio 1"x3/4"	Dubbel nippel 1"x3/4"	Bocal duplo 1"x3/4"	16
4	**8 714 606 004 0**	Haltefeder (10x)	Wireform spring (10x)	Epingle (10x)	Molla (10x)	Borgveer (10x)	Freio de fixação (10x)	17
5	**8 714 606 002 0**	Haltefeder (10x)	Wireform spring (10x)	Epingle (10x)	Molla (10x)	Borgveer (10x)	Freio de fixação (10x)	17
6	**2 910 614 431 0**	Schraube (10x)	Screw (10x)	Vis (10x)	Vite (10x)	Schroef (10x)	Parafuso (10x)	11
7	**8 713 305 320 0**	Doppelnippel 1"x1/2"	Barrel nipple 1"x1/2"	Raccord 1"x1/2"	Raccordo filettato doppio 1"x1/2"	Dubbel nippel 1"x1/2"	Bocal duplo 1"x1/2"	17
8	**8 713 305 023 0**	Verschraubung	Connection union	Raccord	Raccordo	Koppeling	União roscada	23
9	**8 710 103 043 0**	Dichtscheibe 3/4" (10x)	Fibre washer 23.9 X 17.2 X 1.5 (10x)	Joint 3/4" (10x)	Guarnizione 3/4" (10x)	Afdichting 3/4" (10x)	Anel de vedação 3/4" (10x)	12
10	**8 710 103 045 0**	Dichtscheibe 1/2" (10x)	Washer 18.6 X 13.5 X 1.5 (10x)	Joint 1/2" (10x)	Guarnizione 1/2" (10x)	Afdichting 1/2" (10x)	Anel de vedação 1/2" (10x)	11
11	**8 710 103 014 0**	Dichtscheibe 1" (10x)	Fibre washer 25x30x1.5	Joint 1" (10x)	Guarnizione 1" (10x)	Afdichting 1" (10x)	Anel de vedação 1" (10x)	13

For:

Ersatzteilliste Spare parts list Liste des pièces de rechange Lista parti di ricambio Onderdelenlijst Catálogo de peças de substituição	**NR.262 - 7719000189**

Kein Bild vorhanden

No picture available

6720904170.AA

Pos	Bestell-Nr.	Bezeichnung	Description	Dénomination	Descrizione	Benaming	Designação	PG
	2 910 619 409 0	Schraube (10x)	Screw (10x)	Vis (10x)	Vite (10x)	Schroef (10x)	Parafuso (10x)	11
	2 915 019 035 0	Mutter (10x)	Nut (10x)	Ecrou (10x)	Dado (10x)	Moer (10x)	Porca sextavada (10x)	11
	2 916 040 405 0	Sicherungsscheibe (10x)	Retaining ring (10x)	Circlips (10x)	Rondella (10x)	Borgveering (10x)	Freio de fixação (10x)	11

For:

Ersatzteilliste Spare parts list Liste des pièces de rechange Lista parti di ricambio Onderdelenlijst Catálogo de peças de substituição	**NR.263 - 7719000196**

Kein Bild vorhanden

No picture available

6720904170.AA

Pos	Bestell-Nr.	Bezeichnung	Description	Dénomination	Descrizione	Benaming	Designação	PG
	8 710 103 045 0	Dichtscheibe 1/2" (10x)	Washer 18.6 X 13.5 X 1.5 (10x)	Joint 1/2" (10x)	Guarnizione 1/2" (10x)	Afdichting 1/2" (10x)	Anel de vedação 1/2" (10x)	11
	8 713 305 026 0	Verschraubung	Connection union	Raccord sonde sanitaire	Raccordo	Koppeling	União roscada	26

For:

Ersatzteilliste Spare parts list Liste des pièces de rechange Lista parti di ricambio Onderdelenlijst Catálogo de peças de substituição	**NR.265 - 7719000127**

Kein Bild vorhanden

No picture available

6720904170.AA

Pos	Bestell-Nr.	Bezeichnung	Description	Dénomination	Descrizione	Benaming	Designação	PG
	8 710 103 045 0	Dichtscheibe 1/2" (10x)	Washer 18.6 X 13.5 X 1.5 (10x)	Joint 1/2" (10x)	Guarnizione 1/2" (10x)	Afdichting 1/2" (10x)	Anel de vedação 1/2" (10x)	11
	8 710 709 006 0	Anschlussrohr	Flow pipe	Tuyauterie	Tubo di raccordo	Aansluitpijp	Tubo de ligação	40
	8 710 709 007 0	Anschlussrohr	Flow pipe	Tuyauterie	Tubo di raccordo	Aansluitpijp	Tubo de ligação	40

For:

Ersatzteilliste Spare parts list Liste des pièces de rechange Lista parti di ricambio Onderdelenlijst Catálogo de peças de substituição	**NR.269 - 7719000661**

Kein Bild vorhanden

No picture available

6720904170.AA

Pos	Bestell-Nr.	Bezeichnung	Description	Dénomination	Descrizione	Benaming	Designação	PG
	2 916 673 007 0	Klemmring (10x)	Olive (10x)	Bicône	Anello (10x)	Klemring (10x)	Bicone (10x)	20
	8 703 301 010 0	Mutter	Nut	Ecrou	Dado	Moer	Porca de aperto	11
	8 710 103 043 0	Dichtscheibe 3/4" (10x)	Fibre washer 23.9 X 17.2 X 1.5 (10x)	Joint 3/4" (10x)	Guarnizione 3/4" (10x)	Afdichting 3/4" (10x)	Anel de vedação 3/4" (10x)	12
	8 713 305 023 0	Verschraubung	Connection union	Raccord	Raccordo	Koppeling	União roscada	23
	8 713 305 081 0	Schraubstutzen	Threaded connector	Raccord	Raccordo	Draadstuk	Casquilho de ligação	20
	8 713 305 320 0	Doppelnippel 1"x1/2"	Barrel nipple 1"x1/2"	Raccord 1"x1/2"	Raccordo filettato doppio 1"x1/2"	Dubbel nippel 1"x1/2"	Bocal duplo 1"x1/2"	17
	8 713 305 322 0	Doppelnippel	Barrel nipple	Raccord	Nipples doppio	Dubbel nippel	Bocal duplo	12
	8 713 305 325 0	Doppelnippel	Barrel nipple	Raccord	Nipples doppio	Dubbel nippel	Bocal duplo	15
	8 714 606 002 0	Haltefeder (10x)	Wireform spring (10x)	Epingle (10x)	Molla (10x)	Borgveer (10x)	Freio de fixação (10x)	17
	8 714 606 004 0	Haltefeder (10x)	Wireform spring (10x)	Epingle (10x)	Molla (10x)	Borgveer (10x)	Freio de fixação (10x)	17

For:

Ersatzteilliste Spare parts list Liste des pièces de rechange Lista parti di ricambio Onderdelenlijst Catálogo de peças de substituição	**NR.270/2 - 7719000639**

Kein Bild vorhanden

No picture available

6720904170.AA

Pos	Bestell-Nr.	Bezeichnung	Description	Dénomination	Descrizione	Benaming	Designação	PG
	8 710 103 045 0	Dichtscheibe 1/2" (10x)	Washer 18.6 X 13.5 X 1.5 (10x)	Joint 1/2" (10x)	Guarnizione 1/2" (10x)	Afdichting 1/2" (10x)	Anel de vedação 1/2" (10x)	11
	8 710 705 502 0	Verbindungsrohr	Connecting pipe	Tube de raccordement	Raccordo	Verbindingspijp	Tubo de água	36
	8 710 705 503 0	Verbindungsrohr	Connecting pipe	Tube de raccordement	Raccordo	Verbindingspijp	Tubo de água	35
	8 710 705 854 0	Vorlaufrohr	Flow pipe	Tube départ	Tubo di mandata	Aanvoerleiding	Tubo de avanço	35
	8 710 705 856 0	Verbindungsrohr kalt	Connecting pipe cold	Tube arrivée eau froide	Raccordo freddo	Verbindingspijp koude	Tubo ligação água fria	31
	8 710 705 931 0	Rücklaufrohr	Return pipe	Tube retour	Tubo di ritorno	Retourleiding	Tubo de retorno	42
	8 717 405 169 0	Kartusche	Cartouche	Bouchon plastique	Cartuccia	Binnenwerk	Cartouche	39

For:

Ersatzteilliste Spare parts list Liste des pièces de rechange Lista parti di ricambio Onderdelenlijst Catálogo de peças de substituição	**NR.274/2 - 7719000640**

Kein Bild vorhanden

No picture available

6720904170.AA

Pos	Bestell-Nr.	Bezeichnung	Description	Dénomination	Descrizione	Benaming	Designação	PG
	7 719 000 705	NR.414 Rückflussverhind.	NR.414 RÜCKFLUSSVERHIND.	NR.414 Clapet anti-retour	NR.414	NR.414	ACESSÓRIO NR.414	
	8 703 301 081 0	Verschraubung	Connection union	Raccord	Raccordo	Koppeling	União roscada	18
	8 710 103 045 0	Dichtscheibe 1/2" (10x)	Washer 18.6 X 13.5 X 1.5 (10x)	Joint 1/2" (10x)	Guarnizione 1/2" (10x)	Afdichting 1/2" (10x)	Anel de vedação 1/2" (10x)	11
	8 710 609 011 0	Klammer	Clip	Clip	Graffa	Klem	Grampo	03
	8 710 705 553 0	Vorlaufrohr	Flow pipe	Tube départ	Tubo di mandata	Aanvoerleiding	CIRCUITO DE IGNICAO	39
	8 710 705 560 0	Rohr	Pipe	Tube	Tubo	Pijp	TUBO DE LIGAÇÃO SELECTOR DE ÁGUA	29
	8 710 705 562 0	Ablaufrohr	Drainage pipe	Conduit d´évacuation	Raccordo uscita	CURVA DE SAÍDA		28
	8 710 705 933 0	Rücklaufrohr	Return pipe	Tube retour	Tubo di ritorno	Retourleiding	CIRCUITO DE RETORNO	43
	8 710 715 084 0	Verbindungsrohr kalt	Connecting pipe cold	Tube arrivée eau froide	Raccordo freddo	Verbindingspijp koude	TUBO DE LIGAÇÃO SELECTOR DE ÁGUA	40
	8 717 405 169 0	Kartusche	Cartouche	Bouchon plastique	Cartuccia	Binnenwerk	Cartouche	39
	8 717 405 182 0	Kartusche	Cartouche	Bouchon plastique	Cartuccia	Binnenwerk	Cartouche	39
	8 718 006 378 0	Zwischenplatte	ZWISCHENPLATTE	ZWISCHENPLATTE	ZWISCHENPLATTE			29
	8 719 918 722 0	Entlüftungsventil	Vent valve	Dégazeur	Valvola di scarico	Ontluchtventiel	Válvula purga de ar	13

For:

Ersatzteilliste Spare parts list Liste des pièces de rechange Lista parti di ricambio Onderdelenlijst Catálogo de peças de substituição	**NR.275 - 7719000248**

Kein Bild vorhanden

No picture available

6720904170.AA

Pos	Bestell-Nr.	Bezeichnung	Description	Dénomination	Descrizione	Benaming	Designação	PG
	8 710 715 218 0	Trichtersiphon	Funnel trap	Siphon-entonnoir	Sifone di scarico	Trechtersifon	Sifão	28
	8 717 405 015 0	Gashahn	Gas cock	Robinet gaz	Rubinetto gas	Gaskraan opbouw	Torneira gás	39
	8 717 405 106 0	Absperrhahn	Shutoff valve	Robinet de remplissage	Rubinetto carico	Afsluitkraan	Torneira de enchimento	40
	8 717 405 107 0	Ventil	Globe valve	Robinet	Valvola	Ventiel	Válvula	35
	8 718 005 157 0	Rahmen	Frame	Cadre-support	Conice	Frame	Caixilho	25

For:

Ersatzteilliste Spare parts list Liste des pièces de rechange Lista parti di ricambio Onderdelenlijst Catálogo de peças de substituição	**NR.276 - 7719000249**

Kein Bild vorhanden

No picture available

6720904170.AA

Pos	Bestell-Nr.	Bezeichnung	Description	Dénomination	Descrizione	Benaming	Designação	PG
	7 719 001 014	NR.440/9 M-ABSPERRVENT.	NR.440/9 M-ABSPERRVENT.	NR.440/9 M-ABSPERRVENT.	NR.440/9 M-ABSPERRVENT.	NR.440/9 M-ABSPERRVENT.	NR.440/9 M-ABSPERRVENT.	
	8 710 715 218 0	Trichtersiphon	Funnel trap	Siphon-entonnoir	Sifone di scarico	Trechtersifon	Sifão	28
	8 717 405 106 0	Absperrhahn	Shutoff valve	Robinet de remplissage	Rubinetto carico	Afsluitkraan	Torneira de enchimento	40
	8 717 405 107 0	Ventil	Globe valve	Robinet	Valvola	Ventiel	Válvula	35

For:

Ersatzteilliste Spare parts list Liste des pièces de rechange Lista parti di ricambio Onderdelenlijst Catálogo de peças de substituição	**NR.278 - 7719000250**

Kein Bild vorhanden

No picture available

6720904170.AA

Pos	Bestell-Nr.	Bezeichnung	Description	Dénomination	Descrizione	Benaming	Designação	PG
	7 709 000 227	NR.304 Zubehör	NR.304 Zubehör	NR.304 Zubehör	NR.304 Zubehör	NR.304 Zubehör	Acessorio N. 304	
	8 710 103 043 0	Dichtscheibe 3/4" (10x)	Fibre washer 23.9 X 17.2 X 1.5 (10x)	Joint 3/4" (10x)	Guarnizione 3/4" (10x)	Afdichting 3/4" (10x)	Anel de vedação 3/4" (10x)	12
	8 710 103 045 0	Dichtscheibe 1/2" (10x)	Washer 18.6 X 13.5 X 1.5 (10x)	Joint 1/2" (10x)	Guarnizione 1/2" (10x)	Afdichting 1/2" (10x)	Anel de vedação 1/2" (10x)	11
	8 710 705 644 0	Verbindungsrohr kalt	Connecting pipe cold	Tube arrivée eau froide	Raccordo freddo	Verbindingspijp koude	TUBO DE LIGAÇÃO SELECTOR DE ÁGUA	36

For:

Ersatzteilliste Spare parts list Liste des pièces de rechange Lista parti di ricambio Onderdelenlijst Catálogo de peças de substituição	**NR.280 - 7719000473**

Kein Bild vorhanden

No picture available

6720904170.AA

Pos	Bestell-Nr.	Bezeichnung	Description	Dénomination	Descrizione	Benaming	Designação	PG
	2 915 019 035 0	Mutter (10x)	Nut (10x)	Ecrou (10x)	Dado (10x)	Moer (10x)	Porca sextavada (10x)	11
	2 916 030 006 0	Sicherungsscheibe (10x)	Retaining ring (10x)	Circlips (10x)	Rondella (10x)	Borgveering (10x)	Freio de fixação (10x)	11
	8 711 301 032 0	Kabelklemme (10x)	Cable clip (10x)	Clips (10x)	Clips (10x)	Draadclip (10x)	Abraçadeira para cabos (10x)	12
	8 713 403 014 0	Schraube (10x)	Screw (10x)	Vis (10x)	Vite (10x)	Schroef (10x)	Parafuso (10x)	12
	8 717 207 089 0	Abgasüberwachung	Flue gas safety device	Spott	Sensore fumi	Terugslag beveiliging	Control de gases queimados	51
	8 744 500 143 0	Abgasüberwachung	Flue gas safety device	Spott	Sensore fumi	Terugslag beveiliging	Control de gases queimados	33

For:

Ersatzteilliste Spare parts list Liste des pièces de rechange Lista parti di ricambio Onderdelenlijst Catálogo de peças de substituição	**NR.281 - 7719000474**

Kein Bild vorhanden

No picture available

6720904170.AA

Pos	Bestell-Nr.	Bezeichnung	Description	Dénomination	Descrizione	Benaming	Designação	PG
	2 915 019 035 0	Mutter (10x)	Nut (10x)	Ecrou (10x)	Dado (10x)	Moer (10x)	Porca sextavada (10x)	11
	2 916 030 006 0	Sicherungsscheibe (10x)	Retaining ring (10x)	Circlips (10x)	Rondella (10x)	Borgveering (10x)	Freio de fixação (10x)	11
	8 711 301 032 0	Kabelklemme (10x)	Cable clip (10x)	Clips (10x)	Clips (10x)	Draadclip (10x)	Abraçadeira para cabos (10x)	12
	8 713 403 014 0	Schraube (10x)	Screw (10x)	Vis (10x)	Vite (10x)	Schroef (10x)	Parafuso (10x)	12
	8 718 300 085 0	Leiterplatte	Printed circuit	Circuit imprimé	Scheda elettronica	Print	Placa electrónica	48
	8 744 500 143 0	Abgasüberwachung	Flue gas safety device	Spott	Sensore fumi	Terugslag beveiliging	Control de gases queimados	33

For:

Ersatzteilliste Spare parts list Liste des pièces de rechange Lista parti di ricambio Onderdelenlijst Catálogo de peças de substituição	**NR.282 - 7719000471**

Kein Bild vorhanden

No picture available

6720904170.AA

Pos	Bestell-Nr.	Bezeichnung	Description	Dénomination	Descrizione	Benaming	Designação	PG
	7 719 000 661	NR.269 Anschlussplatte	MOUNTING PLATE	Plaque de raccordement	NR.269	NR.269	BARRA DE LIGACAO NR.269	
	7 719 000 705	NR.414 Rückflussverhind.	NR.414 RÜCKFLUSSVERHIND.	NR.414 Clapet anti-retour	NR.414	NR.414	ACESSÓRIO NR.414	
	7 719 000 759	NR.430 Si-Gruppe m.D.(G	NR.430 SI-GRUPPE M.D.(G	Groupe sécu. avec réduct. pression	NR. 430	NR.430 Si-Gruppe m.D.(G		
	7 719 001 006	NR.440/1Eckwart.Hahn R3/	NR.440/1ECKWART.HAHN R3/	NR.440/1Eckwart.Hahn R3/	NR.440/1	TOEBEHOREN NR. 440/1	NR.440/1Eckwart.Hahn R3/	
	7 719 001 008	NR.440/3 Gaseckh.R1/2	NR.440/3 GASECKH.R1/2	NR.440/3 Gaseckh.R1/2	ACC.440/3	NR.440/3	NR.440/3 Gaseckh.R1/2	
	8 710 503 011 0	Rosette	Rosette	Rozet	Rosetta	Rozet	Roseta	11

For:

Ersatzteilliste Spare parts list Liste des pièces de rechange Lista parti di ricambio Onderdelenlijst Catálogo de peças de substituição	**NR.285 - 7719000472**

Kein Bild vorhanden

No picture available

6720904170.AA

Pos	Bestell-Nr.	Bezeichnung	Description	Dénomination	Descrizione	Benaming	Designação	PG
	8 713 403 014 0	Schraube (10x)	Screw (10x)	Vis (10x)	Vite (10x)	Schroef (10x)	Parafuso (10x)	12

For:

Ersatzteilliste Spare parts list Liste des pièces de rechange Lista parti di ricambio Onderdelenlijst Catálogo de peças de substituição	**NR.288 - 7719000486**

Kein Bild vorhanden

No picture available

6720904170.AA

Pos	Bestell-Nr.	Bezeichnung	Description	Dénomination	Descrizione	Benaming	Designação	PG
	8 710 103 014 0	Dichtscheibe 1" (10x)	Fibre washer 25x30x1.5	Joint 1" (10x)	Guarnizione 1" (10x)	Afdichting 1" (10x)	Anel de vedação 1" (10x)	13
	8 710 103 043 0	Dichtscheibe 3/4" (10x)	Fibre washer 23.9 X 17.2 X 1.5 (10x)	Joint 3/4" (10x)	Guarnizione 3/4" (10x)	Afdichting 3/4" (10x)	Anel de vedação 3/4" (10x)	12
	8 710 103 045 0	Dichtscheibe 1/2" (10x)	Washer 18.6 X 13.5 X 1.5 (10x)	Joint 1/2" (10x)	Guarnizione 1/2" (10x)	Afdichting 1/2" (10x)	Anel de vedação 1/2" (10x)	11

For:

Ersatzteilliste Spare parts list Liste des pièces de rechange Lista parti di ricambio Onderdelenlijst Catálogo de peças de substituição	**NR.290 - 7719000499**

Kein Bild vorhanden

No picture available

6720904170.AA

Pos	Bestell-Nr.	Bezeichnung	Description	Dénomination	Descrizione	Benaming	Designação	PG
	7 719 000 705	NR.414 Rückflussverhind.	NR.414 RÜCKFLUSSVERHIND.	NR.414 Clapet anti-retour	NR.414	NR.414	ACESSÓRIO NR.414	
	8 710 103 043 0	Dichtscheibe 3/4" (10x)	Fibre washer 23.9 X 17.2 X 1.5 (10x)	Joint 3/4" (10x)	Guarnizione 3/4" (10x)	Afdichting 3/4" (10x)	Anel de vedação 3/4" (10x)	12
	8 710 103 045 0	Dichtscheibe 1/2" (10x)	Washer 18.6 X 13.5 X 1.5 (10x)	Joint 1/2" (10x)	Guarnizione 1/2" (10x)	Afdichting 1/2" (10x)	Anel de vedação 1/2" (10x)	11
	8 710 705 487 0	Rücklaufrohr	Return pipe	Tube retour chauffage	Tubazione di ritorno	Retourleiding	Tubo de retorno	29
	8 710 705 884 0	Verbindungsrohr	Connecting pipe	Tube de raccordement	Raccordo	Verbindingspijp	Tubo de água	29
	8 710 705 980 0	Verbindungsrohr	Connecting pipe	Tube de raccordement	Raccordo	Verbindingspijp	Tubo de água	25
	8 717 204 141 0	Hydraulikschalter	Hydraulic valve	Vanne 3 voies	Valvola deviatrice	Circuit klep	Válvula de três vias	45

For:

Ersatzteilliste Spare parts list Liste des pièces de rechange Lista parti di ricambio Onderdelenlijst Catálogo de peças de substituição	**NR.294 - 7719000632**

Für dieses Erzeugnis gibt es keine Ersatzteile
No spare parts available for this product
Aucune pièce détachée disponible pour ce produit
Não existem peças de substituição disponíveis para este produto
Per questo prodotto non sono piú disponibili parti di ricambio
Bu mamul için Yedek parça mevcut degildir

6720904352.AA

Pos	Bestell-Nr.	Bezeichnung	Description	Dénomination	Descrizione	Benaming	Designação	PG
	8 710 000 000 0	Keine Ersatzteile verfügbar	No spare parts available	Aucune pièce détachée disponible	Non disponibili parti di ricambio	No spare parts available	Não peças de substituição disponíveis	

For:

Ersatzteilliste Spare parts list Liste des pièces de rechange Lista parti di ricambio Onderdelenlijst Catálogo de peças de substituição	**NR.295/2 - 7719000678**

Kein Bild vorhanden

No picture available

6720904170.AA

Pos	Bestell-Nr.	Bezeichnung	Description	Dénomination	Descrizione	Benaming	Designação	PG
	7 709 000 055	NR.28 ZUBEHOER	ACCESSORY N. 28	ACCESSOIRE N. 28	ACC UITV. NR. 28	ACESSORIO N. 28		
	8 710 206 013 0	Klemmring	Olive	Bicône	Anello	Klemring	Bicone	11
	8 710 705 994 0	Vorlaufrohr	Flow pipe	Tube départ	Tubo di mandata	Aanvoerleiding	Tubo de avanço	39
	8 710 705 996 0	Rücklaufrohr	Return pipe	Tube retour	Tubo di ritorno	Retourleiding	Tubo de retorno	40
	8 710 705 998 0	Verbindungsrohr kalt	Connecting pipe cold	Tube arrivée eau froide	Raccordo freddo	Verbindingspijp koude	Tubo ligação água fria	41
	8 710 715 001 0	Verbindungsrohr warm	Connecting pipe hot	Tube sortie sanitaire	Raccordo caldo	Verbindingspijp warm	Tubo de ligação de água quente	43
	8 710 715 003 0	Gasrohr	Gas pipe	Tube gaz	Tubo gas	Gaspijp	Tubo de gás	36
	8 713 301 057 0	Überwurfmutter	Unit union	Ecrou	Dado	Wartelmoer	Porca de aperto	25
	8 713 406 070 0	Gewindebuchse	Threaded bushing	Douille filetée	Boccola filettata	Draadbus	Casquilho roscado	16
	8 717 405 015 0	Gashahn	Gas cock	Robinet gaz	Rubinetto gas	Gaskraan opbouw	Torneira gás	39

For:

Ersatzteilliste Spare parts list Liste des pièces de rechange Lista parti di ricambio Onderdelenlijst Catálogo de peças de substituição	**NR.296 - 7719000463**

Für dieses Erzeugnis gibt es keine Ersatzteile
No spare parts available for this product
Aucune pièce détachée disponible pour ce produit
Não existem peças de substituição disponíveis para este produto
Per questo prodotto non sono piú disponibili parti di ricambio
Bu mamul için Yedek parça mevcut degildir

6720904352.AA

Pos	Bestell-Nr.	Bezeichnung	Description	Dénomination	Descrizione	Benaming	Designação	PG
	8 710 000 000 0	Keine Ersatzteile verfügbar	No spare parts available	Aucune pièce détachée disponible	Non disponibili parti di ricambio	No spare parts available	Não peças de substituição disponíveis	

For:

Ersatzteilliste Spare parts list Liste des pièces de rechange Lista parti di ricambio Onderdelenlijst Catálogo de peças de substituição	**NR.297 - 7719000466**

Kein Bild vorhanden

No picture available

6720904170.AA

Pos	Bestell-Nr.	Bezeichnung	Description	Dénomination	Descrizione	Benaming	Designação	PG
	2 915 012 009 0	Mutter (10x)	Nut (10x)	Ecrou (10x)	Dado (10x)	Moer (10x)	Porca sextavada (10x)	11
	2 918 140 417 0	Schraube (10x)	Screw (10x)	Vis (10x)	Vite (10x)	Schroef (10x)	Parafuso (10x)	11
	8 701 309 068 0	Befestigungssatz	Fixing set	Joint de fixation	Set di fissaggio	Bevestigingsset	Conjunto de fixação	25

For:

Ersatzteilliste Spare parts list Liste des pièces de rechange Lista parti di ricambio Onderdelenlijst Catálogo de peças de substituição	**NR.299 - 7719000492**

Kein Bild vorhanden

No picture available

6720904170.AA

Pos	Bestell-Nr.	Bezeichnung	Description	Dénomination	Descrizione	Benaming	Designação	PG
	8 715 505 253 0	Flansch	Connecting flange	Trappe de visite	Flangia	Aansluitflens	Flange de ligação	46
	8 715 505 255 0	Flansch	Connecting flange	Trappe de visite	Flangia	Aansluitflens	Flange de ligação	46
	8 718 006 476 0	Sichtblende	Visor	Cache	Sportello d'ispezione	Frontpaneel	FLANGE	25

For:

Ersatzteilliste Spare parts list Liste des pièces de rechange Lista parti di ricambio Onderdelenlijst Catálogo de peças de substituição	**NR.301 - 7709000157**

Für dieses Erzeugnis gibt es keine Ersatzteile
No spare parts available for this product
Aucune pièce détachée disponible pour ce produit
Não existem peças de substituição disponíveis para este produto
Per questo prodotto non sono piú disponibili parti di ricambio
Bu mamul için Yedek parça mevcut degildir

6720904352.AA

Pos	Bestell-Nr.	Bezeichnung	Description	Dénomination	Descrizione	Benaming	Designação	PG
	8 710 000 000 0	Keine Ersatzteile verfügbar	No spare parts available	Aucune pièce détachée disponible	Non disponibili parti di ricambio	No spare parts available	Não peças de substituição disponíveis	

For:

Ersatzteilliste Spare parts list Liste des pièces de rechange Lista parti di ricambio Onderdelenlijst Catálogo de peças de substituição	**NR.302 - 7709000158**

Kein Bild vorhanden

No picture available

6720904170.AA

Pos	Bestell-Nr.	Bezeichnung	Description	Dénomination	Descrizione	Benaming	Designação	PG
	8 700 403 002 0	Hülse (10x)	Sleeve (10x)	Douille (10x)	Bocchetta (10x)	Bus (10x)	Luva (10x)	20

For:

Ersatzteilliste Spare parts list Liste des pièces de rechange Lista parti di ricambio Onderdelenlijst Catálogo de peças de substituição	**NR.304 - 7709000227**

Kein Bild vorhanden

No picture available

6720904170.AA

Pos	Bestell-Nr.	Bezeichnung	Description	Dénomination	Descrizione	Benaming	Designação	PG
	8 710 103 045 0	Dichtscheibe 1/2" (10x)	Washer 18.6 X 13.5 X 1.5 (10x)	Joint 1/2" (10x)	Guarnizione 1/2" (10x)	Afdichting 1/2" (10x)	Anel de vedação 1/2" (10x)	11

For:

Ersatzteilliste Spare parts list Liste des pièces de rechange Lista parti di ricambio Onderdelenlijst Catálogo de peças de substituição	**NR.309 - 7709000159**

Kein Bild vorhanden

No picture available

6720904170.AA

Pos	Bestell-Nr.	Bezeichnung	Description	Dénomination	Descrizione	Benaming	Designação	PG
	8 700 403 002 0	Hülse (10x)	Sleeve (10x)	Douille (10x)	Bocchetta (10x)	Bus (10x)	Luva (10x)	20

For:

Ersatzteilliste Spare parts list Liste des pièces de rechange Lista parti di ricambio Onderdelenlijst Catálogo de peças de substituição	**NR.400 - 7719000633**

Kein Bild vorhanden

No picture available

6720904170.AA

Pos	Bestell-Nr.	Bezeichnung	Description	Dénomination	Descrizione	Benaming	Designação	PG
	7 719 001 015	NR.440/10 KNIESAUGER R1/2	NR.440/10 KNIESAUGER R1/2	NR.440/10 KNIESAUGER R1/2	NR.440/10	NR.440/10	NR.440/10 KNIESAUGER R1/2	
	8 710 701 002 0	Rohr	Pipe	Tube	Tubo	Pijp	Tubo de ligação	12
	8 733 301 006 0	Mutter	Nut	Ecrou	Dado	Moer	Porca de aperto	13

For:

Ersatzteilliste Spare parts list Liste des pièces de rechange Lista parti di ricambio Onderdelenlijst Catálogo de peças de substituição	**NR.401 - 7719000208**

Für dieses Erzeugnis gibt es keine Ersatzteile
No spare parts available for this product
Aucune pièce détachée disponible pour ce produit
Não existem peças de substituição disponíveis para este produto
Per questo prodotto non sono piú disponibili parti di ricambio
Bu mamul için Yedek parça mevcut degildir

6720904352.AA

Pos	Bestell-Nr.	Bezeichnung	Description	Dénomination	Descrizione	Benaming	Designação	PG
	8 710 000 000 0	Keine Ersatzteile verfügbar	No spare parts available	Aucune pièce détachée disponible	Non disponibili parti di ricambio	No spare parts available	Não peças de substituição disponíveis	

For:

Ersatzteilliste Spare parts list Liste des pièces de rechange Lista parti di ricambio Onderdelenlijst Catálogo de peças de substituição	**NR.409 - 7719000690**

Kein Bild vorhanden

No picture available

6720904170.AA

Pos	Bestell-Nr.	Bezeichnung	Description	Dénomination	Descrizione	Benaming	Designação	PG
	8 710 103 043 0	Dichtscheibe 3/4" (10x)	Fibre washer 23.9 X 17.2 X 1.5 (10x)	Joint 3/4" (10x)	Guarnizione 3/4" (10x)	Afdichting 3/4" (10x)	Anel de vedação 3/4" (10x)	12
	8 713 305 023 0	Verschraubung	Connection union	Raccord	Raccordo	Koppeling	União roscada	23
	8 713 305 322 0	Doppelnippel	Barrel nipple	Raccord	Nipples doppio	Dubbel nippel	Bocal duplo	12
	8 713 305 325 0	Doppelnippel	Barrel nipple	Raccord	Nipples doppio	Dubbel nippel	Bocal duplo	15
	8 713 305 326 0	Doppelnippel	Barrel nipple	Raccord	Nipples doppio	NIPPEL VAN 3/4 NAAR 1/2	Bocal duplo	19
	8 714 606 002 0	Haltefeder (10x)	Wireform spring (10x)	Epingle (10x)	Molla (10x)	Borgveer (10x)	Freio de fixação (10x)	17
	8 714 606 004 0	Haltefeder (10x)	Wireform spring (10x)	Epingle (10x)	Molla (10x)	Borgveer (10x)	Freio de fixação (10x)	17

For:

Ersatzteilliste Spare parts list Liste des pièces de rechange Lista parti di ricambio Onderdelenlijst Catálogo de peças de substituição	**NR.410 - 7719000691**

Kein Bild vorhanden

No picture available

6720904170.AA

Pos	Bestell-Nr.	Bezeichnung	Description	Dénomination	Descrizione	Benaming	Designação	PG
	2 916 673 007 0	Klemmring (10x)	Olive (10x)	Bicône	Anello (10x)	Klemring (10x)	Bicone (10x)	20
	8 703 301 010 0	Mutter	Nut	Ecrou	Dado	Moer	Porca de aperto	11
	8 710 103 043 0	Dichtscheibe 3/4" (10x)	Fibre washer 23.9 X 17.2 X 1.5 (10x)	Joint 3/4" (10x)	Guarnizione 3/4" (10x)	Afdichting 3/4" (10x)	Anel de vedação 3/4" (10x)	12
	8 713 305 023 0	Verschraubung	Connection union	Raccord	Raccordo	Koppeling	União roscada	23
	8 713 305 081 0	Schraubstutzen	Threaded connector	Raccord	Raccordo	Draadstuk	Casquilho de ligação	20
	8 713 305 322 0	Doppelnippel	Barrel nipple	Raccord	Nipples doppio	Dubbel nippel	Bocal duplo	12
	8 713 305 325 0	Doppelnippel	Barrel nipple	Raccord	Nipples doppio	Dubbel nippel	Bocal duplo	15
	8 713 305 326 0	Doppelnippel	Barrel nipple	Raccord	Nipples doppio	NIPPEL VAN 3/4 NAAR 1/2	Bocal duplo	19
	8 714 606 002 0	Haltefeder (10x)	Wireform spring (10x)	Epingle (10x)	Molla (10x)	Borgveer (10x)	Freio de fixação (10x)	17
	8 714 606 004 0	Haltefeder (10x)	Wireform spring (10x)	Epingle (10x)	Molla (10x)	Borgveer (10x)	Freio de fixação (10x)	17

For:

Ersatzteilliste Spare parts list Liste des pièces de rechange Lista parti di ricambio Onderdelenlijst Catálogo de peças de substituição	**NR.414 - 7719000705**

Kein Bild vorhanden

No picture available

6720904170.AA

Pos	Bestell-Nr.	Bezeichnung	Description	Dénomination	Descrizione	Benaming	Designação	PG
	8 713 305 434 0	Doppelnippel	Barrel nipple	Raccord	Nipples doppio	Dubbel nippel	Bocal duplo	19
	8 718 505 020 0	Rückflußverhinderer	Swing check valve	Clapet anti-retour	Ritorno di blocco	Terugslagventiel	Válvula de retenção	17

For:

Ersatzteilliste
Spare parts list
Liste des pièces de rechange
Lista parti di ricambio
Onderdelenlijst
Catálogo de peças de substituição

NR.415 - 7719000715

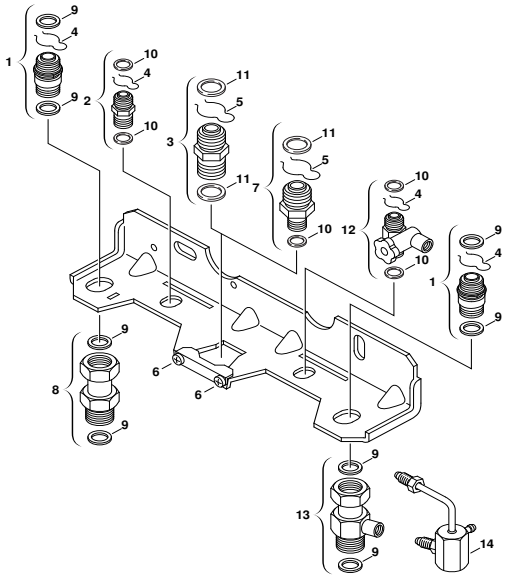

6720904679.AA/G

Pos	Bestell-Nr.	Bezeichnung	Description	Dénomination	Descrizione	Benaming	Designação	PG
1	**8 713 305 325 0**	Doppelnippel	Barrel nipple	Raccord	Nipples doppio	Dubbel nippel	Bocal duplo	15
2	**8 713 305 322 0**	Doppelnippel	Barrel nipple	Raccord	Nipples doppio	Dubbel nippel	Bocal duplo	12
3	**8 713 305 323 0**	Doppelnippel 1"x3/4"	Barrel nipple 1"x3/4"	Raccord 1"x3/4"	Raccordo filettato doppio 1"x3/4"	Dubbel nippel 1"x3/4"	Bocal duplo 1"x3/4"	16
4	**8 714 606 002 0**	Haltefeder (10x)	Wireform spring (10x)	Epingle (10x)	Molla (10x)	Borgveer (10x)	Freio de fixação (10x)	17
5	**8 714 606 004 0**	Haltefeder (10x)	Wireform spring (10x)	Epingle (10x)	Molla (10x)	Borgveer (10x)	Freio de fixação (10x)	17
6	**2 910 614 431 0**	Schraube (10x)	Screw (10x)	Vis (10x)	Vite (10x)	Schroef (10x)	Parafuso (10x)	11
7	**8 713 305 320 0**	Doppelnippel 1"x1/2"	Barrel nipple 1"x1/2"	Raccord 1"x1/2"	Raccordo filettato doppio 1"x1/2"	Dubbel nippel 1"x1/2"	Bocal duplo 1"x1/2"	17
8	**8 713 305 023 0**	Verschraubung	Connection union	Raccord	Raccordo	Koppeling	União roscada	23
9	**8 710 103 043 0**	Dichtscheibe 3/4" (10x)	Fibre washer 23.9 X 17.2 X 1.5 (10x)	Joint 3/4" (10x)	Guarnizione 3/4" (10x)	Afdichting 3/4" (10x)	Anel de vedação 3/4" (10x)	12
10	**8 710 103 045 0**	Dichtscheibe 1/2" (10x)	Washer 18.6 X 13.5 X 1.5 (10x)	Joint 1/2" (10x)	Guarnizione 1/2" (10x)	Afdichting 1/2" (10x)	Anel de vedação 1/2" (10x)	11
11	**8 710 103 014 0**	Dichtscheibe 1" (10x)	Fibre washer 25x30x1.5	Joint 1" (10x)	Guarnizione 1" (10x)	Afdichting 1" (10x)	Anel de vedação 1" (10x)	13
12	**8 717 405 118 0**	Ventil	Globe valve	Robinet	Valvola	Ventiel	Válvula	39
13	**8 713 305 204 0**	Anschlussstück	Connector	Raccord	Raccordo di collegamento	Aansluit stuk	Peça de ligação	27
14	**8 717 405 122 0**	Ventil	Globe valve	Robinet	Valvola	Ventiel	Válvula	36

For:

Ersatzteilliste Spare parts list Liste des pièces de rechange Lista parti di ricambio Onderdelenlijst Catálogo de peças de substituição	**NR.418 - 7719000730**

Kein Bild vorhanden

No picture available

6720904170.AA

Pos	Bestell-Nr.	Bezeichnung	Description	Dénomination	Descrizione	Benaming	Designação	PG
	8 748 300 146 0	Leiterplatte	Printed circuit	Circuit imprimé	Scheda elettronica	Print	Placa electrónica	42

For:

Ersatzteilliste Spare parts list Liste des pièces de rechange Lista parti di ricambio Onderdelenlijst Catálogo de peças de substituição	**NR.419 - 7719000733**

Kein Bild vorhanden

No picture available

6720904170.AA

Pos	Bestell-Nr.	Bezeichnung	Description	Dénomination	Descrizione	Benaming	Designação	PG
	8 744 500 143 0	Abgasüberwachung	Flue gas safety device	Spott	Sensore fumi	Terugslag beveiliging	Control de gases queimados	33
	8 748 300 143 0	Leiterplatte	Printed circuit	Circuit imprimé	Scheda elettronica	Print	Placa electrónica	42

For:

Ersatzteilliste Spare parts list Liste des pièces de rechange Lista parti di ricambio Onderdelenlijst Catálogo de peças de substituição	**NR.421 - 7719000739**

Kein Bild vorhanden

No picture available

6720904170.AA

Pos	Bestell-Nr.	Bezeichnung	Description	Dénomination	Descrizione	Benaming	Designação	PG
	8 748 300 143 0	Leiterplatte	Printed circuit	Circuit imprimé	Scheda elettronica	Print	Placa electrónica	42

For:

Ersatzteilliste Spare parts list Liste des pièces de rechange Lista parti di ricambio Onderdelenlijst Catálogo de peças de substituição	**NR.422 - 7719000741**

Kein Bild vorhanden

No picture available

6720904170.AA

Pos	Bestell-Nr.	Bezeichnung	Description	Dénomination	Descrizione	Benaming	Designação	PG
	8 710 103 014 0	Dichtscheibe 1" (10x)	Fibre washer 25x30x1.5	Joint 1" (10x)	Guarnizione 1" (10x)	Afdichting 1" (10x)	Anel de vedação 1" (10x)	13
	8 710 103 043 0	Dichtscheibe 3/4" (10x)	Fibre washer 23.9 X 17.2 X 1.5 (10x)	Joint 3/4" (10x)	Guarnizione 3/4" (10x)	Afdichting 3/4" (10x)	Anel de vedação 3/4" (10x)	12
	8 710 103 045 0	Dichtscheibe 1/2" (10x)	Washer 18.6 X 13.5 X 1.5 (10x)	Joint 1/2" (10x)	Guarnizione 1/2" (10x)	Afdichting 1/2" (10x)	Anel de vedação 1/2" (10x)	11
	8 713 305 023 0	Verschraubung	Connection union	Raccord	Raccordo	Koppeling	União roscada	23
	8 713 305 322 0	Doppelnippel	Barrel nipple	Raccord	Nipples doppio	Dubbel nippel	Bocal duplo	12
	8 713 305 323 0	Doppelnippel 1"x3/4"	Barrel nipple 1"x3/4"	Raccord 1"x3/4"	Raccordo filettato doppio 1"x3/4"	Dubbel nippel 1"x3/4"	Bocal duplo 1"x3/4"	16
	8 713 305 325 0	Doppelnippel	Barrel nipple	Raccord	Nipples doppio	Dubbel nippel	Bocal duplo	15
	8 714 606 002 0	Haltefeder (10x)	Wireform spring (10x)	Epingle (10x)	Molla (10x)	Borgveer (10x)	Freio de fixação (10x)	17
	8 714 606 004 0	Haltefeder (10x)	Wireform spring (10x)	Epingle (10x)	Molla (10x)	Borgveer (10x)	Freio de fixação (10x)	17

For:

Ersatzteilliste Spare parts list Liste des pièces de rechange Lista parti di ricambio Onderdelenlijst Catálogo de peças de substituição	**NR.424 - 7719000742**

Kein Bild vorhanden

No picture available

6720904170.AA

Pos	Bestell-Nr.	Bezeichnung	Description	Dénomination	Descrizione	Benaming	Designação	PG
	7 719 001 006	NR.440/1Eckwart.Hahn R3/	NR.440/1ECKWART.HAHN R3/	NR.440/1Eckwart.Hahn R3/	NR.440/1	TOEBEHOREN NR. 440/1	NR.440/1Eckwart.Hahn R3/	
	7 719 001 281	Nr.440/11 GAS-E-HAHN 1/2"	NR.440/11 GAS-E-HAHN 1/2"	Nr.440/11 GAS-E-HAHN 1/2"	Nr.440/11	Nr.440/11	Nr.440/11 GAS-E-HAHN 1/2"	

For:

Ersatzteilliste Spare parts list Liste des pièces de rechange Lista parti di ricambio Onderdelenlijst Catálogo de peças de substituição	**NR.424/1 - 7719001278**

Kein Bild vorhanden

No picture available

6720904170.AA

Pos	Bestell-Nr.	Bezeichnung	Description	Dénomination	Descrizione	Benaming	Designação	PG
	7 719 001 006	NR.440/1Eckwart.Hahn R3/	NR.440/1ECKWART.HAHN R3/	NR.440/1Eckwart.Hahn R3/	NR.440/1	TOEBEHOREN NR. 440/1	NR.440/1Eckwart.Hahn R3/	
	7 719 001 281	Nr.440/11 GAS-E-HAHN 1/2"	NR.440/11 GAS-E-HAHN 1/2"	Nr.440/11 GAS-E-HAHN 1/2"	Nr.440/11	Nr.440/11	Nr.440/11 GAS-E-HAHN 1/2"	

For:

Ersatzteilliste Spare parts list Liste des pièces de rechange Lista parti di ricambio Onderdelenlijst Catálogo de peças de substituição	**NR.425 - 7719000743**

Kein Bild vorhanden

No picture available

6720904170.AA

Pos	Bestell-Nr.	Bezeichnung	Description	Dénomination	Descrizione	Benaming	Designação	PG
	7 719 001 007	Nr.440/2 D-Wart.Hahn R3/4	SHUTOFF VALVE	Robinet d´arret	ACUMULADOR BDS80			
	7 719 001 282	NR.440/12 GAS-E-HAHN 3/4"	NR.440/12 GAS-E-HAHN 3/4"	NR.440/12 GAS-E-HAHN 3/4"	NR.440/12	NR.440/12	NR.440/12 GAS-E-HAHN 3/4"	

For:

Ersatzteilliste Spare parts list Liste des pièces de rechange Lista parti di ricambio Onderdelenlijst Catálogo de peças de substituição	**NR.425/1 - 7719001277**

Für dieses Erzeugnis gibt es keine Ersatzteile
No spare parts available for this product
Aucune pièce détachée disponible pour ce produit
Não existem peças de substituição disponíveis para este produto
Per questo prodotto non sono piú disponibili parti di ricambio
Bu mamul için Yedek parça mevcut degildir

6720904352.AA

Pos	Bestell-Nr.	Bezeichnung	Description	Dénomination	Descrizione	Benaming	Designação	PG
	8 710 000 000 0	Keine Ersatzteile verfügbar	No spare parts available	Aucune pièce détachée disponible	Non disponibili parti di ricambio	No spare parts available	Não peças de substituição disponíveis	

For:

Ersatzteilliste Spare parts list Liste des pièces de rechange Lista parti di ricambio Onderdelenlijst Catálogo de peças de substituição	**NR.427 - 7719000756**

Kein Bild vorhanden

No picture available

6720904170.AA

Pos	Bestell-Nr.	Bezeichnung	Description	Dénomination	Descrizione	Benaming	Designação	PG
	8 710 103 043 0	Dichtscheibe 3/4" (10x)	Fibre washer 23.9 X 17.2 X 1.5 (10x)	Joint 3/4" (10x)	Guarnizione 3/4" (10x)	Afdichting 3/4" (10x)	Anel de vedação 3/4" (10x)	12
	8 710 715 085 0	Verbindungsrohr	Connecting pipe	Tube de raccordement	Raccordo	Verbindingspijp	Tubo de água	28
	8 713 305 334 0	Verschraubung	Connection union	Raccord	Raccordo	Koppeling	União roscada	18

For:

Ersatzteilliste Spare parts list Liste des pièces de rechange Lista parti di ricambio Onderdelenlijst Catálogo de peças de substituição	**NR.429 - 7719000758**

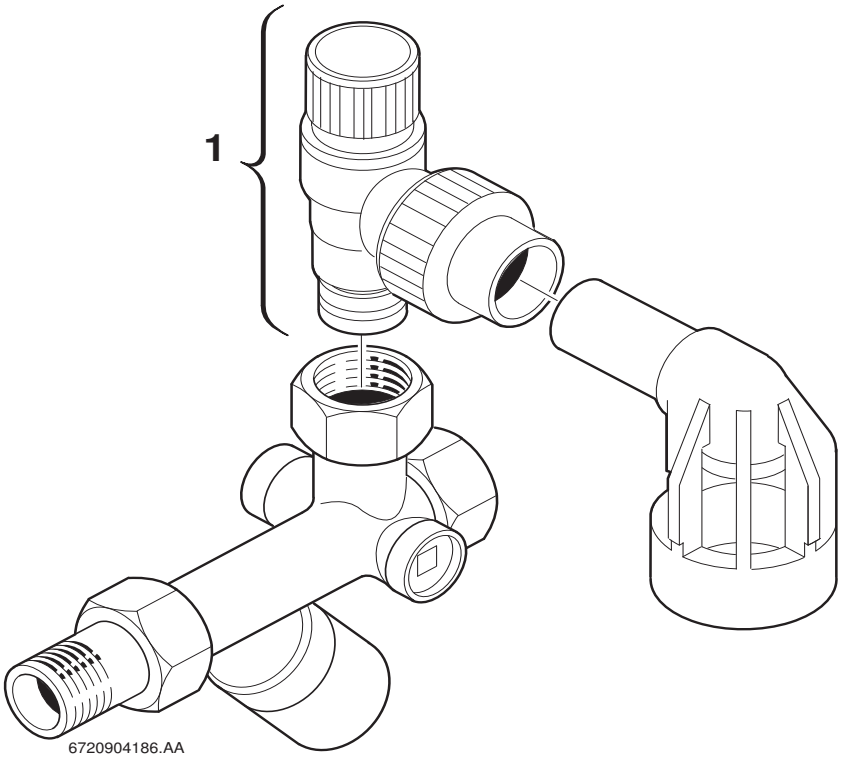

Pos	Bestell-Nr.	Bezeichnung	Description	Dénomination	Descrizione	Benaming	Designação	PG
1	**8 717 405 113 0**	Sicherheitsventil 6bar	Safety relief valve	Soupape de sécurité	Valvola sicurezza	Veiligheidsklep	Válvula de segurança	34

For:

Ersatzteilliste Spare parts list Liste des pièces de rechange Lista parti di ricambio Onderdelenlijst Catálogo de peças de substituição	**NR.430 - 7719000759**

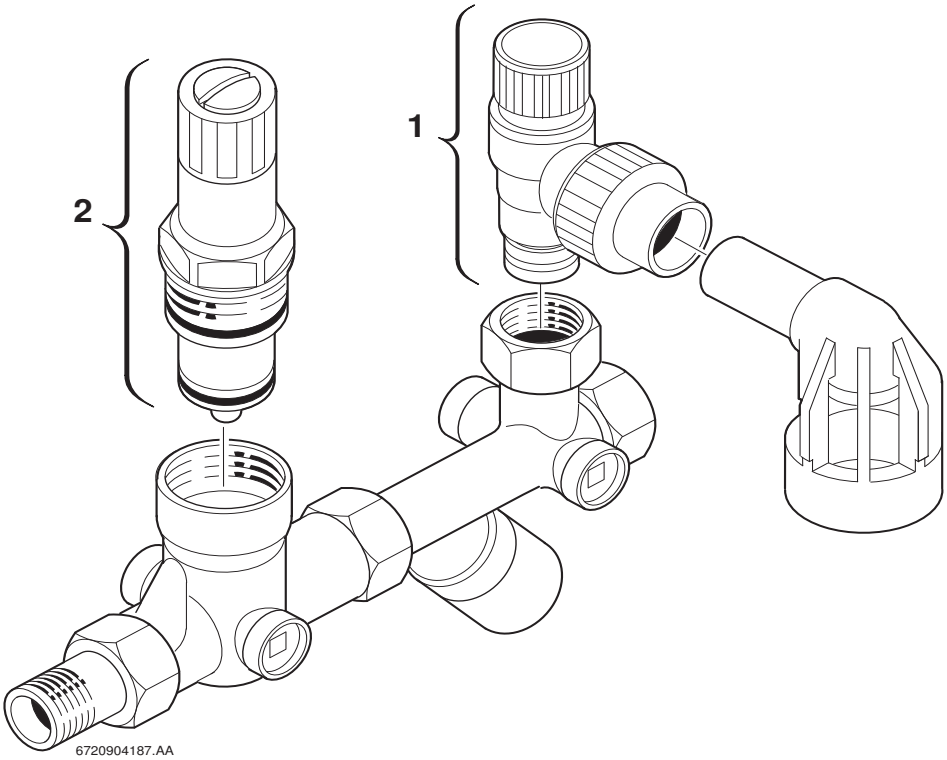

Pos	Bestell-Nr.	Bezeichnung	Description	Dénomination	Descrizione	Benaming	Designação	PG
1	**8 717 405 113 0**	Sicherheitsventil 6bar	Safety relief valve	Soupape de sécurité	Valvola sicurezza	Veiligheidsklep	Válvula de segurança	34
2	**8 717 405 196 0**	Kartusche	Cartouche	Bouchon plastique	Cartuccia	Binnenwerk	Cartouche	44

For:

Ersatzteilliste Spare parts list Liste des pièces de rechange Lista parti di ricambio Onderdelenlijst Catálogo de peças de substituição	**NR.432 - 7719000763**

Kein Bild vorhanden

No picture available

6720904170.AA

Pos	Bestell-Nr.	Bezeichnung	Description	Dénomination	Descrizione	Benaming	Designação	PG
	8 710 702 108 0	Ablaufrohr	DRAINAGE PIPE	drainage pipe	drainage pipe	drainage pipe	drainage pipe	14

For:

Ersatzteilliste Spare parts list Liste des pièces de rechange Lista parti di ricambio Onderdelenlijst Catálogo de peças de substituição	**NR.440/1 - 7719001006**

Für dieses Erzeugnis gibt es keine Ersatzteile
No spare parts available for this product
Aucune pièce détachée disponible pour ce produit
Não existem peças de substituição disponíveis para este produto
Per questo prodotto non sono piú disponibili parti di ricambio
Bu mamul için Yedek parça mevcut degildir

6720904352.AA

Pos	Bestell-Nr.	Bezeichnung	Description	Dénomination	Descrizione	Benaming	Designação	PG
	8 710 000 000 0	Keine Ersatzteile verfügbar	No spare parts available	Aucune pièce détachée disponible	Non disponibili parti di ricambio	No spare parts available	Não peças de substituição disponíveis	

For:

Ersatzteilliste Spare parts list Liste des pièces de rechange Lista parti di ricambio Onderdelenlijst Catálogo de peças de substituição	**NR.440/2 - 7719001007**

Für dieses Erzeugnis gibt es keine Ersatzteile
No spare parts available for this product
Aucune pièce détachée disponible pour ce produit
Não existem peças de substituição disponíveis para este produto
Per questo prodotto non sono piú disponibili parti di ricambio
Bu mamul için Yedek parça mevcut degildir

6720904352.AA

Pos	Bestell-Nr.	Bezeichnung	Description	Dénomination	Descrizione	Benaming	Designação	PG
	8 710 000 000 0	Keine Ersatzteile verfügbar	No spare parts available	Aucune pièce détachée disponible	Non disponibili parti di ricambio	No spare parts available	Não peças de substituição disponíveis	

For:

Ersatzteilliste Spare parts list Liste des pièces de rechange Lista parti di ricambio Onderdelenlijst Catálogo de peças de substituição	**NR.440/3 - 7719001008**

Für dieses Erzeugnis gibt es keine Ersatzteile
No spare parts available for this product
Aucune pièce détachée disponible pour ce produit
Não existem peças de substituição disponíveis para este produto
Per questo prodotto non sono piú disponibili parti di ricambio
Bu mamul için Yedek parça mevcut degildir

6720904352.AA

Pos	Bestell-Nr.	Bezeichnung	Description	Dénomination	Descrizione	Benaming	Designação	PG
	8 710 000 000 0	Keine Ersatzteile verfügbar	No spare parts available	Aucune pièce détachée disponible	Non disponibili parti di ricambio	No spare parts available	Não peças de substituição disponíveis	

For:

Ersatzteilliste Spare parts list Liste des pièces de rechange Lista parti di ricambio Onderdelenlijst Catálogo de peças de substituição	**NR.440/4 - 7719001009**

Kein Bild vorhanden

No picture available

6720904170.AA

Pos	Bestell-Nr.	Bezeichnung	Description	Dénomination	Descrizione	Benaming	Designação	PG
	8 710 503 011 0	Rosette	Rosette	Rozet	Rosetta	Rozet	Roseta	11

For:

Ersatzteilliste Spare parts list Liste des pièces de rechange Lista parti di ricambio Onderdelenlijst Catálogo de peças de substituição	**NR.440/5 - 7719001010**

Für dieses Erzeugnis gibt es keine Ersatzteile
No spare parts available for this product
Aucune pièce détachée disponible pour ce produit
Não existem peças de substituição disponíveis para este produto
Per questo prodotto non sono piú disponibili parti di ricambio
Bu mamul için Yedek parça mevcut degildir

6720904352.AA

Pos	Bestell-Nr.	Bezeichnung	Description	Dénomination	Descrizione	Benaming	Designação	PG
	8 710 000 000 0	Keine Ersatzteile verfügbar	No spare parts available	Aucune pièce détachée disponible	Non disponibili parti di ricambio	No spare parts available	Não peças de substituição disponíveis	

For:

Ersatzteilliste Spare parts list Liste des pièces de rechange Lista parti di ricambio Onderdelenlijst Catálogo de peças de substituição	**NR.440/6 - 7719001011**

Für dieses Erzeugnis gibt es keine Ersatzteile
No spare parts available for this product
Aucune pièce détachée disponible pour ce produit
Não existem peças de substituição disponíveis para este produto
Per questo prodotto non sono piú disponibili parti di ricambio
Bu mamul için Yedek parça mevcut degildir

6720904352.AA

Pos	Bestell-Nr.	Bezeichnung	Description	Dénomination	Descrizione	Benaming	Designação	PG
	8 710 000 000 0	Keine Ersatzteile verfügbar	No spare parts available	Aucune pièce détachée disponible	Non disponibili parti di ricambio	No spare parts available	Não peças de substituição disponíveis	

For:

Ersatzteilliste Spare parts list Liste des pièces de rechange Lista parti di ricambio Onderdelenlijst Catálogo de peças de substituição	**NR.440/7 - 7719001012**

Für dieses Erzeugnis gibt es keine Ersatzteile
No spare parts available for this product
Aucune pièce détachée disponible pour ce produit
Não existem peças de substituição disponíveis para este produto
Per questo prodotto non sono piú disponibili parti di ricambio
Bu mamul için Yedek parça mevcut degildir

6720904352.AA

Pos	Bestell-Nr.	Bezeichnung	Description	Dénomination	Descrizione	Benaming	Designação	PG
	8 710 000 000 0	Keine Ersatzteile verfügbar	No spare parts available	Aucune pièce détachée disponible	Non disponibili parti di ricambio	No spare parts available	Não peças de substituição disponíveis	

For:

Ersatzteilliste Spare parts list Liste des pièces de rechange Lista parti di ricambio Onderdelenlijst Catálogo de peças de substituição	**NR.440/8 - 7719001013**

Für dieses Erzeugnis gibt es keine Ersatzteile
No spare parts available for this product
Aucune pièce détachée disponible pour ce produit
Não existem peças de substituição disponíveis para este produto
Per questo prodotto non sono piú disponibili parti di ricambio
Bu mamul için Yedek parça mevcut degildir

6720904352.AA

Pos	Bestell-Nr.	Bezeichnung	Description	Dénomination	Descrizione	Benaming	Designação	PG
	8 710 000 000 0	Keine Ersatzteile verfügbar	No spare parts available	Aucune pièce détachée disponible	Non disponibili parti di ricambio	No spare parts available	Não peças de substituição disponíveis	

For:

Ersatzteilliste Spare parts list Liste des pièces de rechange Lista parti di ricambio Onderdelenlijst Catálogo de peças de substituição	**NR.440/9 - 7719001014**

Für dieses Erzeugnis gibt es keine Ersatzteile
No spare parts available for this product
Aucune pièce détachée disponible pour ce produit
Não existem peças de substituição disponíveis para este produto
Per questo prodotto non sono piú disponibili parti di ricambio
Bu mamul için Yedek parça mevcut degildir

6720904352.AA

Pos	Bestell-Nr.	Bezeichnung	Description	Dénomination	Descrizione	Benaming	Designação	PG
	8 710 000 000 0	Keine Ersatzteile verfügbar	No spare parts available	Aucune pièce détachée disponible	Non disponibili parti di ricambio	No spare parts available	Não peças de substituição disponíveis	

For:

Ersatzteilliste Spare parts list Liste des pièces de rechange Lista parti di ricambio Onderdelenlijst Catálogo de peças de substituição	**NR.440/10 - 7719001015**

Für dieses Erzeugnis gibt es keine Ersatzteile
No spare parts available for this product
Aucune pièce détachée disponible pour ce produit
Não existem peças de substituição disponíveis para este produto
Per questo prodotto non sono piú disponibili parti di ricambio
Bu mamul için Yedek parça mevcut degildir

6720904352.AA

Pos	Bestell-Nr.	Bezeichnung	Description	Dénomination	Descrizione	Benaming	Designação	PG
	8 710 000 000 0	Keine Ersatzteile verfügbar	No spare parts available	Aucune pièce détachée disponible	Non disponibili parti di ricambio	No spare parts available	Não peças de substituição disponíveis	

For:

Ersatzteilliste Spare parts list Liste des pièces de rechange Lista parti di ricambio Onderdelenlijst Catálogo de peças de substituição	**NR.440/11 - 7719001281**

Für dieses Erzeugnis gibt es keine Ersatzteile
No spare parts available for this product
Aucune pièce détachée disponible pour ce produit
Não existem peças de substituição disponíveis para este produto
Per questo prodotto non sono piú disponibili parti di ricambio
Bu mamul için Yedek parça mevcut degildir

6720904352.AA

Pos	Bestell-Nr.	Bezeichnung	Description	Dénomination	Descrizione	Benaming	Designação	PG
	8 710 000 000 0	Keine Ersatzteile verfügbar	No spare parts available	Aucune pièce détachée disponible	Non disponibili parti di ricambio	No spare parts available	Não peças de substituição disponíveis	

For:

Ersatzteilliste Spare parts list Liste des pièces de rechange Lista parti di ricambio Onderdelenlijst Catálogo de peças de substituição	**NR.440/12 - 7719001282**

Kein Bild vorhanden

No picture available

6720904170.AA

Pos	Bestell-Nr.	Bezeichnung	Description	Dénomination	Descrizione	Benaming	Designação	PG
	8 710 503 011 0	Rosette	Rosette	Rozet	Rosetta	Rozet	Roseta	11

For:

Ersatzteilliste Spare parts list Liste des pièces de rechange Lista parti di ricambio Onderdelenlijst Catálogo de peças de substituição	**NR.440/13 - 7719001283**

Für dieses Erzeugnis gibt es keine Ersatzteile
No spare parts available for this product
Aucune pièce détachée disponible pour ce produit
Não existem peças de substituição disponíveis para este produto
Per questo prodotto non sono piú disponibili parti di ricambio
Bu mamul için Yedek parça mevcut degildir

6720904352.AA

Pos	Bestell-Nr.	Bezeichnung	Description	Dénomination	Descrizione	Benaming	Designação	PG
	8 710 000 000 0	Keine Ersatzteile verfügbar	No spare parts available	Aucune pièce détachée disponible	Non disponibili parti di ricambio	No spare parts available	Não peças de substituição disponíveis	

For:

Ersatzteilliste Spare parts list Liste des pièces de rechange Lista parti di ricambio Onderdelenlijst Catálogo de peças de substituição	**NR.440/14 - 7719001284**

Für dieses Erzeugnis gibt es keine Ersatzteile
No spare parts available for this product
Aucune pièce détachée disponible pour ce produit
Não existem peças de substituição disponíveis para este produto
Per questo prodotto non sono piú disponibili parti di ricambio
Bu mamul için Yedek parça mevcut degildir

6720904352.AA

Pos	Bestell-Nr.	Bezeichnung	Description	Dénomination	Descrizione	Benaming	Designação	PG
	8 710 000 000 0	Keine Ersatzteile verfügbar	No spare parts available	Aucune pièce détachée disponible	Non disponibili parti di ricambio	No spare parts available	Não peças de substituição disponíveis	

For:

Ersatzteilliste Spare parts list Liste des pièces de rechange Lista parti di ricambio Onderdelenlijst Catálogo de peças de substituição	**NR.441 - 7719000770**

Kein Bild vorhanden

No picture available

6720904170.AA

Pos	Bestell-Nr.	Bezeichnung	Description	Dénomination	Descrizione	Benaming	Designação	PG
	8 710 103 014 0	Dichtscheibe 1" (10x)	Fibre washer 25x30x1.5	Joint 1" (10x)	Guarnizione 1" (10x)	Afdichting 1" (10x)	Anel de vedação 1" (10x)	13
	8 710 103 043 0	Dichtscheibe 3/4" (10x)	Fibre washer 23.9 X 17.2 X 1.5 (10x)	Joint 3/4" (10x)	Guarnizione 3/4" (10x)	Afdichting 3/4" (10x)	Anel de vedação 3/4" (10x)	12
	8 710 103 045 0	Dichtscheibe 1/2" (10x)	Washer 18.6 X 13.5 X 1.5 (10x)	Joint 1/2" (10x)	Guarnizione 1/2" (10x)	Afdichting 1/2" (10x)	Anel de vedação 1/2" (10x)	11
	8 713 305 023 0	Verschraubung	Connection union	Raccord	Raccordo	Koppeling	União roscada	23
	8 713 305 026 0	Verschraubung	Connection union	Raccord sonde sanitaire	Raccordo	Koppeling	União roscada	26
	8 713 305 322 0	Doppelnippel	Barrel nipple	Raccord	Nipples doppio	Dubbel nippel	Bocal duplo	12
	8 713 305 325 0	Doppelnippel	Barrel nipple	Raccord	Nipples doppio	Dubbel nippel	Bocal duplo	15
	8 713 305 342 0	Doppelnippel	Barrel nipple	Raccord	Nipples doppio	NIPPEL 1 X 1/2	Bocal duplo	22
	8 714 606 002 0	Haltefeder (10x)	Wireform spring (10x)	Epingle (10x)	Molla (10x)	Borgveer (10x)	Freio de fixação (10x)	17
	8 714 606 004 0	Haltefeder (10x)	Wireform spring (10x)	Epingle (10x)	Molla (10x)	Borgveer (10x)	Freio de fixação (10x)	17
	8 717 401 012 0	Sicherheitsventil 3bar	Safety relief valve 3bar	Soupape de sécurité 3bar	Valvola sicurezza 3bar	Veiligheidsklep 3bar	Válvula de segurança 3bar	24

For:

Ersatzteilliste Spare parts list Liste des pièces de rechange Lista parti di ricambio Onderdelenlijst Catálogo de peças de substituição	**NR.442 - 7719000773**

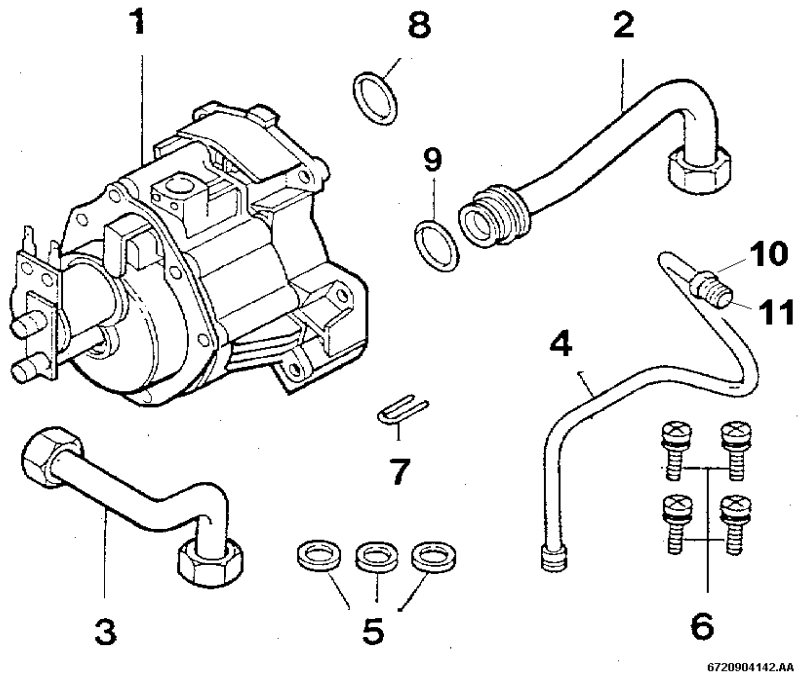

Pos	Bestell-Nr.	Bezeichnung	Description	Dénomination	Descrizione	Benaming	Designação	PG
1	**8 717 204 199 0**	Hydraulikschalter	Hydraulic valve	Vanne 3 voies	Valvola deviatrice	Circuit klep	Válvula de três vias	41
2	**8 710 715 209 0**	Rücklaufrohr	Return pipe	Tube retour chauffage	Tubazione di ritorno	Retourleiding	Tubo de retorno	27
3	**8 710 705 884 0**	Verbindungsrohr	Connecting pipe	Tube de raccordement	Raccordo	Verbindingspijp	Tubo de água	29
4	**8 710 715 203 0**	Steuerleitung	Control pipe	Circuit de commande	Raccordo di comando	Stuurleiding	Circuito de comando	22
5	**8 710 103 045 0**	Dichtscheibe 1/2" (10x)	Washer 18.6 X 13.5 X 1.5 (10x)	Joint 1/2" (10x)	Guarnizione 1/2" (10x)	Afdichting 1/2" (10x)	Anel de vedação 1/2" (10x)	11
6	**8 713 401 061 0**	Schraube (10x)	Screw (10x)	Vis (10x)	Vite (10x)	Schroef (10x)	Parafuso (10x)	12
7	**8 711 200 003 0**	Haltefeder (10x)	Wireform spring	Epingle (10x)	Molla (10x)	Borgveer (10x)	Freio de fixação (10x)	11
8	**8 710 205 060 0**	O-Ring (10x)	O-ring (10x)	O-ring (10x)	Anello tenuta (10x)	O-ring (10x)	O-ring (10x)	16
9	**8 710 205 064 0**	O-Ring (10x)	O-ring	Joint torique (10x)	Anello tenuta (10x)	O-ring (10x)	O-ring (10x)	12
10	**8 713 406 069 0**	Gewindebuchse (10x)	Threaded bushing (10x)	Douille filetée (10x)	Boccola filettata (10x)	Draadbus (10x)	Casquilho roscado (10x)	22
11	**8 710 206 014 0**	Klemmring (10x)	Olive (10x)	Bicône (10x)	Anello (10x)	Klemring (10x)	Bicone (10x)	16

For:

Ersatzteilliste Spare parts list Liste des pièces de rechange Lista parti di ricambio Onderdelenlijst Catálogo de peças de substituição	**NR.442/1 - 7719001192**

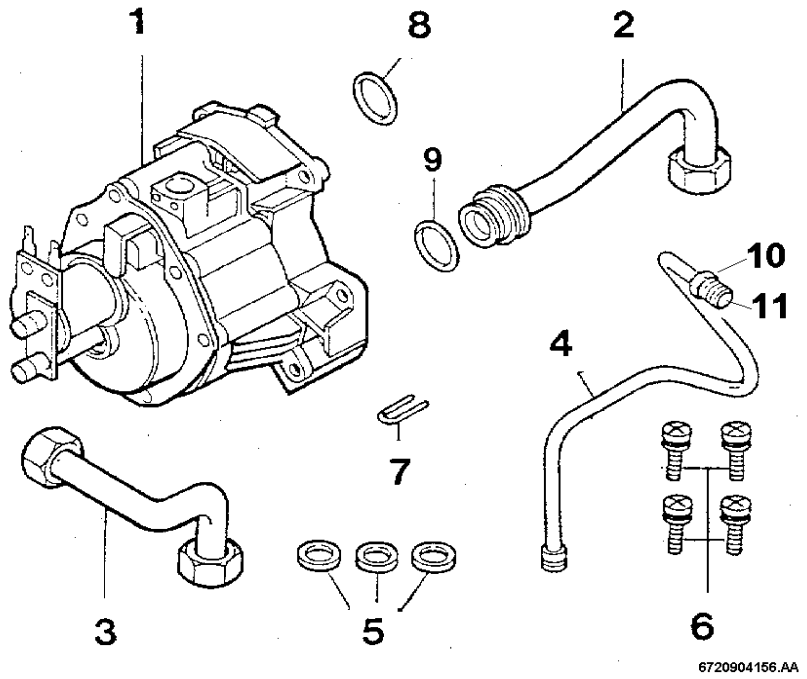

Pos	Bestell-Nr.	Bezeichnung	Description	Dénomination	Descrizione	Benaming	Designação	PG
1	**8 717 204 199 0**	Hydraulikschalter	Hydraulic valve	Vanne 3 voies	Valvola deviatrice	Circuit klep	Válvula de três vias	41
2	**8 710 715 209 0**	Rücklaufrohr	Return pipe	Tube retour chauffage	Tubazione di ritorno	Retourleiding	Tubo de retorno	27
3	**8 710 705 884 0**	Verbindungsrohr	Connecting pipe	Tube de raccordement	Raccordo	Verbindingspijp	Tubo de água	29
4	**8 710 715 698 0**	Steuerleitung	Control pipe	Circuit de commande	Raccordo di comando	Stuurleiding	Circuito de comando	24
5	**8 710 103 045 0**	Dichtscheibe 1/2" (10x)	Washer 18.6 X 13.5 X 1.5 (10x)	Joint 1/2" (10x)	Guarnizione 1/2" (10x)	Afdichting 1/2" (10x)	Anel de vedação 1/2" (10x)	11
6	**8 713 401 061 0**	Schraube (10x)	Screw (10x)	Vis (10x)	Vite (10x)	Schroef (10x)	Parafuso (10x)	12
7	**8 711 200 003 0**	Haltefeder (10x)	Wireform spring	Epingle (10x)	Molla (10x)	Borgveer (10x)	Freio de fixação (10x)	11
8	**8 710 205 060 0**	O-Ring (10x)	O-ring (10x)	O-ring (10x)	Anello tenuta (10x)	O-ring (10x)	O-ring (10x)	16
9	**8 710 205 064 0**	O-Ring (10x)	O-ring	Joint torique (10x)	Anello tenuta (10x)	O-ring (10x)	O-ring (10x)	12
10	**8 713 406 069 0**	Gewindebuchse (10x)	Threaded bushing (10x)	Douille filetée (10x)	Boccola filettata (10x)	Draadbus (10x)	Casquilho roscado (10x)	22
11	**8 710 206 014 0**	Klemmring (10x)	Olive (10x)	Bicône (10x)	Anello (10x)	Klemring (10x)	Bicone (10x)	16

For:

Ersatzteilliste Spare parts list Liste des pièces de rechange Lista parti di ricambio Onderdelenlijst Catálogo de peças de substituição	**NR.444 - 7719000781**

Kein Bild vorhanden

No picture available

6720904170.AA

Pos	Bestell-Nr.	Bezeichnung	Description	Dénomination	Descrizione	Benaming	Designação	PG
	8 710 103 096 0	Dichtungs-Set 100x109D - 115/138Dx3 (1x)	Washer	Joint	Guarnizione	Pakkingring	Vedante	23
	8 718 006 541 0	Abdeckung	Covering sheet	Couvercle	Coperchio	Afdichting	Tampa de cobertura	22

For:

Ersatzteilliste Spare parts list Liste des pièces de rechange Lista parti di ricambio Onderdelenlijst Catálogo de peças de substituição	**NR.445 - 7719000785**

Kein Bild vorhanden

No picture available

6720904170.AA

Pos	Bestell-Nr.	Bezeichnung	Description	Dénomination	Descrizione	Benaming	Designação	PG
	8 710 103 096 0	Dichtungs-Set 100x109D - 115/138Dx3 (1x)	Washer	Joint	Guarnizione	Pakkingring	Vedante	23
	8 718 006 541 0	Abdeckung	Covering sheet	Couvercle	Coperchio	Afdichting	Tampa de cobertura	22

For:

Ersatzteilliste Spare parts list Liste des pièces de rechange Lista parti di ricambio Onderdelenlijst Catálogo de peças de substituição	**NR.447 - 7719000788**

Kein Bild vorhanden

No picture available

6720904170.AA

Pos	Bestell-Nr.	Bezeichnung	Description	Dénomination	Descrizione	Benaming	Designação	PG
	7 719 000 705	NR.414 Rückflussverhind.	NR.414 RÜCKFLUSSVERHIND.	NR.414 Clapet anti-retour	NR.414	NR.414	ACESSÓRIO NR.414	
	8 710 103 043 0	Dichtscheibe 3/4" (10x)	Fibre washer 23.9 X 17.2 X 1.5 (10x)	Joint 3/4" (10x)	Guarnizione 3/4" (10x)	Afdichting 3/4" (10x)	Anel de vedação 3/4" (10x)	12
	8 710 715 568 0	Anschlussrohr	Flow pipe	Tuyauterie	Tubo di raccordo	Aansluitpijp	ANSCHLUSSROHR KPL.	28
	8 713 305 334 0	Verschraubung	Connection union	Raccord	Raccordo	Koppeling	União roscada	18
	8 713 305 371 0	Verbindungsrohr	Connecting pipe	Tube de raccordement	Raccordo	Verbindingspijp	Tubo de água	20
	8 713 305 434 0	Doppelnippel	Barrel nipple	Raccord	Nipples doppio	Dubbel nippel	Bocal duplo	19

For:

Ersatzteilliste Spare parts list Liste des pièces de rechange Lista parti di ricambio Onderdelenlijst Catálogo de peças de substituição	**NR.448 - 7719000789**

Kein Bild vorhanden

No picture available

6720904170.AA

Pos	Bestell-Nr.	Bezeichnung	Description	Dénomination	Descrizione	Benaming	Designação	PG
	7 719 000 763	NR.432 Trichtersyphon	NR.432 TRICHTERSIPH.170X130X90	Siphon Stellis (acc.n°432)	NR.432	NR.432	Sifão de funil	
	8 713 305 372 0	Klemmringverschraubung	Squeeze-type union	Joint américan	Anello	Klemringkoppelstuk	Anel de aperto	23
	8 713 305 373 0	Anschlussstück	Connector	Raccord	Raccordo di collegamento	Aansluitstuk	Peça de ligação	26

For:

Ersatzteilliste Spare parts list Liste des pièces de rechange Lista parti di ricambio Onderdelenlijst Catálogo de peças de substituição	**NR.450 - 7719000798**

Kein Bild vorhanden

No picture available

6720904170.AA

Pos	Bestell-Nr.	Bezeichnung	Description	Dénomination	Descrizione	Benaming	Designação	PG
	8 710 103 014 0	Dichtscheibe 1" (10x)	Fibre washer 25x30x1.5	Joint 1" (10x)	Guarnizione 1" (10x)	Afdichting 1" (10x)	Anel de vedação 1" (10x)	13
	8 710 103 043 0	Dichtscheibe 3/4" (10x)	Fibre washer 23.9 X 17.2 X 1.5 (10x)	Joint 3/4" (10x)	Guarnizione 3/4" (10x)	Afdichting 3/4" (10x)	Anel de vedação 3/4" (10x)	12
	8 710 103 045 0	Dichtscheibe 1/2" (10x)	Washer 18.6 X 13.5 X 1.5 (10x)	Joint 1/2" (10x)	Guarnizione 1/2" (10x)	Afdichting 1/2" (10x)	Anel de vedação 1/2" (10x)	11
	8 713 305 023 0	Verschraubung	Connection union	Raccord	Raccordo	Koppeling	União roscada	23
	8 713 305 026 0	Verschraubung	Connection union	Raccord sonde sanitaire	Raccordo	Koppeling	União roscada	26
	8 713 305 322 0	Doppelnippel	Barrel nipple	Raccord	Nipples doppio	Dubbel nippel	Bocal duplo	12
	8 713 305 323 0	Doppelnippel 1"x3/4"	Barrel nipple 1"x3/4"	Raccord 1"x3/4"	Raccordo filettato doppio 1"x3/4"	Dubbel nippel 1"x3/4"	Bocal duplo 1"x3/4"	16
	8 713 305 325 0	Doppelnippel	Barrel nipple	Raccord	Nipples doppio	Dubbel nippel	Bocal duplo	15
	8 714 606 002 0	Haltefeder (10x)	Wireform spring (10x)	Epingle (10x)	Molla (10x)	Borgveer (10x)	Freio de fixação (10x)	17
	8 714 606 004 0	Haltefeder (10x)	Wireform spring (10x)	Epingle (10x)	Molla (10x)	Borgveer (10x)	Freio de fixação (10x)	17
	8 717 401 012 0	Sicherheitsventil 3bar	Safety relief valve 3bar	Soupape de sécurité 3bar	Valvola sicurezza 3bar	Veiligheidsklep 3bar	Válvula de segurança 3bar	24

For:

Ersatzteilliste Spare parts list Liste des pièces de rechange Lista parti di ricambio Onderdelenlijst Catálogo de peças de substituição	**NR.452 - 7719000800**

Kein Bild vorhanden

No picture available

6720904170.AA

Pos	Bestell-Nr.	Bezeichnung	Description	Dénomination	Descrizione	Benaming	Designação	PG
	7 719 001 012	NR.440/7 GAS-D-HAHN R3/4	NR.440/7 GAS-D-HAHN R3/4	NR.440/7 GAS-D-HAHN R3/4	440/7	NR.440/7 GAS-D-HAHN R3/4		
	8 710 103 043 0	Dichtscheibe 3/4" (10x)	Fibre washer 23.9 X 17.2 X 1.5 (10x)	Joint 3/4" (10x)	Guarnizione 3/4" (10x)	Afdichting 3/4" (10x)	Anel de vedação 3/4" (10x)	12
	8 717 405 029 0	Gashahn	Gas cock	Robinet gaz	Rubinetto gas	Gaskraan opbouw	Torneira gás	
	8 717 405 030 0	Wartungshahn	Service cock	Vanne d'arrêt chauffage	Llave de mantenimiento	Kraan onderhoud	Torneira de manutenção	

For:

Ersatzteilliste Spare parts list Liste des pièces de rechange Lista parti di ricambio Onderdelenlijst Catálogo de peças de substituição	**NR.453 - 7719000801**

Kein Bild vorhanden

No picture available

6720904170.AA

Pos	Bestell-Nr.	Bezeichnung	Description	Dénomination	Descrizione	Benaming	Designação	PG
	8 710 103 045 0	Dichtscheibe 1/2" (10x)	Washer 18.6 X 13.5 X 1.5 (10x)	Joint 1/2" (10x)	Guarnizione 1/2" (10x)	Afdichting 1/2" (10x)	Anel de vedação 1/2" (10x)	11
	8 713 305 429 0	Anschlussstutzen	Connection socket	Buse de raccordement	Supporto per collegamento	Aansluitstutsen	Casquilho ligação, água	33
	8 717 405 031 0	Absperrhahn	Shutoff valve	Vanne d'arrêt	Rubinetto carico	Afsluitkraan	Torneira de enchimento	38

For:

Ersatzteilliste Spare parts list Liste des pièces de rechange Lista parti di ricambio Onderdelenlijst Catálogo de peças de substituição	**NR.454 - 7719000802**

Kein Bild vorhanden

No picture available

6720904170.AA

Pos	Bestell-Nr.	Bezeichnung	Description	Dénomination	Descrizione	Benaming	Designação	PG
	8 710 103 014 0	Dichtscheibe 1" (10x)	Fibre washer 25x30x1.5	Joint 1" (10x)	Guarnizione 1" (10x)	Afdichting 1" (10x)	Anel de vedação 1" (10x)	13
	8 710 103 043 0	Dichtscheibe 3/4" (10x)	Fibre washer 23.9 X 17.2 X 1.5 (10x)	Joint 3/4" (10x)	Guarnizione 3/4" (10x)	Afdichting 3/4" (10x)	Anel de vedação 3/4" (10x)	12
	8 710 715 250 0	Anschlussrohr	Flow pipe	Tuyauterie	Tubo di raccordo	Aansluitpijp	Tubo de ligação	33
	8 710 715 429 0	Anschlussleitung Gas	ANSCHL.-LTG. GAS	ANSCHL.-LTG. GAS	ANSCHL.-LTG. GAS			39

For:

Ersatzteilliste Spare parts list Liste des pièces de rechange Lista parti di ricambio Onderdelenlijst Catálogo de peças de substituição	**NR.456 - 7719000804**

Kein Bild vorhanden

No picture available

6720904170.AA

Pos	Bestell-Nr.	Bezeichnung	Description	Dénomination	Descrizione	Benaming	Designação	PG
	8 710 103 043 0	Dichtscheibe 3/4" (10x)	Fibre washer 23.9 X 17.2 X 1.5 (10x)	Joint 3/4" (10x)	Guarnizione 3/4" (10x)	Afdichting 3/4" (10x)	Anel de vedação 3/4" (10x)	12
	8 710 103 045 0	Dichtscheibe 1/2" (10x)	Washer 18.6 X 13.5 X 1.5 (10x)	Joint 1/2" (10x)	Guarnizione 1/2" (10x)	Afdichting 1/2" (10x)	Anel de vedação 1/2" (10x)	11
	8 710 715 299 0	Verbindungsrohr kalt	Connecting pipe cold	Tube arrivée eau froide	Raccordo freddo	Verbindingspijp koude	Tubo ligação água fria	33
	8 710 715 302 0	Verbindungsrohr kalt	Connecting pipe cold	Tube arrivée eau froide	Raccordo freddo	Verbindingspijp koude	Tubo ligação água fria	42
	8 710 715 303 0	Verbindungsrohr warm	Connecting pipe hot	Tube sortie sanitaire	Raccordo caldo	Verbindingspijp warm	Tubo de ligação de água quente	42

For:

Ersatzteilliste
Spare parts list
Liste des pièces de rechange
Lista parti di ricambio
Onderdelenlijst
Catálogo de peças de substituição

NR.456/1 - 7719001452

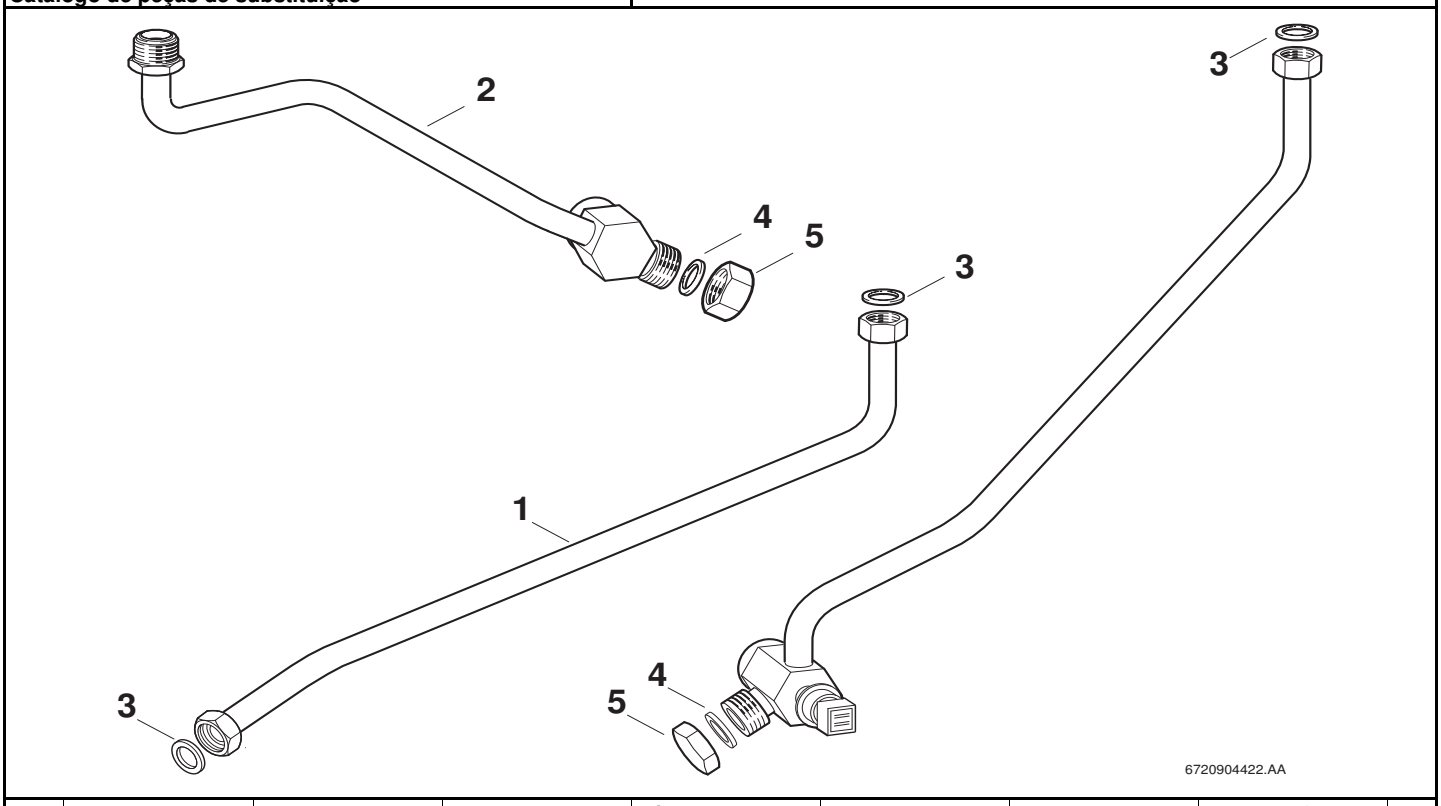

Pos	Bestell-Nr.	Bezeichnung	Description	Dénomination	Descrizione	Benaming	Designação	PG
1	**8 710 715 299 0**	Verbindungsrohr kalt	Connecting pipe cold	Tube arrivée eau froide	Raccordo freddo	Verbindingspijp koude	Tubo ligação água fria	33
2	**8 710 715 302 0**	Verbindungsrohr kalt	Connecting pipe cold	Tube arrivée eau froide	Raccordo freddo	Verbindingspijp koude	Tubo ligação água fria	42
3	**8 710 103 043 0**	Dichtscheibe 3/4" (10x)	Fibre washer 23.9 X 17.2 X 1.5 (10x)	Joint 3/4" (10x)	Guarnizione 3/4" (10x)	Afdichting 3/4" (10x)	Anel de vedação 3/4" (10x)	12
4	**8 710 103 045 0**	Dichtscheibe 1/2" (10x)	Washer 18.6 X 13.5 X 1.5 (10x)	Joint 1/2" (10x)	Guarnizione 1/2" (10x)	Afdichting 1/2" (10x)	Anel de vedação 1/2" (10x)	11
5	**7 709 000 227**	NR.304 Zubehör	NR.304 Zubehör	NR.304 Zubehör	NR.304 Zubehör	NR.304 Zubehör	Acessorio N. 304	

For:

Ersatzteilliste
Spare parts list
Liste des pièces de rechange
Lista parti di ricambio
Onderdelenlijst
Catálogo de peças de substituição

NR.457 - 7719000805

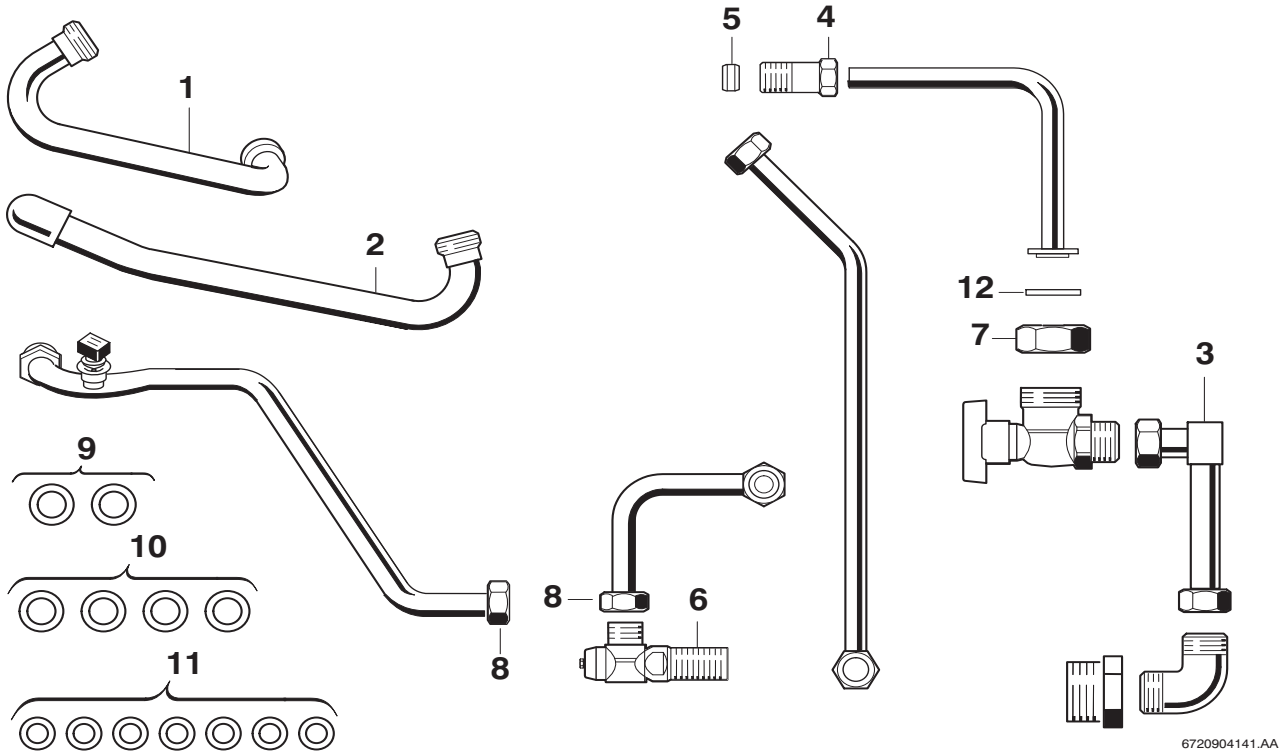

Pos	Bestell-Nr.	Bezeichnung	Description	Dénomination	Descrizione	Benaming	Designação	PG
1	**8 710 715 298 0**	Vorlaufrohr	Flow pipe	Tube départ chauffage	Raccordo	Aanvoerleiding	Tubo de avanço	34
2	**8 710 715 297 0**	Rücklaufrohr	Return pipe	Tube retour chauffage	Tubazione di ritorno	Retourleiding	Tubo de retorno	38
3	**8 710 715 005 0**	Gasrohr	Gas pipe	Tube gaz	Tubo gas	Gaspijp	Tubo de gás piloto	39
4	**8 713 301 060 0**	Gewindebuchse	Threaded bushing	Douille filetée	Boccola filettata	Draadbus	Casquilho roscado	12
5	**8 710 206 023 0**	Klemmring (10x)	Olive (10x)	Bicône (10x)	Anello (10x)	Klemring (10x)	Bicone (10x)	16
6	**8 717 405 101 0**	Eckventil	Angle valve	Soupape d'angle	Valvola angolare	Hoekventiel	Válvula angular	31
7	**8 713 301 057 0**	Überwurfmutter	Unit union	Ecrou	Dado	Wartelmoer	Porca de aperto	25
8	**8 703 301 081 0**	Verschraubung	Connection union	Raccord	Raccordo	Koppeling	União roscada	18
9	**8 740 103 031 0**	Dichtscheibe (10x)	Washer (10x)	Joint (10x)	Guarnizione (10x)	Afdichting (10x)	Anel de vedação (10x)	17
10	**8 710 103 043 0**	Dichtscheibe 3/4" (10x)	Fibre washer 23.9 X 17.2 X 1.5 (10x)	Joint 3/4" (10x)	Guarnizione 3/4" (10x)	Afdichting 3/4" (10x)	Anel de vedação 3/4" (10x)	12
11	**8 710 103 045 0**	Dichtscheibe 1/2" (10x)	Washer 18.6 X 13.5 X 1.5 (10x)	Joint 1/2" (10x)	Guarnizione 1/2" (10x)	Afdichting 1/2" (10x)	Anel de vedação 1/2" (10x)	11
12	**8 710 103 071 0**	Dichtung (10x)	Washer (10x)	Joint (10x)	Guarnizione (10x)	Afdichting (10x)	Vedante (10x)	16

For:

Ersatzteilliste Spare parts list Liste des pièces de rechange Lista parti di ricambio Onderdelenlijst Catálogo de peças de substituição	**NR.457/1 - 7719001323**

Kein Bild vorhanden

No picture available

6720904170.AA

Pos	Bestell-Nr.	Bezeichnung	Description	Dénomination	Descrizione	Benaming	Designação	PG
	8 710 103 043 0	Dichtscheibe 3/4" (10x)	Fibre washer 23.9 X 17.2 X 1.5 (10x)	Joint 3/4" (10x)	Guarnizione 3/4" (10x)	Afdichting 3/4" (10x)	Anel de vedação 3/4" (10x)	12
	8 710 103 045 0	Dichtscheibe 1/2" (10x)	Washer 18.6 X 13.5 X 1.5 (10x)	Joint 1/2" (10x)	Guarnizione 1/2" (10x)	Afdichting 1/2" (10x)	Anel de vedação 1/2" (10x)	11
	8 710 206 023 0	Klemmring (10x)	Olive (10x)	Bicône (10x)	Anello (10x)	Klemring (10x)	Bicone (10x)	16
	8 710 715 005 0	Gasrohr	Gas pipe	Tube gaz	Tubo gas	Gaspijp	Tubo de gás piloto	39
	8 710 715 297 0	Rücklaufrohr	Return pipe	Tube retour chauffage	Tubazione di ritorno	Retourleiding	Tubo de retorno	38
	8 710 715 298 0	Vorlaufrohr	Flow pipe	Tube départ chauffage	Raccordo	Aanvoerleiding	Tubo de avanço	34
	8 710 715 405 0	Verbindungsrohr kalt	Connecting pipe cold	Tube arrivée eau froide	Raccordo freddo	Verbindingspijp boven	Tubo ligação água fria	37
	8 710 715 406 0	Verbindungsrohr kalt	Connecting pipe cold	Tube arrivée eau froide	Raccordo freddo	Verbindingspijp boven	Tubo ligação água fria	46
	8 710 715 854 0	Gasanschlussrohr	Gas connection pipe	Tube gaz de raccordement	Tubo gas di raccordo	Aansluitgaspijp	Tubo de gás piloto de ligação	41
	8 710 715 885 0	Verbindungsrohr warm	Connecting pipe hot	Tube sortie sanitaire	Raccordo caldo	Verbindingspijp warm	Tubo de ligação de água quente	42
	8 713 301 057 0	Überwurfmutter	Unit union	Ecrou	Dado	Wartelmoer	Porca de aperto	25
	8 713 301 060 0	Gewindebuchse	Threaded bushing	Douille filetée	Boccola filettata	Draadbus	Casquilho roscado	12
	8 717 405 049 0	Gashahn 3/4"	Gas cock	Robinet de gaz	Rubinetto gas	Gaskraan opbouw	Gas cock	41
	8 717 405 101 0	Eckventil	Angle valve	Soupape d'angle	Valvola angolare	Hoekventiel	Válvula angular	31
	8 740 103 031 0	Dichtscheibe (10x)	Washer (10x)	Joint (10x)	Guarnizione (10x)	Afdichting (10x)	Anel de vedação (10x)	17

For:

Ersatzteilliste Spare parts list Liste des pièces de rechange Lista parti di ricambio Onderdelenlijst Catálogo de peças de substituição	**NR.459 - 7719000810**

Kein Bild vorhanden

No picture available

6720904170.AA

Pos	Bestell-Nr.	Bezeichnung	Description	Dénomination	Descrizione	Benaming	Designação	PG
	7 719 000 705	NR.414 Rückflussverhind.	NR.414 RÜCKFLUSSVERHIND.	NR.414 Clapet anti-retour	NR.414	NR.414	ACESSÓRIO NR.414	
	8 710 103 045 0	Dichtscheibe 1/2" (10x)	Washer 18.6 X 13.5 X 1.5 (10x)	Joint 1/2" (10x)	Guarnizione 1/2" (10x)	Afdichting 1/2" (10x)	Anel de vedação 1/2" (10x)	11
	8 710 715 251 0	Anschlussrohr	Flow pipe	Tuyauterie	Tubo di raccordo	Aansluitpijp	Tubo de ligação	37
	8 713 305 434 0	Doppelnippel	Barrel nipple	Raccord	Nipples doppio	Dubbel nippel	Bocal duplo	19

For:

Ersatzteilliste Spare parts list Liste des pièces de rechange Lista parti di ricambio Onderdelenlijst Catálogo de peças de substituição	**NR.460 - 7719000811**

Kein Bild vorhanden

No picture available

6720904170.AA

Pos	Bestell-Nr.	Bezeichnung	Description	Dénomination	Descrizione	Benaming	Designação	PG
	8 710 100 060 0	Drosselblende (76)	Throttle disc (76)	Restriction de débit (76)	Disco strozzamento (76)	Restrictie (76)	Placa de estrangulamento (76)	14
	8 711 004 021 0	Dichtung	Washer	Joint	Guarnizione	Pakkingring	Vedante	17
	8 711 004 022 0	Dichtung	Washer	Joint	Guarnizione	Pakkingring	Vedante	08
	8 715 505 148 0	Abgassammler	Flue gas collector	Coupe tirage antirefouleur	Cappa fumi	Valwindafleider	Colector de gases de combustão	49

For:

Ersatzteilliste Spare parts list Liste des pièces de rechange Lista parti di ricambio Onderdelenlijst Catálogo de peças de substituição	**NR.461 - 7719000812**

Kein Bild vorhanden

No picture available

6720904170.AA

Pos	Bestell-Nr.	Bezeichnung	Description	Dénomination	Descrizione	Benaming	Designação	PG
	8 710 100 058 0	Drosselblende (72)	Throttle disc (72)	Restriction de débit (72)	Disco strozzamento (72)	Restrictie (72)	Placa de estrangulamento (72)	14
	8 711 004 021 0	Dichtung	Washer	Joint	Guarnizione	Pakkingring	Vedante	17
	8 711 004 022 0	Dichtung	Washer	Joint	Guarnizione	Pakkingring	Vedante	08
	8 715 505 148 0	Abgassammler	Flue gas collector	Coupe tirage antirefouleur	Cappa fumi	Valwindafleider	Colector de gases de combustão	49
	8 719 918 677 0	Dichtungssatz	Set of washers	Sachet de joints	Set di guarnizioni	Set pakkingen	Conjunto de vedantes	25

For:

Ersatzteilliste Spare parts list Liste des pièces de rechange Lista parti di ricambio Onderdelenlijst Catálogo de peças de substituição	**NR.462 - 7719000813**

Kein Bild vorhanden

No picture available

6720904170.AA

Pos	Bestell-Nr.	Bezeichnung	Description	Dénomination	Descrizione	Benaming	Designação	PG
	8 710 100 059 0	Drosselblende (74)	Throttle disc (74)	Restriction de débit (74)	Disco strozzamento (74)	Restrictie (74)	Placa de estrangulamento (74)	14
	8 711 004 021 0	Dichtung	Washer	Joint	Guarnizione	Pakkingring	Vedante	17
	8 711 004 022 0	Dichtung	Washer	Joint	Guarnizione	Pakkingring	Vedante	08
	8 715 505 148 0	Abgassammler	Flue gas collector	Coupe tirage antirefouleur	Cappa fumi	Valwindafleider	Colector de gases de combustão	49

For:

Ersatzteilliste Spare parts list Liste des pièces de rechange Lista parti di ricambio Onderdelenlijst Catálogo de peças de substituição	**NR.463 - 7719000814**

Kein Bild vorhanden

No picture available

6720904170.AA

Pos	Bestell-Nr.	Bezeichnung	Description	Dénomination	Descrizione	Benaming	Designação	PG
	2 918 140 417 0	Schraube (10x)	Screw (10x)	Vis (10x)	Vite (10x)	Schroef (10x)	Parafuso (10x)	11
	8 710 100 055 0	Drosselblende (75)	Throttle disc (75)	Restriction de débit (75)	Disco strozzamento (75)	Restrictie (75)	Placa de estrangulamento (75)	20
	8 710 703 022 0	Schlauch	Hose	Flexible	Tubo flessibile	Slang	Ligação de mangueira	18
	8 711 004 021 0	Dichtung	Washer	Joint	Guarnizione	Pakkingring	Vedante	17
	8 711 004 022 0	Dichtung	Washer	Joint	Guarnizione	Pakkingring	Vedante	08
	8 715 502 018 0	Windschutz	Draught diverter	Déflecteur	Dispositivo antivento	Muurrooster	Dispositivo protecção do vento	22
	8 715 505 149 0	Abgassammler	Flue gas collector	Coupe tirage antirefouleur	Cappa fumi	Valwindafleider	Colector de gases de combustão	50

For:

Ersatzteilliste Spare parts list Liste des pièces de rechange Lista parti di ricambio Onderdelenlijst Catálogo de peças de substituição	**NR.464 - 7719000815**

Kein Bild vorhanden

No picture available

6720904170.AA

Pos	Bestell-Nr.	Bezeichnung	Description	Dénomination	Descrizione	Benaming	Designação	PG
	2 918 140 417 0	Schraube (10x)	Screw (10x)	Vis (10x)	Vite (10x)	Schroef (10x)	Parafuso (10x)	11
	8 710 100 060 0	Drosselblende (76)	Throttle disc (76)	Restriction de débit (76)	Disco strozzamento (76)	Restrictie (76)	Placa de estrangulamento (76)	14
	8 710 703 022 0	Schlauch	Hose	Flexible	Tubo flessibile	Slang	Ligação de mangueira	18
	8 711 004 021 0	Dichtung	Washer	Joint	Guarnizione	Pakkingring	Vedante	17
	8 711 004 022 0	Dichtung	Washer	Joint	Guarnizione	Pakkingring	Vedante	08
	8 715 502 018 0	Windschutz	Draught diverter	Déflecteur	Dispositivo antivento	Muurrooster	Dispositivo protecção do vento	22
	8 715 505 149 0	Abgassammler	Flue gas collector	Coupe tirage antirefouleur	Cappa fumi	Valwindafleider	Colector de gases de combustão	50

For:

Ersatzteilliste Spare parts list Liste des pièces de rechange Lista parti di ricambio Onderdelenlijst Catálogo de peças de substituição	**NR.465 - 7719000821**

Kein Bild vorhanden

No picture available

6720904170.AA

Pos	Bestell-Nr.	Bezeichnung	Description	Dénomination	Descrizione	Benaming	Designação	PG
	8 710 205 060 0	O-Ring (10x)	O-ring (10x)	O-ring (10x)	Anello tenuta (10x)	O-ring (10x)	O-ring (10x)	16
	8 710 206 014 0	Klemmring (10x)	Olive (10x)	Bicône (10x)	Anello (10x)	Klemring (10x)	Bicone (10x)	16
	8 710 715 275 0	Steuerleitung	Control pipe	Circuit de commande	Raccordo di comando	Stuurleiding	Circuito de comando	27
	8 710 715 282 0	Verbindungsrohr warm	Connecting pipe hot	Tube sortie sanitaire	Raccordo caldo	Verbindingspijp warm	Tubo de ligação de água quente	29
	8 710 715 286 0	Verbindungsrohr kalt	Connecting pipe cold	Tube entree sanitaire	Raccordo freddo	Verbindingspijp boven	Tubo ligação água fria	35
	8 717 204 199 0	Hydraulikschalter	Hydraulic valve	Vanne 3 voies	Valvola deviatrice	Circuit klep	Válvula de três vias	41

For:

Ersatzteilliste Spare parts list Liste des pièces de rechange Lista parti di ricambio Onderdelenlijst Catálogo de peças de substituição	**NR.466/H - 7719000822**

Kein Bild vorhanden

No picture available

6720904170.AA

Pos	Bestell-Nr.	Bezeichnung	Description	Dénomination	Descrizione	Benaming	Designação	PG
	2 910 619 409 0	Schraube (10x)	Screw (10x)	Vis (10x)	Vite (10x)	Schroef (10x)	Parafuso (10x)	11
	8 703 401 069 0	Schraube (10x)	Screw(10x)	Vis (10x)	Vite (10x)	Schroef (10x)	Parafuso (10x)	11
	8 708 202 169 0	Düse (95) (10x)	Nozzle (95) (10x)	Injecteur (95) (10x)	Ugello (95) (10x)	Spuitstuk (95) (10x)	Injector (95) (10x)	15
	8 711 304 356 0	Überzündbrücke	Crossignition bridge	Tôle d´interallumage	Ponte accensione	Ontstekingsbrug	Ponte de sobre-ignição	12
	8 717 206 164 0	Temperaturbegrenzer 120°C	Temperature limit 120°c	Limiteur de température 120°C	Limitatore temperatura 120°C	Temperatuurbegrenzer 120°C	Limitador de temperatura 120°C	17
	8 718 120 422 0	Kühlstabsatz	Set of cooling sticks	Jeu de bâton de refroidissement	Set di dissipatore	Koelstafset	Elemento de radiador set	49

For:

Ersatzteilliste Spare parts list Liste des pièces de rechange Lista parti di ricambio Onderdelenlijst Catálogo de peças de substituição	**NR.466/L - 7719000828**

Kein Bild vorhanden

No picture available

6720904170.AA

Pos	Bestell-Nr.	Bezeichnung	Description	Dénomination	Descrizione	Benaming	Designação	PG
	2 910 619 409 0	Schraube (10x)	Screw (10x)	Vis (10x)	Vite (10x)	Schroef (10x)	Parafuso (10x)	11
	8 703 401 069 0	Schraube (10x)	Screw(10x)	Vis (10x)	Vite (10x)	Schroef (10x)	Parafuso (10x)	11
	8 708 202 113 0	Düse (110) (10x)	Nozzle (110)	Injecteur (110) (10x)	Ugello (110) (10x)	Spuitstuk (110) (10x)	Injector (110) (10x)	20
	8 711 304 356 0	Überzündbrücke	Crossignition bridge	Tôle d´interallumage	Ponte accensione	Ontstekingsbrug	Ponte de sobre-ignição	12
	8 717 206 164 0	Temperaturbegrenzer 120°C	Temperature limit 120°c	Limiteur de température 120°C	Limitatore temperatura 120°C	Temperatuurbegrenzer 120°C	Limitador de temperatura 120°C	17
	8 718 120 422 0	Kühlstabsatz	Set of cooling sticks	Jeu de bâton de refroidissement	Set di dissipatore	Koelstafset	Elemento de radiador set	49

For:

Ersatzteilliste Spare parts list Liste des pièces de rechange Lista parti di ricambio Onderdelenlijst Catálogo de peças de substituição	**NR.467 - 7719000823**

Kein Bild vorhanden

No picture available

6720904170.AA

Pos	Bestell-Nr.	Bezeichnung	Description	Dénomination	Descrizione	Benaming	Designação	PG
	2 910 619 409 0	Schraube (10x)	Screw (10x)	Vis (10x)	Vite (10x)	Schroef (10x)	Parafuso (10x)	11
	8 703 401 069 0	Schraube (10x)	Screw(10x)	Vis (10x)	Vite (10x)	Schroef (10x)	Parafuso (10x)	11
	8 708 202 169 0	Düse (95) (10x)	Nozzle (95) (10x)	Injecteur (95) (10x)	Ugello (95) (10x)	Spuitstuk (95) (10x)	Injector (95) (10x)	15
	8 718 120 414 0	Brenner	Burner	Brûleur	Bruciatore	Brander	Queimador	47

For:

Ersatzteilliste Spare parts list Liste des pièces de rechange Lista parti di ricambio Onderdelenlijst Catálogo de peças de substituição	**NR.467/L - 7719000829**

Kein Bild vorhanden

No picture available

6720904170.AA

Pos	Bestell-Nr.	Bezeichnung	Description	Dénomination	Descrizione	Benaming	Designação	PG
	2 910 619 409 0	Schraube (10x)	Screw (10x)	Vis (10x)	Vite (10x)	Schroef (10x)	Parafuso (10x)	11
	8 703 401 069 0	Schraube (10x)	Screw(10x)	Vis (10x)	Vite (10x)	Schroef (10x)	Parafuso (10x)	11
	8 708 202 113 0	Düse (110) (10x)	Nozzle (110)	Injecteur (110) (10x)	Ugello (110) (10x)	Spuitstuk (110) (10x)	Injector (110) (10x)	20
	8 718 120 414 0	Brenner	Burner	Brûleur	Bruciatore	Brander	Queimador	47

For:

Ersatzteilliste Spare parts list Liste des pièces de rechange Lista parti di ricambio Onderdelenlijst Catálogo de peças de substituição	**NR.468/L - 7719000830**

Kein Bild vorhanden

No picture available

6720904170.AA

Pos	Bestell-Nr.	Bezeichnung	Description	Dénomination	Descrizione	Benaming	Designação	PG
	2 910 619 409 0	Schraube (10x)	Screw (10x)	Vis (10x)	Vite (10x)	Schroef (10x)	Parafuso (10x)	11
	8 703 401 069 0	Schraube (10x)	Screw(10x)	Vis (10x)	Vite (10x)	Schroef (10x)	Parafuso (10x)	11
	8 708 202 113 0	Düse (110) (10x)	Nozzle (110)	Injecteur (110) (10x)	Ugello (110) (10x)	Spuitstuk (110) (10x)	Injector (110) (10x)	20
	8 718 120 414 0	Brenner	Burner	Brûleur	Bruciatore	Brander	Queimador	47

For:

Ersatzteilliste Spare parts list Liste des pièces de rechange Lista parti di ricambio Onderdelenlijst Catálogo de peças de substituição	**NR.469 - 7709000416**

Für dieses Erzeugnis gibt es keine Ersatzteile
No spare parts available for this product
Aucune pièce détachée disponible pour ce produit
Não existem peças de substituição disponíveis para este produto
Per questo prodotto non sono piú disponibili parti di ricambio
Bu mamul için Yedek parça mevcut degildir

6720904352.AA

Pos	Bestell-Nr.	Bezeichnung	Description	Dénomination	Descrizione	Benaming	Designação	PG
	8 710 000 000 0	Keine Ersatzteile verfügbar	No spare parts available	Aucune pièce détachée disponible	Non disponibili parti di ricambio	No spare parts available	Não peças de substituição disponíveis	

For:

Ersatzteilliste Spare parts list Liste des pièces de rechange Lista parti di ricambio Onderdelenlijst Catálogo de peças de substituição	**NR.470 - 7709000417**

Für dieses Erzeugnis gibt es keine Ersatzteile
No spare parts available for this product
Aucune pièce détachée disponible pour ce produit
Não existem peças de substituição disponíveis para este produto
Per questo prodotto non sono piú disponibili parti di ricambio
Bu mamul için Yedek parça mevcut degildir

6720904352.AA

Pos	Bestell-Nr.	Bezeichnung	Description	Dénomination	Descrizione	Benaming	Designação	PG
	8 710 000 000 0	Keine Ersatzteile verfügbar	No spare parts available	Aucune pièce détachée disponible	Non disponibili parti di ricambio	No spare parts available	Não peças de substituição disponíveis	

For:

Ersatzteilliste Spare parts list Liste des pièces de rechange Lista parti di ricambio Onderdelenlijst Catálogo de peças de substituição	**NR.471 - 7719000871**

Kein Bild vorhanden

No picture available

6720904170.AA

Pos	Bestell-Nr.	Bezeichnung	Description	Dénomination	Descrizione	Benaming	Designação	PG
	8 710 103 043 0	Dichtscheibe 3/4" (10x)	Fibre washer 23.9 X 17.2 X 1.5 (10x)	Joint 3/4" (10x)	Guarnizione 3/4" (10x)	Afdichting 3/4" (10x)	Anel de vedação 3/4" (10x)	12
	8 710 103 045 0	Dichtscheibe 1/2" (10x)	Washer 18.6 X 13.5 X 1.5 (10x)	Joint 1/2" (10x)	Guarnizione 1/2" (10x)	Afdichting 1/2" (10x)	Anel de vedação 1/2" (10x)	11
	8 710 715 406 0	Verbindungsrohr kalt	Connecting pipe cold	Tube arrivée eau froide	Raccordo freddo	Verbindingspijp boven	Tubo ligação água fria	46
	8 710 715 408 0	Verbindungsrohr kalt	Connecting pipe cold	Tube arrivée eau froide	Raccordo freddo	Verbindingspijp koude	Kaltwasser Rohr	41
	8 710 715 410 0	Verbindungsrohr warm	Connecting pipe hot	Tube sortie sanitaire	Raccordo caldo	Verbindingspijp warm	Tubo de ligação de água quente	46

For:

Ersatzteilliste Spare parts list Liste des pièces de rechange Lista parti di ricambio Onderdelenlijst Catálogo de peças de substituição	**NR.477 - 7709000433**

Für dieses Erzeugnis gibt es keine Ersatzteile
No spare parts available for this product
Aucune pièce détachée disponible pour ce produit
Não existem peças de substituição disponíveis para este produto
Per questo prodotto non sono piú disponibili parti di ricambio
Bu mamul için Yedek parça mevcut degildir

6720904352.AA

Pos	Bestell-Nr.	Bezeichnung	Description	Dénomination	Descrizione	Benaming	Designação	PG
	8 710 000 000 0	Keine Ersatzteile verfügbar	No spare parts available	Aucune pièce détachée disponible	Non disponibili parti di ricambio	No spare parts available	Não peças de substituição disponíveis	

For:

Ersatzteilliste Spare parts list Liste des pièces de rechange Lista parti di ricambio Onderdelenlijst Catálogo de peças de substituição	**NR.483 - 7719000875**

Kein Bild vorhanden

No picture available

6720904170.AA

Pos	Bestell-Nr.	Bezeichnung	Description	Dénomination	Descrizione	Benaming	Designação	PG
	8 710 103 043 0	Dichtscheibe 3/4" (10x)	Fibre washer 23.9 X 17.2 X 1.5 (10x)	Joint 3/4" (10x)	Guarnizione 3/4" (10x)	Afdichting 3/4" (10x)	Anel de vedação 3/4" (10x)	12
	8 710 103 045 0	Dichtscheibe 1/2" (10x)	Washer 18.6 X 13.5 X 1.5 (10x)	Joint 1/2" (10x)	Guarnizione 1/2" (10x)	Afdichting 1/2" (10x)	Anel de vedação 1/2" (10x)	11
	8 710 103 116 0	Dichtscheibe 1/2" (10x)	Washer 1/2" (10x)	Joint 1/2" (10x)	Guarnizione 1/2" (10x)	Afdichting 1/2" (10x)	Anel de vedação 1/2" (10x)	15
	8 710 103 117 0	Dichtscheibe 3/4"	Washer 3/4"	Joint 3/4"	Guarnizione 3/4"	Afdichting 3/4"	Anel de vedação 3/4"	15
	8 713 305 456 0	Doppelnippel	Barrel nipple	Raccord	Nipples doppio	Dubbel nippel	Bocal duplo	15
	8 717 405 137 0	Absperrhahn	Shutoff valve	Robinet de remplissage	Rubinetto carico	Afsluitkraan	Torneira de enchimento	24
	8 717 405 139 0	Fülleinrichtung	Filling loop	Dispositif de remplissage	Set carico impianto	Vulinrichting	Dispositivo de enchimento	25
	8 717 405 189 0	Absperrhahn	Shutoff valve	Vanne d'arrêt	Rubinetto carico	Afsluitkraan	Torneira de enchimento	24

For:

Ersatzteilliste Spare parts list Liste des pièces de rechange Lista parti di ricambio Onderdelenlijst Catálogo de peças de substituição	**NR.484 - 7719000865**

Kein Bild vorhanden

No picture available

6720904170.AA

Pos	Bestell-Nr.	Bezeichnung	Description	Dénomination	Descrizione	Benaming	Designação	PG
	7 719 001 006	NR.440/1Eckwart.Hahn R3/	NR.440/1ECKWART.HAHN R3/	NR.440/1Eckwart.Hahn R3/	NR.440/1	TOEBEHOREN NR. 440/1	NR.440/1Eckwart.Hahn R3/	
	7 719 001 008	NR.440/3 Gaseckh.R1/2	NR.440/3 GASECKH.R1/2	NR.440/3 Gaseckh.R1/2	ACC.440/3	NR.440/3	NR.440/3 Gaseckh.R1/2	
	8 710 715 380 0	Verbindungsrohr kalt	Connecting pipe cold	Tube arrivée eau froide	Raccordo freddo	Verbindingspijp boven	Tubo ligação água fria	29
	8 710 715 387 0	Rohr	Pipe	Tube	Tubo	Pijp	Tubo de ligação	39
	8 710 735 188 0	Einlaufrohr Edelstahl 761mm	Inlet tube stainless steel 761mm	Tube d´arrivée acier spécial 761mm	Tubo della presa acciaio raffinato 761mm	Toevoerpijp roestvrij staal 761mm	Tubo de entrada aço fino 761mm	38
	8 713 305 334 0	Verschraubung	Connection union	Raccord	Raccordo	Koppeling	União roscada	18
	8 713 305 345 0	Verschraubung	Connection union	Raccord	Raccordo	Koppeling	União roscada	17
	8 717 405 136 0	Sicherheitsgruppe	SAFETY GROUP	Groupe de sécurité	Gruppo sicurezza	Zekerheidsgroep	CONJUNTO DE SEGURANÇA	50
	8 718 005 381 0	Abdeckung	Covering sheet	Couvercle	Coperchio	Afdichting	Tampa de cobertura	41
	8 738 505 974 0	Ventil	Globe valve	Robinet	Valvola	Ventiel	Válvula	26
	8 739 712 504 0	Sicherheitsventil	Safety relief valve	Soupape de sécurité	Valvola sicurezza	Veiligheidsklep	Válvula de segurança	34
	8 739 712 505 0	Druckminderer	Pressure reducer	Réducteur de pression	Moderator pressione	Drukverminderaar	Redutor de pressão	46

For:

Ersatzteilliste Spare parts list Liste des pièces de rechange Lista parti di ricambio Onderdelenlijst Catálogo de peças de substituição	**NR.485 - 7719000866**

Kein Bild vorhanden

No picture available

6720904170.AA

Pos	Bestell-Nr.	Bezeichnung	Description	Dénomination	Descrizione	Benaming	Designação	PG
	7 719 000 705	NR.414 Rückflussverhind.	NR.414 RÜCKFLUSSVERHIND.	NR.414 Clapet anti-retour	NR.414	NR.414	ACESSÓRIO NR.414	
	8 710 715 381 0	Verbindungsrohr	Connecting pipe	Tube de raccordement	Raccordo	Verbindingspijp	Tubo de água	39
	8 710 715 382 0	Verbindungsrohr	Connecting pipe	Tube de raccordement	Raccordo	Verbindingspijp	Tubo de água	37
	8 710 735 187 0	Auslaufrohr Edelstahl 120mm	Outlet tube stainless steel 120mm	Tube de sortie acier spécial 120mm	Tubo di uscita in acciaio 120mm	Stalen uitloopbuisje 120mm	Tubo de descarga aço fino 120mm	36
	8 710 735 438 0	Ein-/Auslaufrohr Edelstahl, 1253mm	Inlet/Outlet tube	Tube d´arrivée/évacuation	Tubo della presa/ entrada	Inlet/Outlet tube	Tubo de entrada/descarga	41
	8 713 305 334 0	Verschraubung	Connection union	Raccord	Raccordo	Koppeling	União roscada	18
	8 713 305 345 0	Verschraubung	Connection union	Raccord	Raccordo	Koppeling	União roscada	17
	8 713 309 014 0	Reduziernippel	Reducing nipple	Réduction	Riduzione	Verloopnippel	Redutor	17
	8 717 405 136 0	Sicherheitsgruppe	SAFETY GROUP	Groupe de sécurité	Gruppo sicurezza	Zekerheidsgroep	CONJUNTO DE SEGURANÇA	50
	8 719 918 722 0	Entlüftungsventil	Vent valve	Dégazeur	Valvola di scarico	Ontluchtventiel	Válvula purga de ar	13
	8 739 712 504 0	Sicherheitsventil	Safety relief valve	Soupape de sécurité	Valvola sicurezza	Veiligheidsklep	Válvula de segurança	34
	8 739 712 505 0	Druckminderer	Pressure reducer	Réducteur de pression	Moderator pressione	Drukverminderaar	Redutor de pressão	46

For:

Ersatzteilliste Spare parts list Liste des pièces de rechange Lista parti di ricambio Onderdelenlijst Catálogo de peças de substituição	**NR.488 - 7719000862**

Kein Bild vorhanden

No picture available

6720904170.AA

Pos	Bestell-Nr.	Bezeichnung	Description	Dénomination	Descrizione	Benaming	Designação	PG
	7 719 000 047	NR.223 UNTERPUTZZUBEHOE	NR.223 UNTERPUTZZUBEHOER (PAZ)	NR.223 UNTERPUTZZUBEHOER (PAZ)	NR. 223	KIT DE TORNEIRAS		
	7 719 000 499	NR.290 Speicheranschluss	NR.290 HW cylinder connection	NR.290 Raccord ballon	NR.290 Collegamento bollitore	NR.290 Boileraansluiting	NR.290 Ligação ao acumulador	
	7 719 000 758	NR.429 Si-Gruppe o.D.(G	NR.429 SI-GRUPPE O.D.(G	groupe de sécurité sanitaire	NR. 429	NR.429 Si-Gruppe o.D.(G		
	8 718 005 291 0	Anschlussplatte	Mounting plate	Plaque de raccordement	Piastra di collegamento	Aansluit plaat	Placa de ligação	43

For:

Ersatzteilliste Spare parts list Liste des pièces de rechange Lista parti di ricambio Onderdelenlijst Catálogo de peças de substituição	**NR.489 - 7719000849**

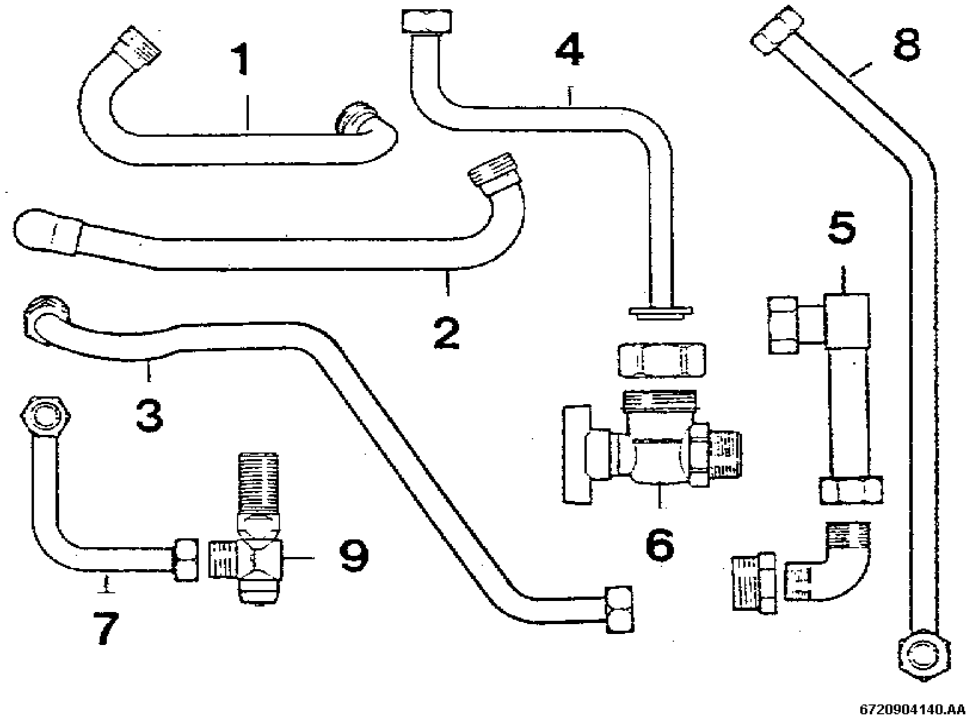

Pos	Bestell-Nr.	Bezeichnung	Description	Dénomination	Descrizione	Benaming	Designação	PG
1	**8 710 715 298 0**	Vorlaufrohr	Flow pipe	Tube départ chauffage	Raccordo	Aanvoerleiding	Tubo de avanço	34
2	**8 710 715 297 0**	Rücklaufrohr	Return pipe	Tube retour chauffage	Tubazione di ritorno	Retourleiding	Tubo de retorno	38
3	**8 710 715 404 0**	Verbindungsrohr kalt	Connecting pipe cold	Tube arrivée eau froide	Raccordo freddo	Verbindingspijp boven	Tubo ligação água fria	41
4	**8 710 715 855 0**	Gaszuführungsrohr	Gas supply pipe	Tube arrivée gaz	Tubo gas	Gastoevoerpijp	Tubo condutor de gás	38
5	**8 710 715 005 0**	Gasrohr	Gas pipe	Tube gaz	Tubo gas	Gaspijp	Tubo de gás piloto	39
6	**8 717 405 049 0**	Gashahn 3/4"	Gas cock	Robinet de gaz	Rubinetto gas	Gaskraan opbouw	Gas cock	41
7	**8 710 715 405 0**	Verbindungsrohr kalt	Connecting pipe cold	Tube arrivée eau froide	Raccordo freddo	Verbindingspijp boven	Tubo ligação água fria	37
8	**8 710 715 406 0**	Verbindungsrohr kalt	Connecting pipe cold	Tube arrivée eau froide	Raccordo freddo	Verbindingspijp boven	Tubo ligação água fria	46
9	**8 717 405 101 0**	Eckventil	Angle valve	Soupape d'angle	Valvola angolare	Hoekventiel	Válvula angular	31
	8 710 103 043 0	Dichtscheibe 3/4" (10x)	Fibre washer 23.9 X 17.2 X 1.5 (10x)	Joint 3/4" (10x)	Guarnizione 3/4" (10x)	Afdichting 3/4" (10x)	Anel de vedação 3/4" (10x)	12
	8 710 103 045 0	Dichtscheibe 1/2" (10x)	Washer 18.6 X 13.5 X 1.5 (10x)	Joint 1/2" (10x)	Guarnizione 1/2" (10x)	Afdichting 1/2" (10x)	Anel de vedação 1/2" (10x)	11
	8 740 103 031 0	Dichtscheibe (10x)	Washer (10x)	Joint (10x)	Guarnizione (10x)	Afdichting (10x)	Anel de vedação (10x)	17

For:

Ersatzteilliste Spare parts list Liste des pièces de rechange Lista parti di ricambio Onderdelenlijst Catálogo de peças de substituição	**NR.489/1 - 7719001324**

Kein Bild vorhanden

No picture available

6720904170.AA

Pos	Bestell-Nr.	Bezeichnung	Description	Dénomination	Descrizione	Benaming	Designação	PG
	8 710 103 043 0	Dichtscheibe 3/4" (10x)	Fibre washer 23.9 X 17.2 X 1.5 (10x)	Joint 3/4" (10x)	Guarnizione 3/4" (10x)	Afdichting 3/4" (10x)	Anel de vedação 3/4" (10x)	12
	8 710 103 045 0	Dichtscheibe 1/2" (10x)	Washer 18.6 X 13.5 X 1.5 (10x)	Joint 1/2" (10x)	Guarnizione 1/2" (10x)	Afdichting 1/2" (10x)	Anel de vedação 1/2" (10x)	11
	8 710 715 005 0	Gasrohr	Gas pipe	Tube gaz	Tubo gas	Gaspijp	Tubo de gás piloto	39
	8 710 715 297 0	Rücklaufrohr	Return pipe	Tube retour chauffage	Tubazione di ritorno	Retourleiding	Tubo de retorno	38
	8 710 715 298 0	Vorlaufrohr	Flow pipe	Tube départ chauffage	Raccordo	Aanvoerleiding	Tubo de avanço	34
	8 710 715 405 0	Verbindungsrohr kalt	Connecting pipe cold	Tube arrivée eau froide	Raccordo freddo	Verbindingspijp boven	Tubo ligação água fria	37
	8 710 715 406 0	Verbindungsrohr kalt	Connecting pipe cold	Tube arrivée eau froide	Raccordo freddo	Verbindingspijp boven	Tubo ligação água fria	46
	8 710 715 855 0	Gaszuführungsrohr	Gas supply pipe	Tube arrivée gaz	Tubo gas	Gastoevoerpijp	Tubo condutor de gás	38
	8 710 715 883 0	Verbindungsrohr warm	Connecting pipe hot	Tube sortie sanitaire	Raccordo caldo	Verbindingspijp warm	Tubo de ligação de água quente	42
	8 717 405 049 0	Gashahn 3/4"	Gas cock	Robinet de gaz	Rubinetto gas	Gaskraan opbouw	Gas cock	41
	8 717 405 101 0	Eckventil	Angle valve	Soupape d'angle	Valvola angolare	Hoekventiel	Válvula angular	31

For:

Ersatzteilliste Spare parts list Liste des pièces de rechange Lista parti di ricambio Onderdelenlijst Catálogo de peças de substituição	**NR.492 - 7719000894**

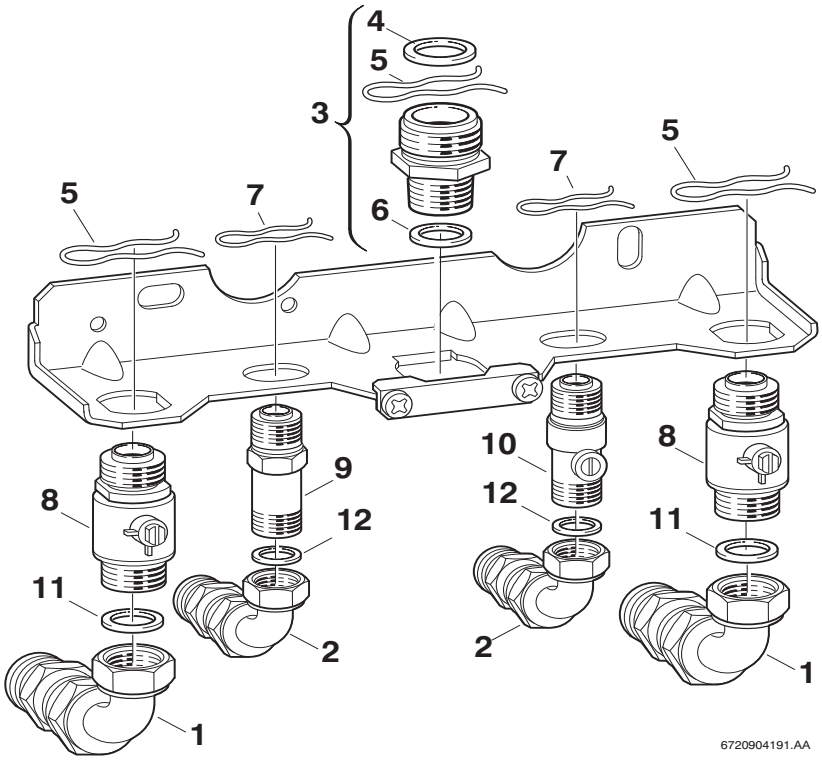

Pos	Bestell-Nr.	Bezeichnung	Description	Dénomination	Descrizione	Benaming	Designação	PG
1	**8 710 715 501 0**	Rohrstutzen 3/4"	Pipe fitting 3/4"	Douille 3/4"	Tubo 3/4"	Pijp stuts 3/4"	ROHRBOGEN 3/4"	27
2	**8 710 715 502 0**	Rohrstutzen 1/2"	Pipe fitting 1/2"	Douille 1/2"	Tubo 1/2"	Pijp stuts 1/2"	ROHRBOGEN 1/2"	29
3	**8 713 305 323 0**	Doppelnippel 1"x3/4"	Barrel nipple 1"x3/4"	Raccord 1"x3/4"	Raccordo filettato doppio 1"x3/4"	Dubbel nippel 1"x3/4"	Bocal duplo 1"x3/4"	16
4	**8 710 103 014 0**	Dichtscheibe 1" (10x)	Fibre washer 25x30x1.5	Joint 1" (10x)	Guarnizione 1" (10x)	Afdichting 1" (10x)	Anel de vedação 1" (10x)	13
5	**8 714 606 002 0**	Haltefeder (10x)	Wireform spring (10x)	Epingle (10x)	Molla (10x)	Borgveer (10x)	Freio de fixação (10x)	17
6	**8 710 103 043 0**	Dichtscheibe 3/4" (10x)	Fibre washer 23.9 X 17.2 X 1.5 (10x)	Joint 3/4" (10x)	Guarnizione 3/4" (10x)	Afdichting 3/4" (10x)	Anel de vedação 3/4" (10x)	12
7	**8 714 606 004 0**	Haltefeder (10x)	Wireform spring (10x)	Epingle (10x)	Molla (10x)	Borgveer (10x)	Freio de fixação (10x)	17
8	**8 717 405 137 0**	Absperrhahn	Shutoff valve	Robinet de remplissage	Rubinetto carico	Afsluitkraan	Torneira de enchimento	24
9	**8 713 305 456 0**	Doppelnippel	Barrel nipple	Raccord	Nipples doppio	Dubbel nippel	Bocal duplo	15
10	**8 717 405 189 0**	Absperrhahn	Shutoff valve	Vanne d'arrêt	Rubinetto carico	Afsluitkraan	Torneira de enchimento	24
11	**8 710 103 117 0**	Dichtscheibe 3/4"	Washer 3/4"	Joint 3/4"	Guarnizione 3/4"	Afdichting 3/4"	Anel de vedação 3/4"	15
12	**8 710 103 116 0**	Dichtscheibe 1/2" (10x)	Washer 1/2" (10x)	Joint 1/2" (10x)	Guarnizione 1/2" (10x)	Afdichting 1/2" (10x)	Anel de vedação 1/2" (10x)	15

For:

Ersatzteilliste
Spare parts list
Liste des pièces de rechange
Lista parti di ricambio
Onderdelenlijst
Catálogo de peças de substituição

NR.494 - 7719000927

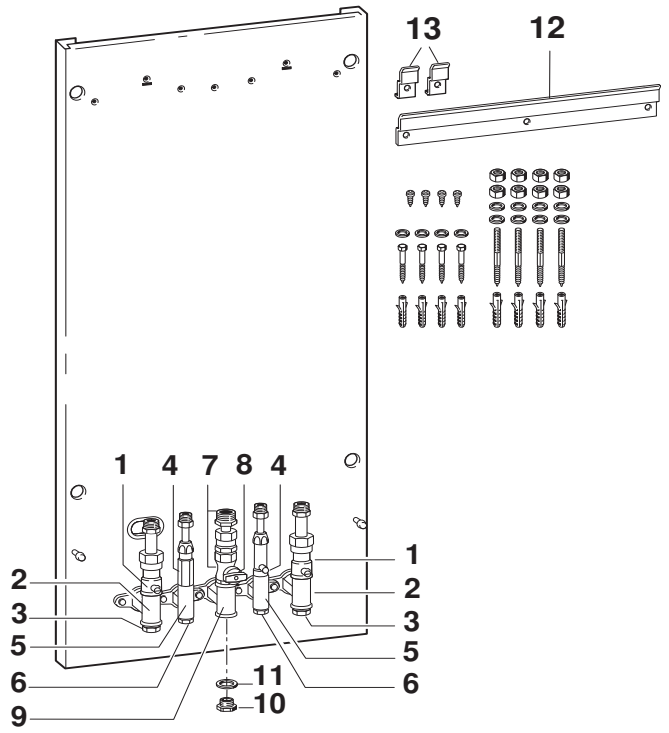

6720904180.AA

Pos	Bestell-Nr.	Bezeichnung	Description	Dénomination	Descrizione	Benaming	Designação	PG
1	**8 717 405 038 0**	Absperrhahn	Shutoff valve	Robinet de remplissage	Rubinetto carico	Afsluitkraan	Torneira de enchimento	31
2	**8 710 505 110 0**	Rohr	Pipe	Tube	Tubo	Pijp	Tubo de ligação	23
3	**8 713 406 109 0**	Verschlußschraube 3/4	Sealing screw 3/4	Vis de fermeture 3/4	Vite di chiusura	Afdekschroef	Parafuso de fecho 3/4	22
4	**8 717 405 039 0**	Absperrhahn	Shutoff valve	Robinet de remplissage	Rubinetto carico	Afsluitkraan	Torneira de enchimento	28
5	**8 710 505 111 0**	Rohr	Pipe	Tube	Tubo	Pijp	Tubo de ligação	20
6	**8 713 406 110 0**	Verschlußschraube 1/2	Sealing screw 1/2	Vis de fermeture 1/2	Vite di chiusura	Afdekschroef	Parafuso de fecho 1/2	21
7	**8 717 405 042 0**	Gasrohr	Gas pipe	Tube gaz	Tubo gas	Gaspijp	Gaz Borusu	25
8	**8 717 405 045 0**	Gashahn	Gas cock	Robinet gaz	Rubinetto gas	Gaskraan opbouw	Torneira gás	41
9	**8 710 505 109 0**	Gasrohr	Gas pipe	Tube gaz	Tubo gas	Gaspijp	Tubo de gás piloto	23
10	**8 713 406 112 0**	Verschlußschraube	Sealing screw	Vis de fermeture	Vite di chiusura	Afdekschroef	Parafuso de fecho	25
11	**8 700 103 026 0**	Dichtscheibe (10x)	Washer (10x)	Joint (10x)	Guarnizione (10x)	Afdichting (10x)	Anel de vedação (10x)	15
12	**8 718 004 032 0**	Schiene	Frame	Structure	Telaio	Frame	Caixilho	32
13	**8 718 004 033 0**	Haltewinkel	Fixing bracket	Tôle fixation	Angolare	Steunhoek	Suporte de fixação	20

For:

Ersatzteilliste
Spare parts list
Liste des pièces de rechange
Lista parti di ricambio
Onderdelenlijst
Catálogo de peças de substituição

NR.494/1 - 7719001321

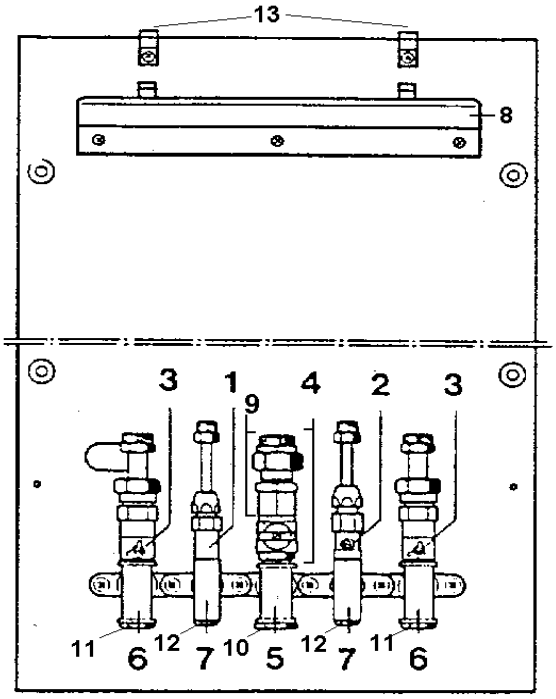

6720904155.AB

Pos	Bestell-Nr.	Bezeichnung	Description	Dénomination	Descrizione	Benaming	Designação	PG
1	**8 717 405 039 0**	Absperrhahn	Shutoff valve	Robinet de remplissage	Rubinetto carico	Afsluitkraan	Torneira de enchimento	28
2	**8 717 405 039 0**	Absperrhahn	Shutoff valve	Robinet de remplissage	Rubinetto carico	Afsluitkraan	Torneira de enchimento	28
3	**8 717 405 038 0**	Absperrhahn	Shutoff valve	Robinet de remplissage	Rubinetto carico	Afsluitkraan	Torneira de enchimento	31
4	**8 717 405 045 0**	Gashahn	Gas cock	Robinet gaz	Rubinetto gas	Gaskraan opbouw	Torneira gás	41
5	**8 710 505 109 0**	Gasrohr	Gas pipe	Tube gaz	Tubo gas	Gaspijp	Tubo de gás piloto	23
6	**8 710 505 110 0**	Rohr	Pipe	Tube	Tubo	Pijp	Tubo de ligação	23
7	**8 710 505 111 0**	Rohr	Pipe	Tube	Tubo	Pijp	Tubo de ligação	20
8	**8 718 004 032 0**	Schiene	Frame	Structure	Telaio	Frame	Caixilho	32
9	**8 717 405 042 0**	Gasrohr	Gas pipe	Tube gaz	Tubo gas	Gaspijp	Gaz Borusu	25
10	**8 713 406 112 0**	Verschlußschraube	Sealing screw	Vis de fermeture	Vite di chiusura	Afdekschroef	Parafuso de fecho	25
11	**8 713 406 109 0**	Verschlußschraube 3/4	Sealing screw 3/4	Vis de fermeture 3/4	Vite di chiusura	Afdekschroef	Parafuso de fecho 3/4	22
12	**8 713 406 110 0**	Verschlußschraube 1/2	Sealing screw 1/2	Vis de fermeture 1/2	Vite di chiusura	Afdekschroef	Parafuso de fecho 1/2	21
13	**8 718 004 033 0**	Haltewinkel	Fixing bracket	Tôle fixation	Angolare	Steunhoek	Suporte de fixação	20

For:

Ersatzteilliste
Spare parts list
Liste des pièces de rechange
Lista parti di ricambio
Onderdelenlijst
Catálogo de peças de substituição

NR.495 - 7719000928

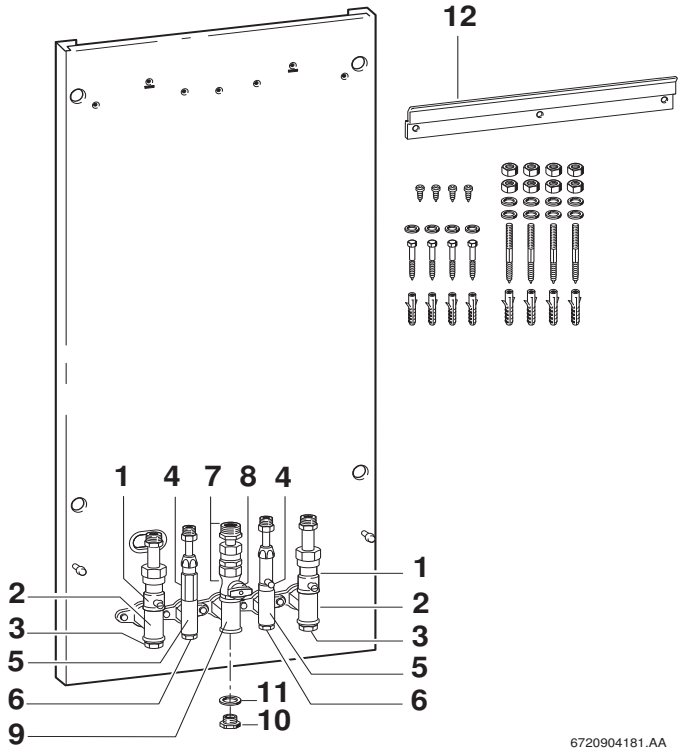

Pos	Bestell-Nr.	Bezeichnung	Description	Dénomination	Descrizione	Benaming	Designação	PG
1	**8 717 405 038 0**	Absperrhahn	Shutoff valve	Robinet de remplissage	Rubinetto carico	Afsluitkraan	Torneira de enchimento	31
2	**8 710 505 110 0**	Rohr	Pipe	Tube	Tubo	Pijp	Tubo de ligação	23
3	**8 713 406 109 0**	Verschlußschraube 3/4	Sealing screw 3/4	Vis de fermeture 3/4	Vite di chiusura	Afdekschroef	Parafuso de fecho 3/4	22
4	**8 717 405 039 0**	Absperrhahn	Shutoff valve	Robinet de remplissage	Rubinetto carico	Afsluitkraan	Torneira de enchimento	28
5	**8 710 505 111 0**	Rohr	Pipe	Tube	Tubo	Pijp	Tubo de ligação	20
6	**8 713 406 110 0**	Verschlußschraube 1/2	Sealing screw 1/2	Vis de fermeture 1/2	Vite di chiusura	Afdekschroef	Parafuso de fecho 1/2	21
7	**8 717 405 042 0**	Gasrohr	Gas pipe	Tube gaz	Tubo gas	Gaspijp	Gaz Borusu	25
8	**8 717 405 045 0**	Gashahn	Gas cock	Robinet gaz	Rubinetto gas	Gaskraan opbouw	Torneira gás	41
9	**8 710 505 109 0**	Gasrohr	Gas pipe	Tube gaz	Tubo gas	Gaspijp	Tubo de gás piloto	23
10	**8 713 406 112 0**	Verschlußschraube	Sealing screw	Vis de fermeture	Vite di chiusura	Afdekschroef	Parafuso de fecho	25
11	**8 700 103 026 0**	Dichtscheibe (10x)	Washer (10x)	Joint (10x)	Guarnizione (10x)	Afdichting (10x)	Anel de vedação (10x)	15
12	**8 718 004 032 0**	Schiene	Frame	Structure	Telaio	Frame	Caixilho	32

For:

Ersatzteilliste
Spare parts list
Liste des pièces de rechange
Lista parti di ricambio
Onderdelenlijst
Catálogo de peças de substituição

NR.495/1 - 7719001322

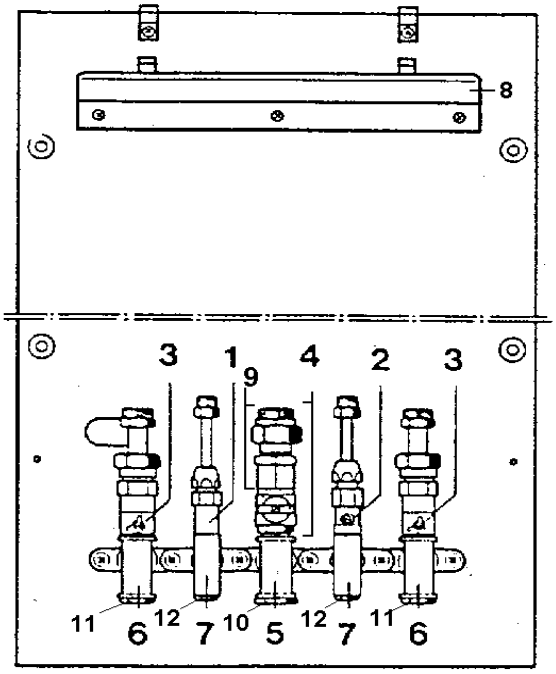

6720904075.AB

Pos	Bestell-Nr.	Bezeichnung	Description	Dénomination	Descrizione	Benaming	Designação	PG
1	**8 717 405 039 0**	Absperrhahn	Shutoff valve	Robinet de remplissage	Rubinetto carico	Afsluitkraan	Torneira de enchimento	28
2	**8 717 405 039 0**	Absperrhahn	Shutoff valve	Robinet de remplissage	Rubinetto carico	Afsluitkraan	Torneira de enchimento	28
3	**8 717 405 038 0**	Absperrhahn	Shutoff valve	Robinet de remplissage	Rubinetto carico	Afsluitkraan	Torneira de enchimento	31
4	**8 717 405 045 0**	Gashahn	Gas cock	Robinet gaz	Rubinetto gas	Gaskraan opbouw	Torneira gás	41
5	**8 710 505 109 0**	Gasrohr	Gas pipe	Tube gaz	Tubo gas	Gaspijp	Tubo de gás piloto	23
6	**8 710 505 110 0**	Rohr	Pipe	Tube	Tubo	Pijp	Tubo de ligação	23
7	**8 710 505 111 0**	Rohr	Pipe	Tube	Tubo	Pijp	Tubo de ligação	20
8	**8 718 004 034 0**	Schiene	Frame	Structure	Telaio	Frame	Caixilho	34
9	**8 717 405 042 0**	Gasrohr	Gas pipe	Tube gaz	Tubo gas	Gaspijp	Gaz Borusu	25
10	**8 713 406 112 0**	Verschlußschraube	Sealing screw	Vis de fermeture	Vite di chiusura	Afdekschroef	Parafuso de fecho	25
11	**8 713 406 109 0**	Verschlußschraube 3/4	Sealing screw 3/4	Vis de fermeture 3/4	Vite di chiusura	Afdekschroef	Parafuso de fecho 3/4	22
12	**8 700 103 026 0**	Dichtscheibe (10x)	Washer (10x)	Joint (10x)	Guarnizione (10x)	Afdichting (10x)	Anel de vedação (10x)	15
12	**8 713 406 110 0**	Verschlußschraube 1/2	Sealing screw 1/2	Vis de fermeture 1/2	Vite di chiusura	Afdekschroef	Parafuso de fecho 1/2	21

For:

Ersatzteilliste Spare parts list Liste des pièces de rechange Lista parti di ricambio Onderdelenlijst Catálogo de peças de substituição	**NR.508 - 7719000990**

Kein Bild vorhanden

No picture available

6720904170.AA

Pos	Bestell-Nr.	Bezeichnung	Description	Dénomination	Descrizione	Benaming	Designação	PG
	8 710 103 045 0	Dichtscheibe 1/2" (10x)	Washer 18.6 X 13.5 X 1.5 (10x)	Joint 1/2" (10x)	Guarnizione 1/2" (10x)	Afdichting 1/2" (10x)	Anel de vedação 1/2" (10x)	11
	8 710 705 945 0	Verbindungsrohr	Connecting pipe	Tube de raccordement	Raccordo	Verbindingspijp	Tubo de água	33

For:

Ersatzteilliste Spare parts list Liste des pièces de rechange Lista parti di ricambio Onderdelenlijst Catálogo de peças de substituição	**NR.514 - 7719001143**

Kein Bild vorhanden

No picture available

6720904170.AA

Pos	Bestell-Nr.	Bezeichnung	Description	Dénomination	Descrizione	Benaming	Designação	PG
	8 713 305 334 0	Verschraubung	Connection union	Raccord	Raccordo	Koppeling	União roscada	18

For:

Ersatzteilliste Spare parts list Liste des pièces de rechange Lista parti di ricambio Onderdelenlijst Catálogo de peças de substituição	**NR.521 - 7719001054**

Kein Bild vorhanden

No picture available

6720904170.AA

Pos	Bestell-Nr.	Bezeichnung	Description	Dénomination	Descrizione	Benaming	Designação	PG
	8 710 103 045 0	Dichtscheibe 1/2" (10x)	Washer 18.6 X 13.5 X 1.5 (10x)	Joint 1/2" (10x)	Guarnizione 1/2" (10x)	Afdichting 1/2" (10x)	Anel de vedação 1/2" (10x)	11
	8 717 002 110 0	Wasserschalter	Water valve	Armature eau	Interruttore idraulico	Waterschakelaar	Comutador hidráulico	42

For:

Ersatzteilliste Spare parts list Liste des pièces de rechange Lista parti di ricambio Onderdelenlijst Catálogo de peças de substituição	**NR.528 - 7719001085**

Kein Bild vorhanden

No picture available

6720904170.AA

Pos	Bestell-Nr.	Bezeichnung	Description	Dénomination	Descrizione	Benaming	Designação	PG
	7 719 001 007	Nr.440/2 D-Wart.Hahn R3/4	SHUTOFF VALVE	Robinet d´arret	ACUMULADOR BDS80			
	7 719 001 012	NR.440/7 GAS-D-HAHN R3/4	NR.440/7 GAS-D-HAHN R3/4	NR.440/7 GAS-D-HAHN R3/4	440/7	NR.440/7 GAS-D-HAHN R3/4		

For:

Ersatzteilliste Spare parts list Liste des pièces de rechange Lista parti di ricambio Onderdelenlijst Catálogo de peças de substituição	**NR.528/1 - 7719001279**

Kein Bild vorhanden

No picture available

6720904170.AA

Pos	Bestell-Nr.	Bezeichnung	Description	Dénomination	Descrizione	Benaming	Designação	PG
	7 719 001 284	NR.440/14 GAS-D-HAHN 3/4"	NR.440/14 GAS-D-ANSCHL.3/4	NR.440/14 GAS-D-ANSCHL.3/4	NR.440/14 GAS-D-ANSCHL.3/4			

For:

Ersatzteilliste Spare parts list Liste des pièces de rechange Lista parti di ricambio Onderdelenlijst Catálogo de peças de substituição	**NR.531 - 7719001088**

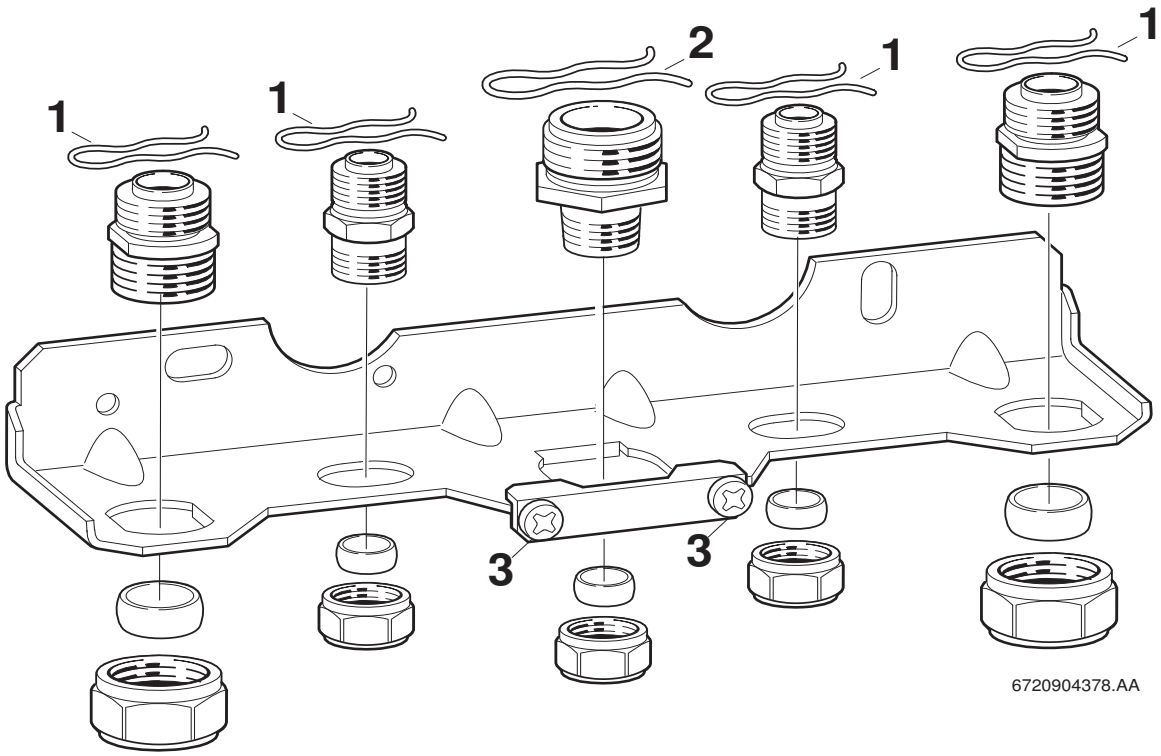

Pos	Bestell-Nr.	Bezeichnung	Description	Dénomination	Descrizione	Benaming	Designação	PG
1	**8 714 606 004 0**	Haltefeder (10x)	Wireform spring (10x)	Epingle (10x)	Molla (10x)	Borgveer (10x)	Freio de fixação (10x)	17
2	**8 714 606 002 0**	Haltefeder (10x)	Wireform spring (10x)	Epingle (10x)	Molla (10x)	Borgveer (10x)	Freio de fixação (10x)	17
3	**2 910 614 431 0**	Schraube (10x)	Screw (10x)	Vis (10x)	Vite (10x)	Schroef (10x)	Parafuso (10x)	11

For:

Ersatzteilliste Spare parts list Liste des pièces de rechange Lista parti di ricambio Onderdelenlijst Catálogo de peças de substituição	**NR.532 - 7719001086**

Kein Bild vorhanden

No picture available

6720904170.AA

Pos	Bestell-Nr.	Bezeichnung	Description	Dénomination	Descrizione	Benaming	Designação	PG
	8 710 205 064 0	O-Ring (10x)	O-ring	Joint torique (10x)	Anello tenuta (10x)	O-ring (10x)	O-ring (10x)	12
	8 710 705 980 0	Verbindungsrohr	Connecting pipe	Tube de raccordement	Raccordo	Verbindingspijp	Tubo de água	25
	8 710 715 495 0	Steuerleitung	Control pipe	Circuit de commande	Raccordo di comando	Stuurleiding	Circuito de comando	29
	8 717 204 199 0	Hydraulikschalter	Hydraulic valve	Vanne 3 voies	Valvola deviatrice	Circuit klep	Válvula de três vias	41

For:

Ersatzteilliste Spare parts list Liste des pièces de rechange Lista parti di ricambio Onderdelenlijst Catálogo de peças de substituição	**NR.539 - 7719001098**

Für dieses Erzeugnis gibt es keine Ersatzteile
No spare parts available for this product
Aucune pièce détachée disponible pour ce produit
Não existem peças de substituição disponíveis para este produto
Per questo prodotto non sono piú disponibili parti di ricambio
Bu mamul için Yedek parça mevcut degildir

6720904352.AA

Pos	Bestell-Nr.	Bezeichnung	Description	Dénomination	Descrizione	Benaming	Designação	PG
	8 710 000 000 0	Keine Ersatzteile verfügbar	No spare parts available	Aucune pièce détachée disponible	Non disponibili parti di ricambio	No spare parts available	Não peças de substituição disponíveis	

For:

Ersatzteilliste Spare parts list Liste des pièces de rechange Lista parti di ricambio Onderdelenlijst Catálogo de peças de substituição	**NR.542 - 7719001032**

Kein Bild vorhanden

No picture available

6720904170.AA

Pos	Bestell-Nr.	Bezeichnung	Description	Dénomination	Descrizione	Benaming	Designação	PG
	7 719 000 705	NR.414 Rückflussverhind.	NR.414 RÜCKFLUSSVERHIND.	NR.414 Clapet anti-retour	NR.414	NR.414	ACESSÓRIO NR.414	
	8 710 103 043 0	Dichtscheibe 3/4" (10x)	Fibre washer 23.9 X 17.2 X 1.5 (10x)	Joint 3/4" (10x)	Guarnizione 3/4" (10x)	Afdichting 3/4" (10x)	Anel de vedação 3/4" (10x)	12
	8 710 715 568 0	Anschlussrohr	Flow pipe	Tuyauterie	Tubo di raccordo	Aansluitpijp	ANSCHLUSSROHR KPL.	28
	8 713 305 334 0	Verschraubung	Connection union	Raccord	Raccordo	Koppeling	União roscada	18
	8 713 305 371 0	Verbindungsrohr	Connecting pipe	Tube de raccordement	Raccordo	Verbindingspijp	Tubo de água	20

For:

Ersatzteilliste Spare parts list Liste des pièces de rechange Lista parti di ricambio Onderdelenlijst Catálogo de peças de substituição	**NR.543 - 7719001146**

Kein Bild vorhanden

No picture available

6720904170.AA

Pos	Bestell-Nr.	Bezeichnung	Description	Dénomination	Descrizione	Benaming	Designação	PG
	8 710 103 045 0	Dichtscheibe 1/2" (10x)	Washer 18.6 X 13.5 X 1.5 (10x)	Joint 1/2" (10x)	Guarnizione 1/2" (10x)	Afdichting 1/2" (10x)	Anel de vedação 1/2" (10x)	11
	8 710 103 116 0	Dichtscheibe 1/2" (10x)	Washer 1/2" (10x)	Joint 1/2" (10x)	Guarnizione 1/2" (10x)	Afdichting 1/2" (10x)	Anel de vedação 1/2" (10x)	15
	8 710 715 566 0	Verbindungsrohr warm	Connecting pipe hot	Tube sortie sanitaire	Raccordo caldo	Verbindingspijp warm	Tubo de ligação de água quente	24
	8 710 715 567 0	Verbindungsrohr warm	Connecting pipe hot	Tube sortie sanitaire	Raccordo caldo	Verbindingspijp warm	Tubo de ligação de água quente	29
	8 710 715 655 0	Anschlussrohr	Flow pipe	Tuyauterie	Tubo di raccordo	Aansluitpijp	Tubo de ligação	28
	8 713 305 334 0	Verschraubung	Connection union	Raccord	Raccordo	Koppeling	União roscada	18
	8 713 305 345 0	Verschraubung	Connection union	Raccord	Raccordo	Koppeling	União roscada	17
	8 717 405 147 0	Sicherheitsgruppe	Safety group	Groupe de sécurité	Gruppo sicurezza	Zekerheidsgroep	Conjunto de segurança	48
	8 717 405 158 0	Verteiler	Distributor	Raccord	Distributore	Kortsluitleiding	Flange de distribuição	39
	8 739 712 505 0	Druckminderer	Pressure reducer	Réducteur de pression	Moderator pressione	Drukverminderaar	Redutor de pressão	46
	8 739 712 725 0	Sicherheitsventil kpl.	Safety relief valve	Soupape de sécurité	Valvola sicurezza	Veiligheidsklep	Válvula de segurança	34

For:

Ersatzteilliste Spare parts list Liste des pièces de rechange Lista parti di ricambio Onderdelenlijst Catálogo de peças de substituição	**NR.545 - 7719001081**

Kein Bild vorhanden

No picture available

6720904170.AA

Pos	Bestell-Nr.	Bezeichnung	Description	Dénomination	Descrizione	Benaming	Designação	PG
	7 719 000 763	NR.432 Trichtersyphon	NR.432 TRICHTERSIPH.170X130X90	Siphon Stellis (acc.n°432)	NR.432	NR.432	Sifão de funil	
	7 719 001 006	NR.440/1Eckwart.Hahn R3/	NR.440/1ECKWART.HAHN R3/	NR.440/1Eckwart.Hahn R3/	NR.440/1	TOEBEHOREN NR. 440/1	NR.440/1Eckwart.Hahn R3/	
	7 719 001 008	NR.440/3 Gaseckh.R1/2	NR.440/3 GASECKH.R1/2	NR.440/3 Gaseckh.R1/2	ACC.440/3	NR.440/3	NR.440/3 Gaseckh.R1/2	
	8 710 103 043 0	Dichtscheibe 3/4" (10x)	Fibre washer 23.9 X 17.2 X 1.5 (10x)	Joint 3/4" (10x)	Guarnizione 3/4" (10x)	Afdichting 3/4" (10x)	Anel de vedação 3/4" (10x)	12
	8 710 103 045 0	Dichtscheibe 1/2" (10x)	Washer 18.6 X 13.5 X 1.5 (10x)	Joint 1/2" (10x)	Guarnizione 1/2" (10x)	Afdichting 1/2" (10x)	Anel de vedação 1/2" (10x)	11
	8 710 715 380 0	Verbindungsrohr kalt	Connecting pipe cold	Tube arrivée eau froide	Raccordo freddo	Verbindingspijp boven	Tubo ligação água fria	29
	8 710 715 387 0	Rohr	Pipe	Tube	Tubo	Pijp	Tubo de ligação	39
	8 713 305 334 0	Verschraubung	Connection union	Raccord	Raccordo	Koppeling	União roscada	18
	8 713 305 345 0	Verschraubung	Connection union	Raccord	Raccordo	Koppeling	União roscada	17
	8 717 405 136 0	Sicherheitsgruppe	SAFETY GROUP	Groupe de sécurité	Gruppo sicurezza	Zekerheidsgroep	CONJUNTO DE SEGURANÇA	50
	8 718 005 381 0	Abdeckung	Covering sheet	Couvercle	Coperchio	Afdichting	Tampa de cobertura	41
	8 738 505 974 0	Ventil	Globe valve	Robinet	Valvola	Ventiel	Válvula	26
	8 739 712 504 0	Sicherheitsventil	Safety relief valve	Soupape de sécurité	Valvola sicurezza	Veiligheidsklep	Válvula de segurança	34
	8 739 712 505 0	Druckminderer	Pressure reducer	Réducteur de pression	Moderator pressione	Drukverminderaar	Redutor de pressão	46

For:

Ersatzteilliste Spare parts list Liste des pièces de rechange Lista parti di ricambio Onderdelenlijst Catálogo de peças de substituição	**NR.545/1 - 7719001408**

Kein Bild vorhanden

No picture available

6720904170.AA

Pos	Bestell-Nr.	Bezeichnung	Description	Dénomination	Descrizione	Benaming	Designação	PG
	7 719 000 763	NR.432 Trichtersyphon	NR.432 TRICHTERSIPH.170X130X90	Siphon Stellis (acc.n°432)	NR.432	NR.432	Sifão de funil	
	7 719 001 006	NR.440/1Eckwart.Hahn R3/	NR.440/1ECKWART.HAHN R3/	NR.440/1Eckwart.Hahn R3/	NR.440/1	TOEBEHOREN NR. 440/1	NR.440/1Eckwart.Hahn R3/	
	7 719 001 281	Nr.440/11 GAS-E-HAHN 1/2"	NR.440/11 GAS-E-HAHN 1/2"	Nr.440/11 GAS-E-HAHN 1/2"	Nr.440/11	Nr.440/11	Nr.440/11 GAS-E-HAHN 1/2"	
	8 710 103 043 0	Dichtscheibe 3/4" (10x)	Fibre washer 23.9 X 17.2 X 1.5 (10x)	Joint 3/4" (10x)	Guarnizione 3/4" (10x)	Afdichting 3/4" (10x)	Anel de vedação 3/4" (10x)	12
	8 710 103 045 0	Dichtscheibe 1/2" (10x)	Washer 18.6 X 13.5 X 1.5 (10x)	Joint 1/2" (10x)	Guarnizione 1/2" (10x)	Afdichting 1/2" (10x)	Anel de vedação 1/2" (10x)	11
	8 710 715 380 0	Verbindungsrohr kalt	Connecting pipe cold	Tube arrivée eau froide	Raccordo freddo	Verbindingspijp boven	Tubo ligação água fria	29
	8 710 715 387 0	Rohr	Pipe	Tube	Tubo	Pijp	Tubo de ligação	39
	8 713 305 334 0	Verschraubung	Connection union	Raccord	Raccordo	Koppeling	União roscada	18
	8 713 305 345 0	Verschraubung	Connection union	Raccord	Raccordo	Koppeling	União roscada	17
	8 717 405 136 0	Sicherheitsgruppe	SAFETY GROUP	Groupe de sécurité	Gruppo sicurezza	Zekerheidsgroep	CONJUNTO DE SEGURANÇA	50
	8 718 005 381 0	Abdeckung	Covering sheet	Couvercle	Coperchio	Afdichting	Tampa de cobertura	41
	8 738 505 974 0	Ventil	Globe valve	Robinet	Valvola	Ventiel	Válvula	26
	8 739 712 504 0	Sicherheitsventil	Safety relief valve	Soupape de sécurité	Valvola sicurezza	Veiligheidsklep	Válvula de segurança	34
	8 739 712 505 0	Druckminderer	Pressure reducer	Réducteur de pression	Moderator pressione	Drukverminderaar	Redutor de pressão	46

For:

Ersatzteilliste Spare parts list Liste des pièces de rechange Lista parti di ricambio Onderdelenlijst Catálogo de peças de substituição	**NR.546 - 7719001082**

Kein Bild vorhanden

No picture available

6720904170.AA

Pos	Bestell-Nr.	Bezeichnung	Description	Dénomination	Descrizione	Benaming	Designação	PG
	8 710 103 043 0	Dichtscheibe 3/4" (10x)	Fibre washer 23.9 X 17.2 X 1.5 (10x)	Joint 3/4" (10x)	Guarnizione 3/4" (10x)	Afdichting 3/4" (10x)	Anel de vedação 3/4" (10x)	12
	8 710 103 045 0	Dichtscheibe 1/2" (10x)	Washer 18.6 X 13.5 X 1.5 (10x)	Joint 1/2" (10x)	Guarnizione 1/2" (10x)	Afdichting 1/2" (10x)	Anel de vedação 1/2" (10x)	11
	8 710 715 380 0	Verbindungsrohr kalt	Connecting pipe cold	Tube arrivée eau froide	Raccordo freddo	Verbindingspijp boven	Tubo ligação água fria	29
	8 713 305 344 0	Verschraubung	Connection union	Raccord	Raccordo	Koppeling	União roscada	20
	8 713 305 451 0	Verschraubung	Connection union	Raccord sonde sanitaire	Raccordo	Koppeling	União roscada	27
	8 717 405 136 0	Sicherheitsgruppe	SAFETY GROUP	Groupe de sécurité	Gruppo sicurezza	Zekerheidsgroep	CONJUNTO DE SEGURANÇA	50
	8 739 712 504 0	Sicherheitsventil	Safety relief valve	Soupape de sécurité	Valvola sicurezza	Veiligheidsklep	Válvula de segurança	34
	8 739 712 505 0	Druckminderer	Pressure reducer	Réducteur de pression	Moderator pressione	Drukverminderaar	Redutor de pressão	46

For:

Ersatzteilliste Spare parts list Liste des pièces de rechange Lista parti di ricambio Onderdelenlijst Catálogo de peças de substituição	**NR.547 - 7719001083**

Kein Bild vorhanden

No picture available

6720904170.AA

Pos	Bestell-Nr.	Bezeichnung	Description	Dénomination	Descrizione	Benaming	Designação	PG
	8 710 103 043 0	Dichtscheibe 3/4" (10x)	Fibre washer 23.9 X 17.2 X 1.5 (10x)	Joint 3/4" (10x)	Guarnizione 3/4" (10x)	Afdichting 3/4" (10x)	Anel de vedação 3/4" (10x)	12
	8 710 103 045 0	Dichtscheibe 1/2" (10x)	Washer 18.6 X 13.5 X 1.5 (10x)	Joint 1/2" (10x)	Guarnizione 1/2" (10x)	Afdichting 1/2" (10x)	Anel de vedação 1/2" (10x)	11
	8 710 715 380 0	Verbindungsrohr kalt	Connecting pipe cold	Tube arrivée eau froide	Raccordo freddo	Verbindingspijp boven	Tubo ligação água fria	29
	8 710 715 381 0	Verbindungsrohr	Connecting pipe	Tube de raccordement	Raccordo	Verbindingspijp	Tubo de água	39
	8 710 715 382 0	Verbindungsrohr	Connecting pipe	Tube de raccordement	Raccordo	Verbindingspijp	Tubo de água	37
	8 713 305 334 0	Verschraubung	Connection union	Raccord	Raccordo	Koppeling	União roscada	18
	8 713 305 345 0	Verschraubung	Connection union	Raccord	Raccordo	Koppeling	União roscada	17
	8 717 405 136 0	Sicherheitsgruppe	SAFETY GROUP	Groupe de sécurité	Gruppo sicurezza	Zekerheidsgroep	CONJUNTO DE SEGURANÇA	50
	8 719 918 722 0	Entlüftungsventil	Vent valve	Dégazeur	Valvola di scarico	Ontluchtventiel	Válvula purga de ar	13
	8 739 712 504 0	Sicherheitsventil	Safety relief valve	Soupape de sécurité	Valvola sicurezza	Veiligheidsklep	Válvula de segurança	34
	8 739 712 505 0	Druckminderer	Pressure reducer	Réducteur de pression	Moderator pressione	Drukverminderaar	Redutor de pressão	46

For:

Ersatzteilliste Spare parts list Liste des pièces de rechange Lista parti di ricambio Onderdelenlijst Catálogo de peças de substituição	**NR.548 - 7719001155**

Kein Bild vorhanden

No picture available

6720904170.AA

Pos	Bestell-Nr.	Bezeichnung	Description	Dénomination	Descrizione	Benaming	Designação	PG
	2 910 614 431 0	Schraube (10x)	Screw (10x)	Vis (10x)	Vite (10x)	Schroef (10x)	Parafuso (10x)	11
	8 711 301 068 0	Schelle	Clip	Support	Staffa	Klembeugel	Abraçadeira	25
	8 715 503 116 0	Kappe	Protective cap	Capot de protection	Sigillo	Beschermkap	Placa de fecho	05
	8 715 600 015 0	Sichtfenster	Observation window	Hublot	Vetrinoo	Kijkglas	Vigia de vidro	33
	8 718 007 273 0	Abdeckung	Covering sheet	Couvercle	Coperchio	Afdichting	Tampa de cobertura	44
	8 718 007 279 0	Abdeckung	Covering sheet	Couvercle	Coperchio	Afdichting	Tampa de cobertura	44

For:

Ersatzteilliste Spare parts list Liste des pièces de rechange Lista parti di ricambio Onderdelenlijst Catálogo de peças de substituição	**NR.549 - 7719001156**

Kein Bild vorhanden

No picture available

6720904170.AA

Pos	Bestell-Nr.	Bezeichnung	Description	Dénomination	Descrizione	Benaming	Designação	PG
	8 711 301 068 0	Schelle	Clip	Support	Staffa	Klembeugel	Abraçadeira	25
	8 715 503 116 0	Kappe	Protective cap	Capot de protection	Sigillo	Beschermkap	Placa de fecho	05
	8 718 007 277 0	Abdeckung	Covering sheet	Couvercle	Coperchio	Afdichting	Tampa de cobertura	36
	8 718 007 280 0	Abdeckung	Covering sheet	Couvercle	Coperchio	Afdichting	Tampa de cobertura	47

For:

Ersatzteilliste Spare parts list Liste des pièces de rechange Lista parti di ricambio Onderdelenlijst Catálogo de peças de substituição	**NR.550 - 7719001162**

Kein Bild vorhanden

No picture available

6720904170.AA

Pos	Bestell-Nr.	Bezeichnung	Description	Dénomination	Descrizione	Benaming	Designação	PG
	8 711 301 068 0	Schelle	Clip	Support	Staffa	Klembeugel	Abraçadeira	25

For:

Ersatzteilliste Spare parts list Liste des pièces de rechange Lista parti di ricambio Onderdelenlijst Catálogo de peças de substituição	**NR.564 - 7719001215**

Für dieses Erzeugnis gibt es keine Ersatzteile
No spare parts available for this product
Aucune pièce détachée disponible pour ce produit
Não existem peças de substituição disponíveis para este produto
Per questo prodotto non sono piú disponibili parti di ricambio
Bu mamul için Yedek parça mevcut degildir

6720904352.AA

Pos	Bestell-Nr.	Bezeichnung	Description	Dénomination	Descrizione	Benaming	Designação	PG
	8 710 000 000 0	Keine Ersatzteile verfügbar	No spare parts available	Aucune pièce détachée disponible	Non disponibili parti di ricambio	No spare parts available	Não peças de substituição disponíveis	

For:

Ersatzteilliste Spare parts list Liste des pièces de rechange Lista parti di ricambio Onderdelenlijst Catálogo de peças de substituição	**NR.579 - 7719001212**

Kein Bild vorhanden

No picture available

6720904170.AA

Pos	Bestell-Nr.	Bezeichnung	Description	Dénomination	Descrizione	Benaming	Designação	PG
	8 710 203 035 0	Brennerdichtung	Burner sealing	Joint de brûleur	Guarnizione bruciatore	Brander afdichting	Vedante de queimador	18
	8 710 507 013 0	Filter	Filter	Filtre	Filtro	Filter	Filtro	34
	8 715 405 068 0	Deckel	Cover	Couvercle	Coperchio	Deksel	Tampa	26

For:

Ersatzteilliste Spare parts list Liste des pièces de rechange Lista parti di ricambio Onderdelenlijst Catálogo de peças de substituição	**NR.580 - 7719001213**

Kein Bild vorhanden

No picture available

6720904170.AA

Pos	Bestell-Nr.	Bezeichnung	Description	Dénomination	Descrizione	Benaming	Designação	PG
	8 710 203 036 0	Brennerdichtung	Burner sealing	Joint de brûleur	Guarnizione bruciatore	Brander afdichting	Vedante de queimador	19
	8 710 507 013 0	Filter	Filter	Filtre	Filtro	Filter	Filtro	34

For:

Ersatzteilliste Spare parts list Liste des pièces de rechange Lista parti di ricambio Onderdelenlijst Catálogo de peças de substituição	**NR.581 - 7719001214**

Kein Bild vorhanden

No picture available

6720904170.AA

Pos	Bestell-Nr.	Bezeichnung	Description	Dénomination	Descrizione	Benaming	Designação	PG
	8 714 401 551 0	Kodierstecker (4,6,10)	Code plug (4,6,10)	CI de codage (4,6,10)	Spina codifica (4,6,10)	Codeer stekker (4,6,10)	Ficha codificadora (4,6,10)	30
	8 717 406 034 0	Differenzdruckschalter	Pressure differential	Pressostat	Interruttore differenziale	Drukverschilschakelaar	Pressostato	40
	8 748 300 283 0	Grundmodul	Printed circuit	Circuit imprimé	Modulo base	Print	Printed circuit	53

For:

Ersatzteilliste
Spare parts list
Liste des pièces de rechange
Lista parti di ricambio
Onderdelenlijst
Catálogo de peças de substituição

NR.583 - 7719001276

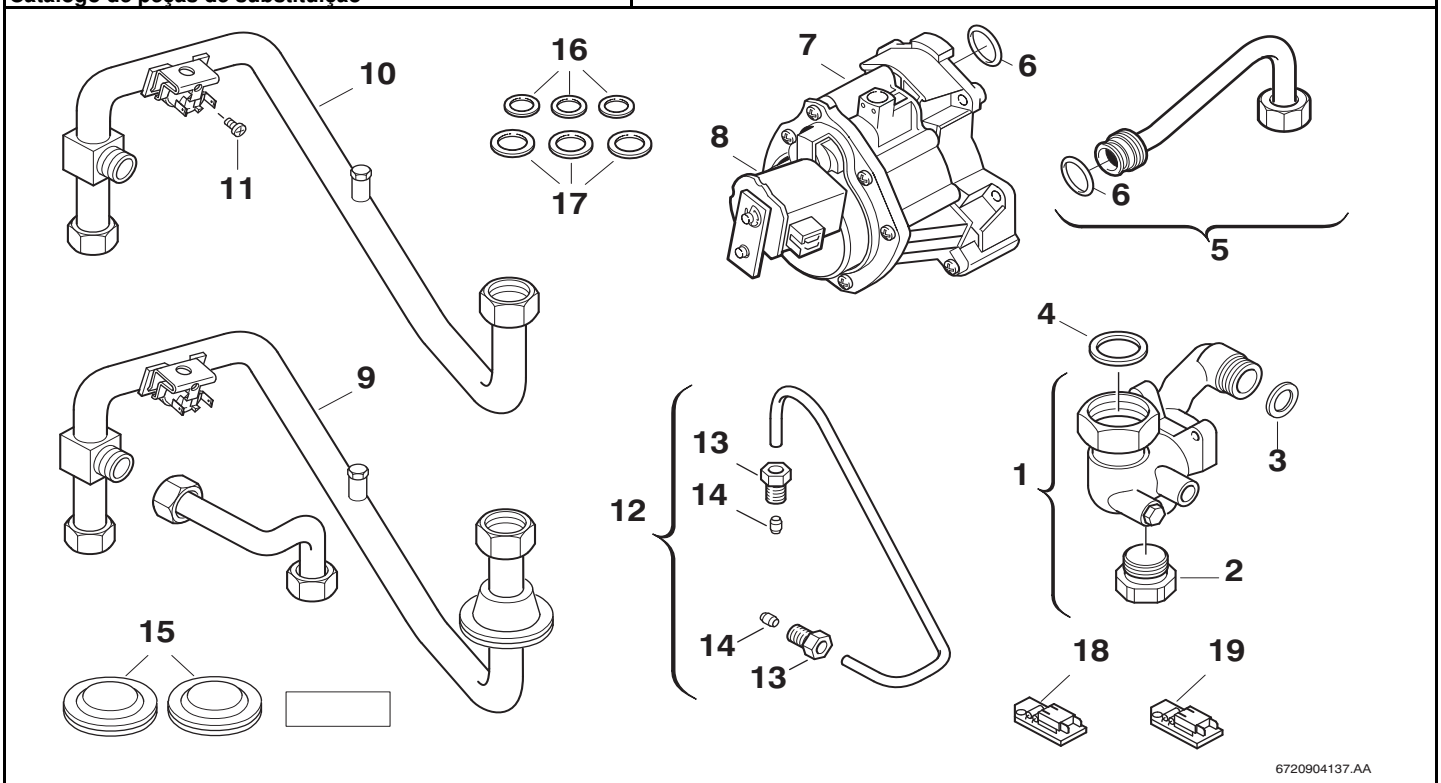

Pos	Bestell-Nr.	Bezeichnung	Description	Dénomination	Descrizione	Benaming	Designação	PG
1	**8 710 505 088 0**	Rücklaufverteiler	Pipe - return distribution	Tube retour distribution	Raccordo distributore	Retourleiding verdeling	Tubo de distribuição retorno	39
2	**8 713 400 001 0**	Verschlußschraube	Sealing screw	Vis de fermeture	Vite di chiusura	Afdekschroef	Parafuso de fecho	07
3	**8 730 203 998 0**	Dichtscheibe (10x)	Washer	Joint (10x)	Guarnizione (10x)	Afdichting (10x)	Anel de vedação (10x)	16
4	**8 710 103 046 0**	Dichtscheibe 1" (10x)	Washer 1" (10x)	JOINT 1" (10x) GB152T	Guarnizione (10X)	Afdichting 1" (10x)	Anilha de vedação 1" (10x)	12
5	**8 710 715 209 0**	Rücklaufrohr	Return pipe	Tube retour chauffage	Tubazione di ritorno	Retourleiding	Tubo de retorno	27
6	**8 710 205 064 0**	O-Ring (10x)	O-ring	Joint torique (10x)	Anello tenuta (10x)	O-ring (10x)	O-ring (10x)	12
7	**8 717 204 199 0**	Hydraulikschalter	Hydraulic valve	Vanne 3 voies	Valvola deviatrice	Circuit klep	Válvula de três vias	41
8	**8 714 204 004 0**	Spule	Solenoid	Electro-vanne	Bobina	Spoel	Bobine	20
9	**8 710 715 180 0**	Vorlaufrohr	Flow pipe	Tube départ chauffage	Raccordo	Aanvoerleiding	Tubo de avanço	39
10	**8 710 715 179 0**	Vorlaufrohr	Flow pipe	Tube départ chauffage	Raccordo	Aanvoerleiding	Tubo de avanço	38
11	**2 910 641 128 0**	Schraube (10x)	Screw (10x)	Vis (10x)	Vite (10x)	Schroef (10x)	Parafuso (10x)	11
12	**8 710 715 140 0**	Verbindungsrohr	Connecting pipe	Tube de raccordement	Raccordo	Verbindingspijp	Tubo de água	21
13	**8 713 406 069 0**	Gewindebuchse (10x)	Threaded bushing (10x)	Douille filetée (10x)	Boccola filettata (10x)	Draadbus (10x)	Casquilho roscado (10x)	22
14	**8 710 206 014 0**	Klemmring (10x)	Olive (10x)	Bicône (10x)	Anello (10x)	Klemring (10x)	Bicone (10x)	16
15	**8 710 506 060 0**	Verschlusstülle	Sealing cap	Capuchon	Vite di chiusura	Stop	Tampa de fecho	10
16	**8 710 103 045 0**	Dichtscheibe 1/2" (10x)	Washer 18.6 X 13.5 X 1.5 (10x)	Joint 1/2" (10x)	Guarnizione 1/2" (10x)	Afdichting 1/2" (10x)	Anel de vedação 1/2" (10x)	11
17	**8 710 103 043 0**	Dichtscheibe 3/4" (10x)	Fibre washer 23.9 X 17.2 X 1.5 (10x)	Joint 3/4" (10x)	Guarnizione 3/4" (10x)	Afdichting 3/4" (10x)	Anel de vedação 3/4" (10x)	12
18	**8 714 401 553 0**	Kodierstecker (2, 8)	Code plug (2, 8)	CI de codage (2, 8)	Spina codifica (2, 8)	Codeer stekker (2, 8)	Ficha codificadora (2, 8)	28
19	**8 714 401 662 0**	Kodierstecker (48,50,56)	Code plug (48, 50, 56)	CI de codage (48, 50, 56)	Spina codifica (48, 50, 56)	Codeer stekker (48, 50, 56)	Ficha codificadora (48, 50, 56)	18

For:

Ersatzteilliste Spare parts list Liste des pièces de rechange Lista parti di ricambio Onderdelenlijst Catálogo de peças de substituição	**NR.597 - 7719001305**

Für dieses Erzeugnis gibt es keine Ersatzteile
No spare parts available for this product
Aucune pièce détachée disponible pour ce produit
Não existem peças de substituição disponíveis para este produto
Per questo prodotto non sono piú disponibili parti di ricambio
Bu mamul için Yedek parça mevcut degildir

6720904352.AA

Pos	Bestell-Nr.	Bezeichnung	Description	Dénomination	Descrizione	Benaming	Designação	PG
	8 710 000 000 0	Keine Ersatzteile verfügbar	No spare parts available	Aucune pièce détachée disponible	Non disponibili parti di ricambio	No spare parts available	Não peças de substituição disponíveis	

For:

Ersatzteilliste Spare parts list Liste des pièces de rechange Lista parti di ricambio Onderdelenlijst Catálogo de peças de substituição	**NR.597/1 - 7719001588**

Für dieses Erzeugnis gibt es keine Ersatzteile
No spare parts available for this product
Aucune pièce détachée disponible pour ce produit
Não existem peças de substituição disponíveis para este produto
Per questo prodotto non sono piú disponibili parti di ricambio
Bu mamul için Yedek parça mevcut degildir

6720904352.AA

Pos	Bestell-Nr.	Bezeichnung	Description	Dénomination	Descrizione	Benaming	Designação	PG
	8 710 000 000 0	Keine Ersatzteile verfügbar	No spare parts available	Aucune pièce détachée disponible	Non disponibili parti di ricambio	No spare parts available	Não peças de substituição disponíveis	

For:

Ersatzteilliste Spare parts list Liste des pièces de rechange Lista parti di ricambio Onderdelenlijst Catálogo de peças de substituição	**NR.599 - 7719001272**

Kein Bild vorhanden

No picture available

6720904170.AA

Pos	Bestell-Nr.	Bezeichnung	Description	Dénomination	Descrizione	Benaming	Designação	PG
	2 915 019 035 0	Mutter (10x)	Nut (10x)	Ecrou (10x)	Dado (10x)	Moer (10x)	Porca sextavada (10x)	11
	2 916 030 006 0	Sicherungsscheibe (10x)	Retaining ring (10x)	Circlips (10x)	Rondella (10x)	Borgveering (10x)	Freio de fixação (10x)	11
	8 714 401 550 0	Kodierstecker (5)	Code plug (5)	CI de codage (5)	Spina codifica (5)	Codeer stekker (5)	Ficha codificadora (5)	18
	8 714 401 553 0	Kodierstecker (2, 8)	Code plug (2, 8)	CI de codage (2, 8)	Spina codifica (2, 8)	Codeer stekker (2, 8)	Ficha codificadora (2, 8)	28

For:

Ersatzteilliste
Spare parts list
Liste des pièces de rechange
Lista parti di ricambio
Onderdelenlijst
Catálogo de peças de substituição

NR.601 - 7719001315

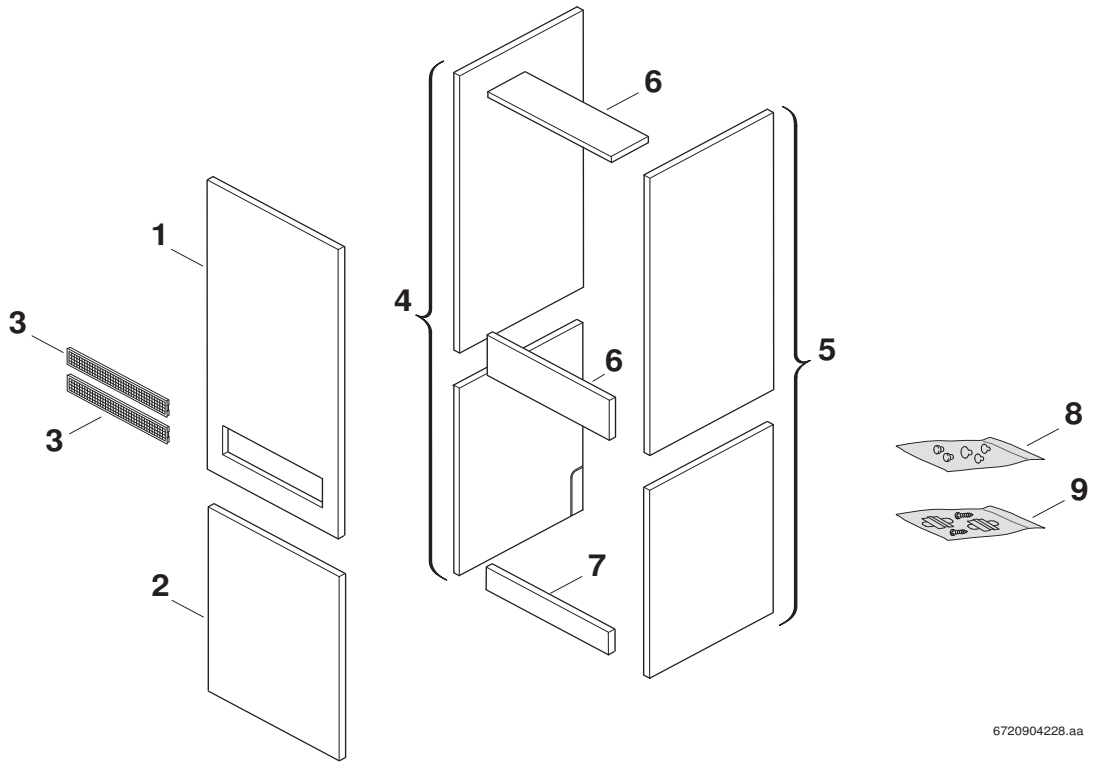

Pos	Bestell-Nr.	Bezeichnung	Description	Dénomination	Descrizione	Benaming	Designação	PG
1	**8 712 305 071 0**	Tür	Door	Porte	Panello frontale	Deur	Painel frontal	43
2	**8 712 305 070 0**	Frontplatte	Front support	Panneau frontal	Frontalino	Frontplaat	Suporte frontal	42
3	**8 718 005 558 0**	Lüftungsgitter	Ventilation grid	Grille d'aération	Griglia di aerazione	Luchtrooster	Grelha de ventilação	28
4	**8 712 305 067 0**	Seitenwand links	Side panel left	Côté gauche	Panello laterale sinistra	Zijpaneel links	Painel esquerdo	49
5	**8 712 305 068 0**	Seitenwand rechts	Side panel right	Côté droit	Panello laterale a destra	Zijpaneel rechts	Painel direito	49
6	**8 712 305 069 0**	Traverse	Connection plate	Traverse	Traversa	Vangschaal	Chapa de fixação	40
7	**8 712 305 072 0**	Traverse	Connection plate	Traverse	Traversa	Vangschaal	Chapa de fixação	40
8	**8 719 918 968 0**	Beschlagsatz A	BESCHLAGSATZ A	Beschlagsatz A	Beschlagsatz A			28
9	**8 719 918 967 0**	Beschlagsatz B	BESCHLAGSATZ B	Beschlagsatz B	Beschlagsatz B			34
	8 711 301 071 0	Klemmbeschlag	KLEMMBESCHLAG	Klemmbeschlag	Klemmbeschlag			26

For:

Ersatzteilliste
Spare parts list
Liste des pièces de rechange
Lista parti di ricambio
Onderdelenlijst
Catálogo de peças de substituição

NR.615 - 7719001354

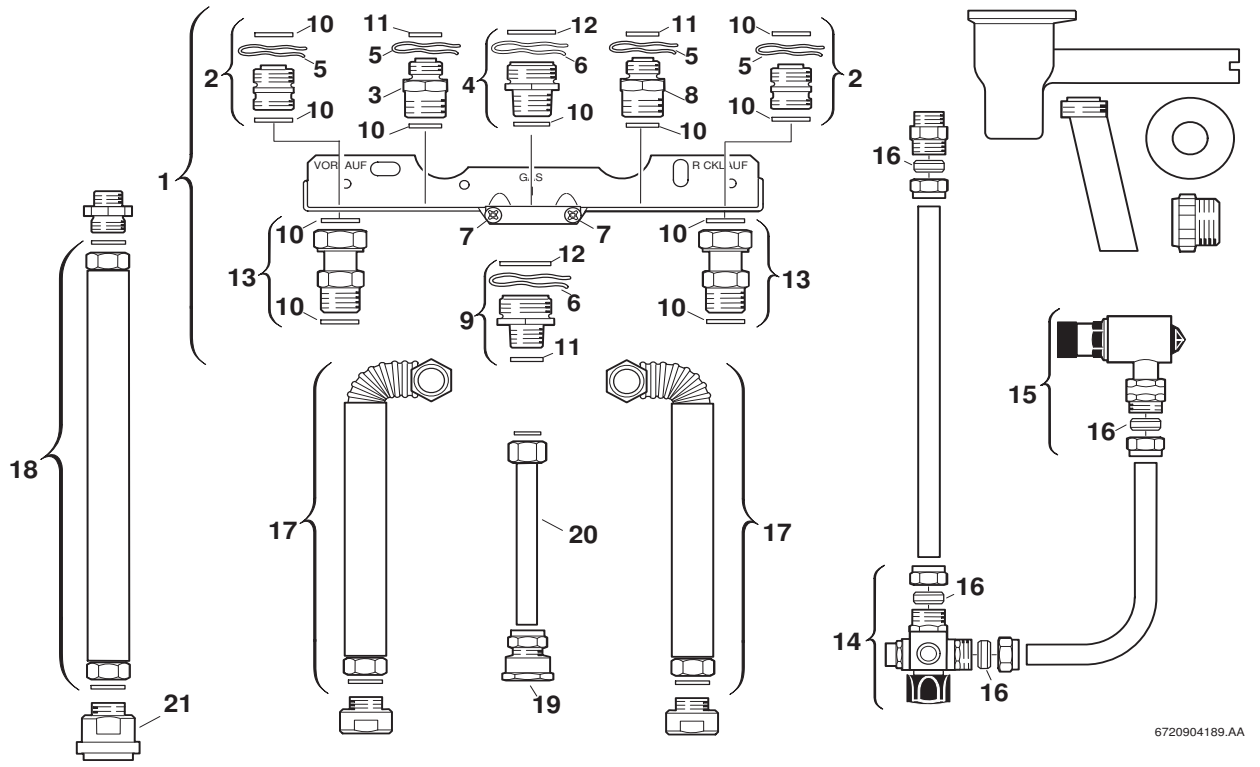

Pos	Bestell-Nr.	Bezeichnung	Description	Dénomination	Descrizione	Benaming	Designação	PG
1	**8 718 005 291 0**	Anschlussplatte	Mounting plate	Plaque de raccordement	Piastra di collegamento	Aansluit plaat	Placa de ligação	43
2	**8 713 305 325 0**	Doppelnippel	Barrel nipple	Raccord	Nipples doppio	Dubbel nippel	Bocal duplo	15
3	**8 713 305 434 0**	Doppelnippel	Barrel nipple	Raccord	Nipples doppio	Dubbel nippel	Bocal duplo	19
4	**8 713 305 323 0**	Doppelnippel 1"x3/4"	Barrel nipple 1"x3/4"	Raccord 1"x3/4"	Raccordo filettato doppio 1"x3/4"	Dubbel nippel 1"x3/4"	Bocal duplo 1"x3/4"	16
5	**8 714 606 004 0**	Haltefeder (10x)	Wireform spring (10x)	Epingle (10x)	Molla (10x)	Borgveer (10x)	Freio de fixação (10x)	17
6	**8 714 606 002 0**	Haltefeder (10x)	Wireform spring (10x)	Epingle (10x)	Molla (10x)	Borgveer (10x)	Freio de fixação (10x)	17
7	**2 910 614 431 0**	Schraube (10x)	Screw (10x)	Vis (10x)	Vite (10x)	Schroef (10x)	Parafuso (10x)	11
8	**7 719 000 705**	NR.414 Rückflussverhind.	NR.414 RÜCKFLUSSVERHIND.	NR.414 Clapet anti-retour	NR.414	NR.414	ACESSÓRIO NR.414	
9	**8 713 305 320 0**	Doppelnippel 1"x1/2"	Barrel nipple 1"x1/2"	Raccord 1"x1/2"	Raccordo filettato doppio 1"x1/2"	Dubbel nippel 1"x1/2"	Bocal duplo 1"x1/2"	17
10	**8 710 103 043 0**	Dichtscheibe 3/4" (10x)	Fibre washer 23.9 X 17.2 X 1.5 (10x)	Joint 3/4" (10x)	Guarnizione 3/4" (10x)	Afdichting 3/4" (10x)	Anel de vedação 3/4" (10x)	12
11	**8 710 103 045 0**	Dichtscheibe 1/2" (10x)	Washer 18.6 X 13.5 X 1.5 (10x)	Joint 1/2" (10x)	Guarnizione 1/2" (10x)	Afdichting 1/2" (10x)	Anel de vedação 1/2" (10x)	11
12	**8 710 103 014 0**	Dichtscheibe 1" (10x)	Fibre washer 25x30x1.5	Joint 1" (10x)	Guarnizione 1" (10x)	Afdichting 1" (10x)	Anel de vedação 1" (10x)	13
13	**8 713 305 023 0**	Verschraubung	Connection union	Raccord	Raccordo	Koppeling	União roscada	23
14	**8 717 405 158 0**	Verteiler	Distributor	Raccord	Distributore	Kortsluitleiding	Flange de distribuição	39
15	**8 717 405 160 0**	Sicherheitsventil	Safety relief valve	Soupape de sécurité	Valvola sicurezza	Veiligheidsklep	Válvula de segurança	34
16	**8 710 206 031 0**	Klemmring (10x)	Olive (10x)	Bicône (10x)	Anello (10x)	Klemring (10x)	Bicone (10x)	19
17	**8 710 715 890 0**	Schlauch	Hose	Flexible	Tubo flessibile	Slang	Ligação de mangueira	35
18	**8 710 715 892 0**	Verbindungsrohr warm	Connection_Pipe hot	Tube sortie sanitaire	Raccordo caldo	Verbindingspijp warm	Tubo de ligação de água quente	35
19	**8 713 305 334 0**	Verschraubung	Connection union	Raccord	Raccordo	Koppeling	União roscada	18
20	**8 713 305 540 0**	Anschlussstück	Connector	Raccord	Raccordo di collegamento	Aansluit stuk	Peça de ligação	28
21	**8 713 305 241 0**	Anschlussstück	Connector	Raccord	Raccordo di collegamento	Aansluit stuk	Peça de ligação	24

For:

Ersatzteilliste
Spare parts list
Liste des pièces de rechange
Lista parti di ricambio
Onderdelenlijst
Catálogo de peças de substituição

NR.615/1 - 7719001937

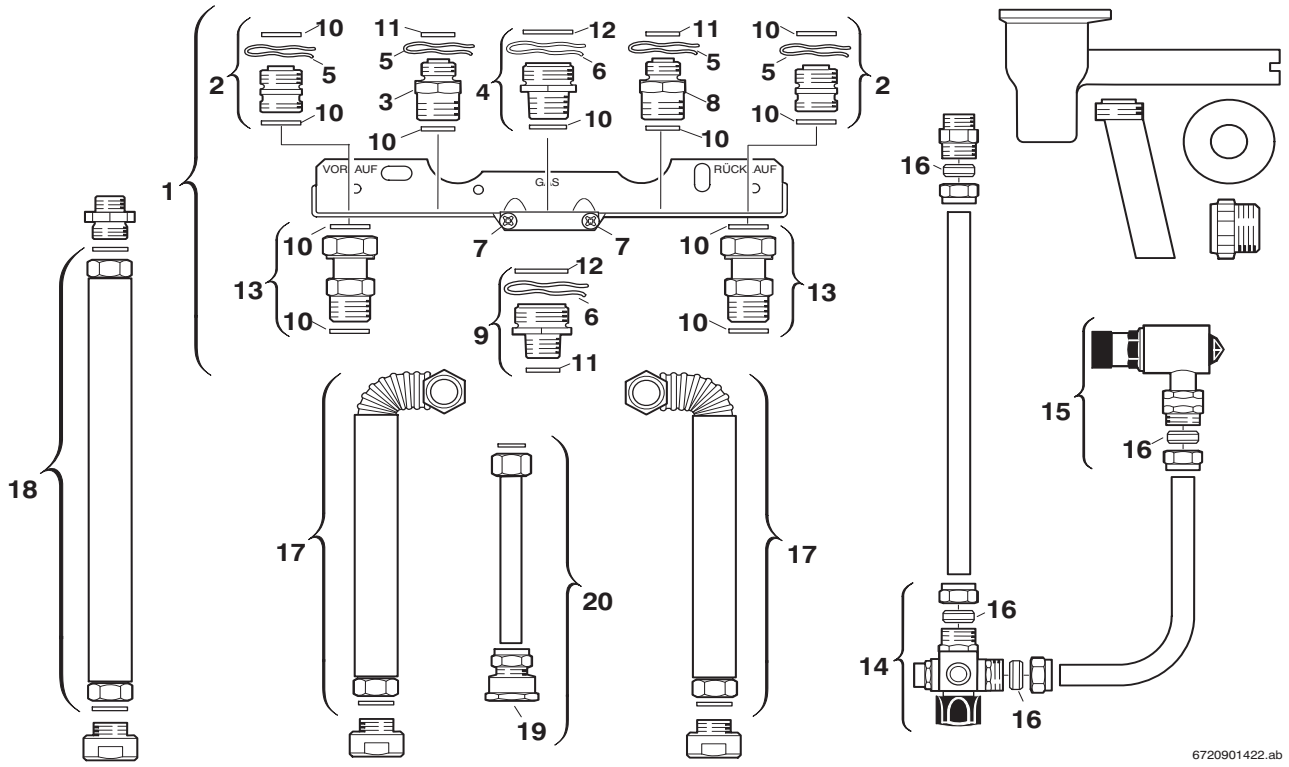

Pos	Bestell-Nr.	Bezeichnung	Description	Dénomination	Descrizione	Benaming	Designação	PG
1	**8 718 005 291 0**	Anschlussplatte	Mounting plate	Plaque de raccordement	Piastra di collegamento	Aansluit plaat	Placa de ligação	43
2	**8 713 305 325 0**	Doppelnippel	Barrel nipple	Raccord	Nipples doppio	Dubbel nippel	Bocal duplo	15
3	**8 713 305 434 0**	Doppelnippel	Barrel nipple	Raccord	Nipples doppio	Dubbel nippel	Bocal duplo	19
4	**8 713 305 323 0**	Doppelnippel 1"x3/4"	Barrel nipple 1"x3/4"	Raccord 1"x3/4"	Raccordo filettato doppio 1"x3/4"	Dubbel nippel 1"x3/4"	Bocal duplo 1"x3/4"	16
5	**8 714 606 004 0**	Haltefeder (10x)	Wireform spring (10x)	Epingle (10x)	Molla (10x)	Borgveer (10x)	Freio de fixação (10x)	17
6	**8 714 606 002 0**	Haltefeder (10x)	Wireform spring (10x)	Epingle (10x)	Molla (10x)	Borgveer (10x)	Freio de fixação (10x)	17
7	**2 910 614 431 0**	Schraube (10x)	Screw (10x)	Vis (10x)	Vite (10x)	Schroef (10x)	Parafuso (10x)	11
8	**7 719 000 705**	NR.414 Rückflussverhind.	NR.414 RÜCKFLUSSVERHIND.	NR.414 Clapet anti-retour	NR.414	NR.414	ACESSÓRIO NR.414	
9	**8 713 305 320 0**	Doppelnippel 1"x1/2"	Barrel nipple 1"x1/2"	Raccord 1"x1/2"	Raccordo filettato doppio 1"x1/2"	Dubbel nippel 1"x1/2"	Bocal duplo 1"x1/2"	17
10	**8 710 103 043 0**	Dichtscheibe 3/4" (10x)	Fibre washer 23.9 X 17.2 X 1.5 (10x)	Joint 3/4" (10x)	Guarnizione 3/4" (10x)	Afdichting 3/4" (10x)	Anel de vedação 3/4" (10x)	12
11	**8 710 103 045 0**	Dichtscheibe 1/2" (10x)	Washer 18.6 X 13.5 X 1.5 (10x)	Joint 1/2" (10x)	Guarnizione 1/2" (10x)	Afdichting 1/2" (10x)	Anel de vedação 1/2" (10x)	11
12	**8 710 103 014 0**	Dichtscheibe 1" (10x)	Fibre washer 25x30x1.5	Joint 1" (10x)	Guarnizione 1" (10x)	Afdichting 1" (10x)	Anel de vedação 1" (10x)	13
13	**8 713 305 023 0**	Verschraubung	Connection union	Raccord	Raccordo	Koppeling	União roscada	23
14	**8 717 405 158 0**	Verteiler	Distributor	Raccord	Distributore	Kortsluitleiding	Flange de distribuição	39
15	**8 717 405 160 0**	Sicherheitsventil	Safety relief valve	Soupape de sécurité	Valvola sicurezza	Veiligheidsklep	Válvula de segurança	34
16	**8 710 206 031 0**	Klemmring (10x)	Olive (10x)	Bicône (10x)	Anello (10x)	Klemring (10x)	Bicone (10x)	19
17	**8 710 715 890 0**	Schlauch	Hose	Flexible	Tubo flessibile	Slang	Ligação de mangueira	35
18	**8 710 715 892 0**	Verbindungsrohr warm	Connection_Pipe hot	Tube sortie sanitaire	Raccordo caldo	Verbindingspijp warm	Tubo de ligação de água quente	35
19	**8 713 305 334 0**	Verschraubung	Connection union	Raccord	Raccordo	Koppeling	União roscada	18
20	**8 713 305 540 0**	Anschlussstück	Connector	Raccord	Raccordo di collegamento	Aansluit stuk	Peça de ligação	28

For:

Ersatzteilliste
Spare parts list
Liste des pièces de rechange
Lista parti di ricambio
Onderdelenlijst
Catálogo de peças de substituição

NR.615/2.1 - 7719002723

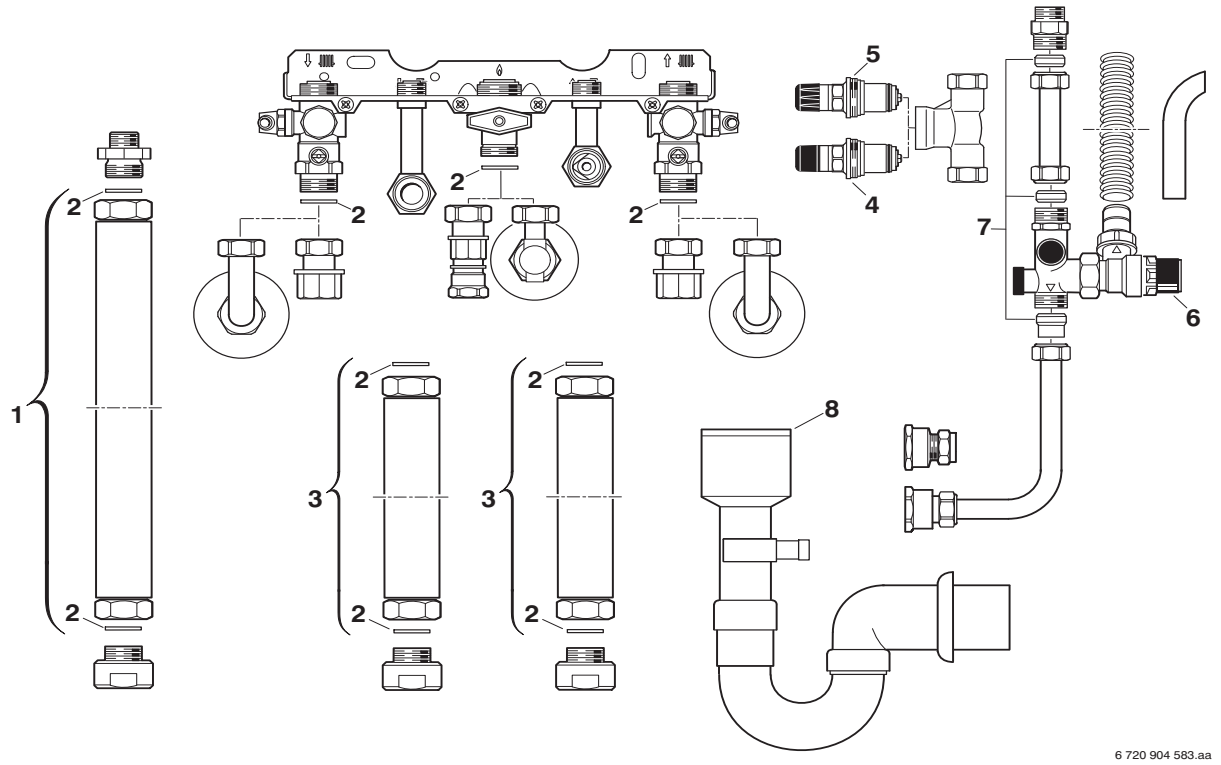

Pos	Bestell-Nr.	Bezeichnung	Description	Dénomination	Descrizione	Benaming	Designação	PG
1	**8 710 703 185 0**	Flexschlauch 3/4",350mm	Flexible tube 3/4",350mm	Tuyau flexible 3/4",350mm	Tubo flessibile 3/4",350mm	Flexibleslang 3/4",350mm	Magueira flexível 3/4",350mm	31
2	**8 710 103 043 0**	Dichtscheibe 3/4" (10x)	Fibre washer 23.9 X 17.2 X 1.5 (10x)	Joint 3/4" (10x)	Guarnizione 3/4" (10x)	Afdichting 3/4" (10x)	Anel de vedação 3/4" (10x)	12
3	**8 710 703 184 0**	Flexschlauch 3/4",250mm	Flexible tube 3/4",250mm	Tuyau flexible 3/4",250mm	Tubo flessibile 3/4",250mm	Flexibleslang 3/4",250mm	Magueira flexível 3/4",250mm	30
4	**8 717 405 291 0**	Kartusche	Cartouche	Bouchon plastique	Cartuccia	Binnenwerk	Cartouche	38
5	**8 717 405 292 0**	Kartusche	Cartouche	Bouchon plastique	Cartuccia	Binnenwerk	Cartouche	36
6	**8 717 405 290 0**	Sicherheitsventil 6 bar	Safety relief valve 6 bar	Soupape de sécurité 6 bar	Valvola sicurezza 6 bar	Veiligheidsklep 6 bar	Válvula de segurança 6 bar	35
7	**8 713 305 790 0**	Klemmringsatz	Olive-Set	Bicône	Anello	Klemring	Bicone	21
8	**7 719 000 763**	NR.432 Trichtersyphon	NR.432 TRICHTERSIPH.170X130X90	Siphon Stellis (acc.n°432)	NR.432	NR.432	Sifão de funil	
	8 710 735 076 0	Kondensatablauf	Condensation drainage	Evacuation des condensats	Condense uscita	Condensafvoer	Descarga de condensados	13

For:

Ersatzteilliste
Spare parts list
Liste des pièces de rechange
Lista parti di ricambio
Onderdelenlijst
Catálogo de peças de substituição

NR.615/2.2 - 7719002731

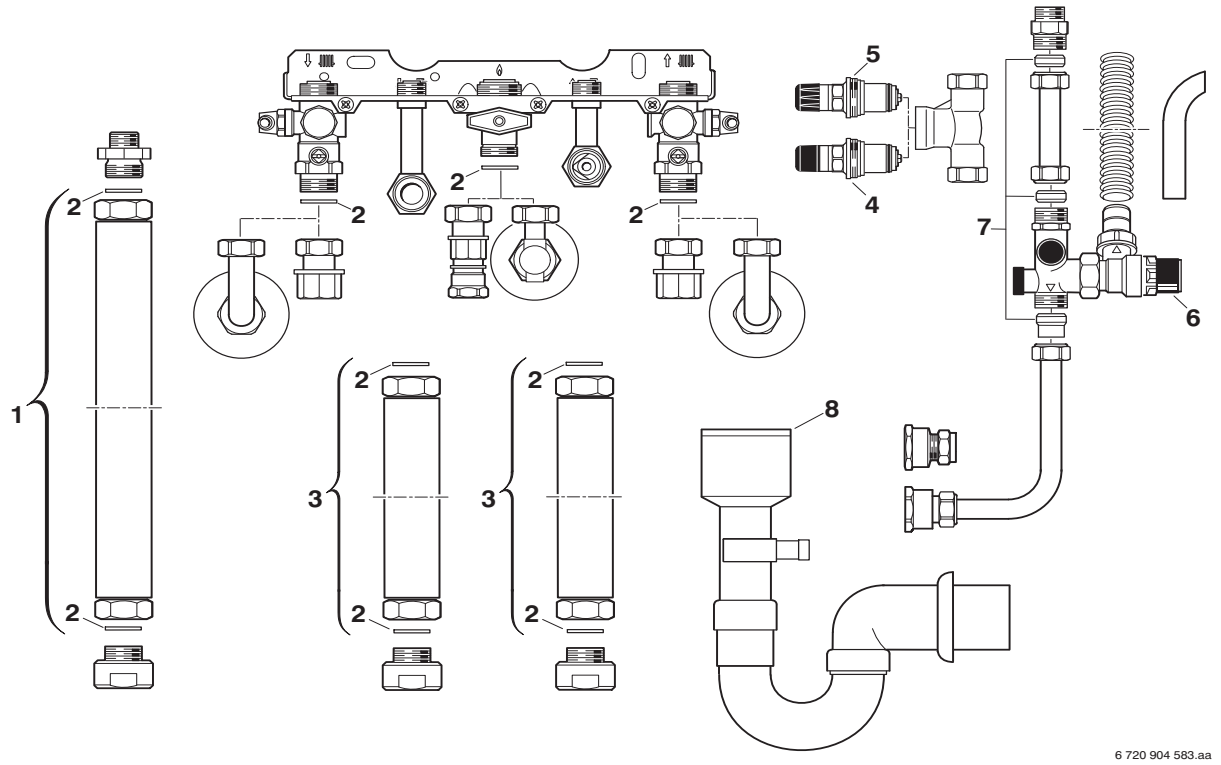

Pos	Bestell-Nr.	Bezeichnung	Description	Dénomination	Descrizione	Benaming	Designação	PG
1	**8 710 703 185 0**	Flexschlauch 3/4",350mm	Flexible tube 3/4",350mm	Tuyau flexible 3/4",350mm	Tubo flessibile 3/4",350mm	Flexibleslang 3/4",350mm	Magueira flexível 3/4",350mm	31
2	**8 710 103 043 0**	Dichtscheibe 3/4" (10x)	Fibre washer 23.9 X 17.2 X 1.5 (10x)	Joint 3/4" (10x)	Guarnizione 3/4" (10x)	Afdichting 3/4" (10x)	Anel de vedação 3/4" (10x)	12
3	**8 710 703 184 0**	Flexschlauch 3/4",250mm	Flexible tube 3/4",250mm	Tuyau flexible 3/4",250mm	Tubo flessibile 3/4",250mm	Flexibleslang 3/4",250mm	Magueira flexível 3/4",250mm	30
4	**8 717 405 291 0**	Kartusche	Cartouche	Bouchon plastique	Cartuccia	Binnenwerk	Cartouche	38
5	**8 717 405 292 0**	Kartusche	Cartouche	Bouchon plastique	Cartuccia	Binnenwerk	Cartouche	36
6	**8 717 405 290 0**	Sicherheitsventil 6 bar	Safety relief valve 6 bar	Soupape de sécurité 6 bar	Valvola sicurezza 6 bar	Veiligheidsklep 6 bar	Válvula de segurança 6 bar	35
7	**8 713 305 790 0**	Klemmringsatz	Olive-Set	Bicône	Anello	Klemring	Bicone	21
8	**7 719 000 763**	NR.432 Trichtersyphon	NR.432 TRICHTERSIPH.170X130X90	Siphon Stellis (acc.n°432)	NR.432	NR.432	Sifão de funil	
	8 710 735 076 0	Kondensatablauf	Condensation drainage	Evacuation des condensats	Condense uscita	Condensafvoer	Descarga de condensados	13

For:

Ersatzteilliste Spare parts list Liste des pièces de rechange Lista parti di ricambio Onderdelenlijst Catálogo de peças de substituição	**NR.616 - 7719001355**

Kein Bild vorhanden

No picture available

6720904170.AA

Pos	Bestell-Nr.	Bezeichnung	Description	Dénomination	Descrizione	Benaming	Designação	PG
	7 719 000 705	NR.414 Rückflussverhind.	NR.414 RÜCKFLUSSVERHIND.	NR.414 Clapet anti-retour	NR.414	NR.414	ACESSÓRIO NR.414	
	8 713 305 434 0	Doppelnippel	Barrel nipple	Raccord	Nipples doppio	Dubbel nippel	Bocal duplo	19
	8 713 305 540 0	Anschlussstück	Connector	Raccord	Raccordo di collegamento	Aansluit stuk	Peça de ligação	28

For:

Ersatzteilliste
Spare parts list
Liste des pièces de rechange
Lista parti di ricambio
Onderdelenlijst
Catálogo de peças de substituição

NR.616/1 - 7719001653

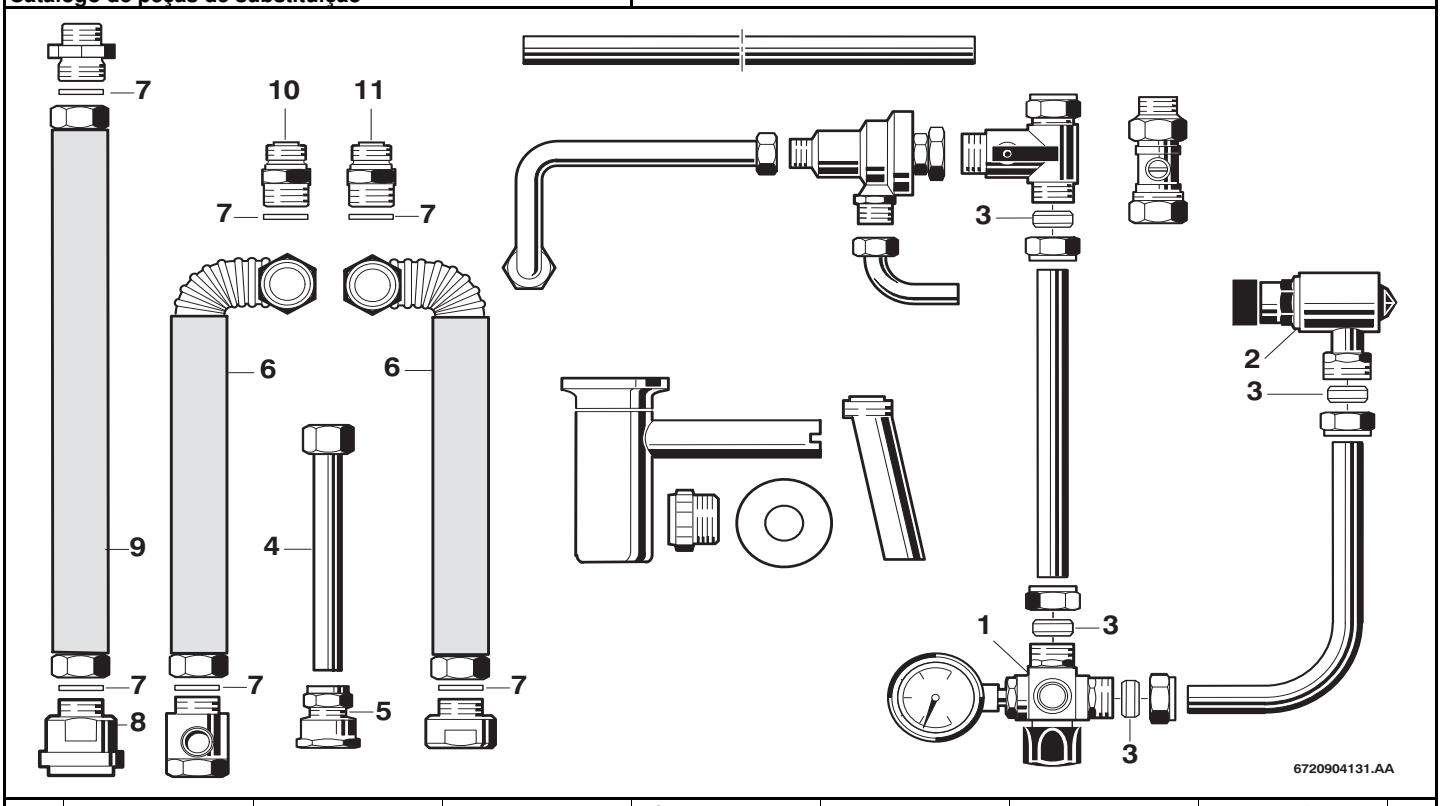

Pos	Bestell-Nr.	Bezeichnung	Description	Dénomination	Descrizione	Benaming	Designação	PG
1	**8 717 405 158 0**	Verteiler	Distributor	Raccord	Distributore	Kortsluitleiding	Flange de distribuição	39
2	**8 717 405 160 0**	Sicherheitsventil	Safety relief valve	Soupape de sécurité	Valvola sicurezza	Veiligheidsklep	Válvula de segurança	34
3	**8 710 206 031 0**	Klemmring (10x)	Olive (10x)	Bicône (10x)	Anello (10x)	Klemring (10x)	Bicone (10x)	19
4	**8 713 305 540 0**	Anschlussstück	Connector	Raccord	Raccordo di collegamento	Aansluit stuk	Peça de ligação	28
5	**8 713 305 334 0**	Verschraubung	Connection union	Raccord	Raccordo	Koppeling	União roscada	18
6	**8 710 715 890 0**	Schlauch	Hose	Flexible	Tubo flessibile	Slang	Ligação de mangueira	35
7	**8 710 103 043 0**	Dichtscheibe 3/4" (10x)	Fibre washer 23.9 X 17.2 X 1.5 (10x)	Joint 3/4" (10x)	Guarnizione 3/4" (10x)	Afdichting 3/4" (10x)	Anel de vedação 3/4" (10x)	12
9	**8 710 715 892 0**	Verbindungsrohr warm	Connection_Pipe hot	Tube sortie sanitaire	Raccordo caldo	Verbindingspijp warm	Tubo de ligação de água quente	35
10	**8 713 305 434 0**	Doppelnippel	Barrel nipple	Raccord	Nipples doppio	Dubbel nippel	Bocal duplo	19
11	**7 719 000 705**	NR.414 Rückflussverhind.	NR.414 RÜCKFLUSSVERHIND.	NR.414 Clapet anti-retour	NR.414	NR.414	ACESSÓRIO NR.414	

For:

Ersatzteilliste
Spare parts list
Liste des pièces de rechange
Lista parti di ricambio
Onderdelenlijst
Catálogo de peças de substituição

NR.616/3 - 7719001941

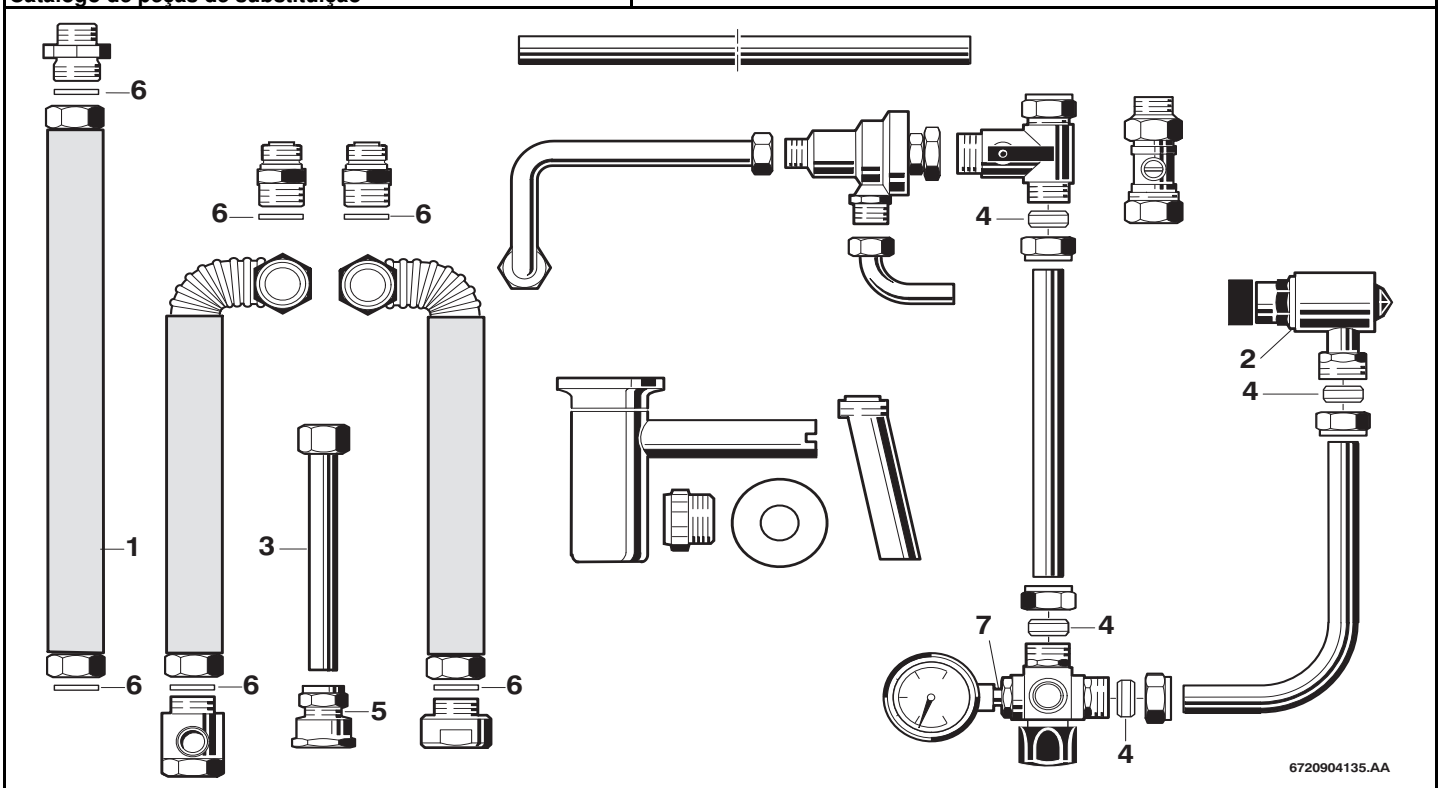

Pos	Bestell-Nr.	Bezeichnung	Description	Dénomination	Descrizione	Benaming	Designação	PG
1	**8 710 715 892 0**	Verbindungsrohr warm	Connection_Pipe hot	Tube sortie sanitaire	Raccordo caldo	Verbindingspijp warm	Tubo de ligação de água quente	35
2	**8 717 405 160 0**	Sicherheitsventil	Safety relief valve	Soupape de sécurité	Valvola sicurezza	Veiligheidsklep	Válvula de segurança	34
3	**8 713 305 540 0**	Anschlussstück	Connector	Raccord	Raccordo di collegamento	Aansluit stuk	Peça de ligação	28
4	**8 710 206 031 0**	Klemmring (10x)	Olive (10x)	Bicône (10x)	Anello (10x)	Klemring (10x)	Bicone (10x)	19
5	**8 713 305 334 0**	Verschraubung	Connection union	Raccord	Raccordo	Koppeling	União roscada	18
6	**8 710 103 043 0**	Dichtscheibe 3/4" (10x)	Fibre washer 23.9 X 17.2 X 1.5 (10x)	Joint 3/4" (10x)	Guarnizione 3/4" (10x)	Afdichting 3/4" (10x)	Anel de vedação 3/4" (10x)	12
7	**8 713 305 434 0**	Doppelnippel	Barrel nipple	Raccord	Nipples doppio	Dubbel nippel	Bocal duplo	19

For:

Ersatzteilliste
Spare parts list
Liste des pièces de rechange
Lista parti di ricambio
Onderdelenlijst
Catálogo de peças de substituição

NR.616/4 - 7719002260

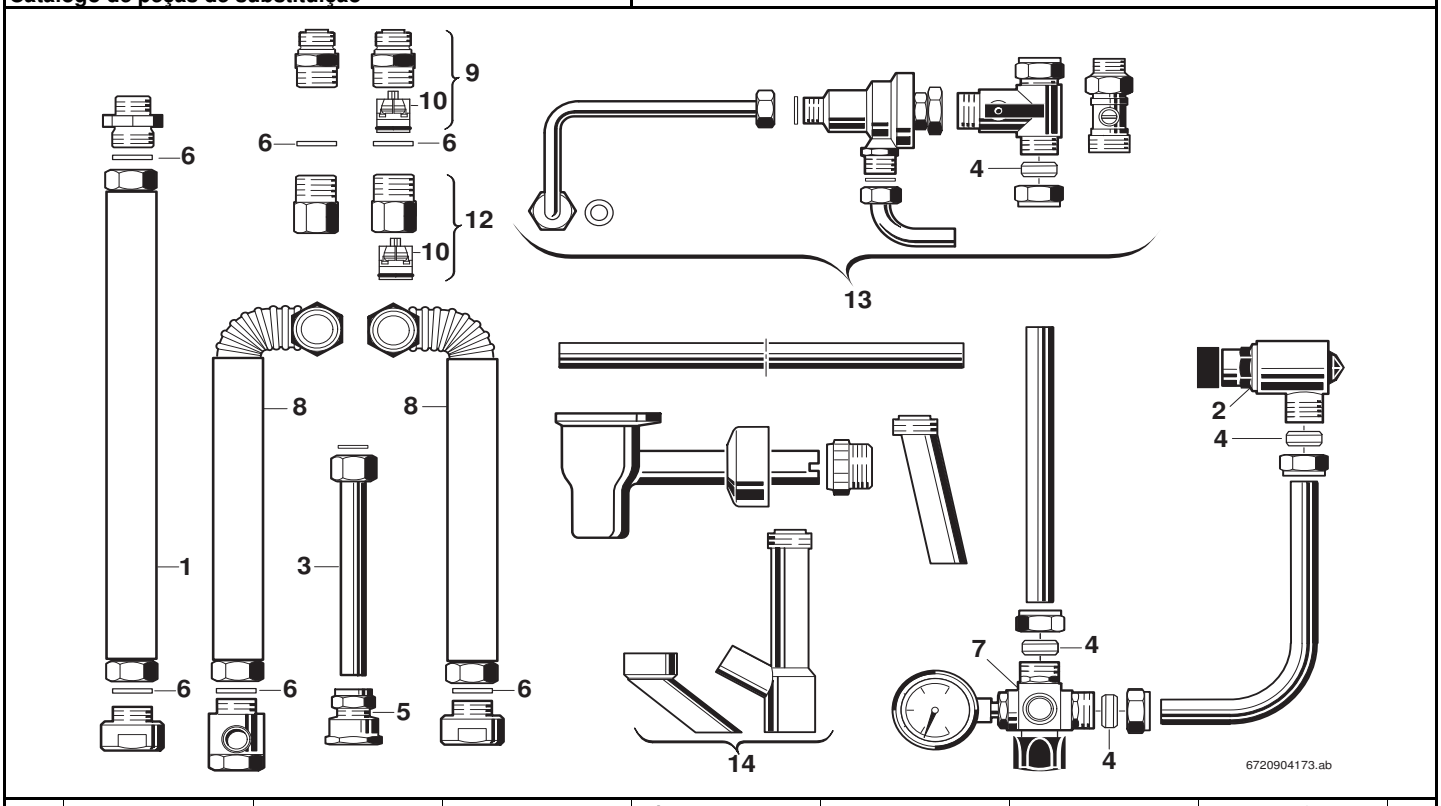

Pos	Bestell-Nr.	Bezeichnung	Description	Dénomination	Descrizione	Benaming	Designação	PG
1	**8 710 715 892 0**	Verbindungsrohr warm	Connection_Pipe hot	Tube sortie sanitaire	Raccordo caldo	Verbindingspijp warm	Tubo de ligação de água quente	35
2	**8 717 405 160 0**	Sicherheitsventil	Safety relief valve	Soupape de sécurité	Valvola sicurezza	Veiligheidsklep	Válvula de segurança	34
3	**8 713 305 540 0**	Anschlussstück	Connector	Raccord	Raccordo di collegamento	Aansluit stuk	Peça de ligação	28
4	**8 710 206 031 0**	Klemmring (10x)	Olive (10x)	Bicône (10x)	Anello (10x)	Klemring (10x)	Bicone (10x)	19
5	**8 713 305 334 0**	Verschraubung	Connection union	Raccord	Raccordo	Koppeling	União roscada	18
6	**8 710 103 043 0**	Dichtscheibe 3/4" (10x)	Fibre washer 23.9 X 17.2 X 1.5 (10x)	Joint 3/4" (10x)	Guarnizione 3/4" (10x)	Afdichting 3/4" (10x)	Anel de vedação 3/4" (10x)	12
7	**8 717 405 158 0**	Verteiler	Distributor	Raccord	Distributore	Kortsluitleiding	Flange de distribuição	39
8	**8 710 715 890 0**	Schlauch	Hose	Flexible	Tubo flessibile	Slang	Ligação de mangueira	35
9	**7 719 000 705**	NR.414 Rückflussverhind.	NR.414 RÜCKFLUSSVERHIND.	NR.414 Clapet anti-retour	NR.414	NR.414	ACESSÓRIO NR.414	
10	**8 718 505 020 0**	Rückflußverhinderer	Swing check valve	Clapet anti-retour	Ritorno di blocco	Terugslagventiel	Válvula de retenção	17
12	**8 718 505 040 0**	Adapter mit RV	Adapter	Adaptateur	Adattore	Adapter	Adaptador	26
13	**7 719 001 655**	Fülleinrichtung	FÜLLEINRICHTUNG	Fülleinrichtung	Fülleinrichtung			
14	**8 713 305 530 0**	Ablaufrohr	Drainage pipe	Conduit d´évacuation	Raccordo uscita	Condensafvoer	Tubo de saida	21

For:

Ersatzteilliste Spare parts list Liste des pièces de rechange Lista parti di ricambio Onderdelenlijst Catálogo de peças de substituição	**NR.618 - 7719001357**

Kein Bild vorhanden

No picture available

6720904170.AA

Pos	Bestell-Nr.	Bezeichnung	Description	Dénomination	Descrizione	Benaming	Designação	PG
	8 710 206 031 0	Klemmring (10x)	Olive (10x)	Bicône (10x)	Anello (10x)	Klemring (10x)	Bicone (10x)	19

For:

Ersatzteilliste Spare parts list Liste des pièces de rechange Lista parti di ricambio Onderdelenlijst Catálogo de peças de substituição	**NR.618/1 - 7719002803**

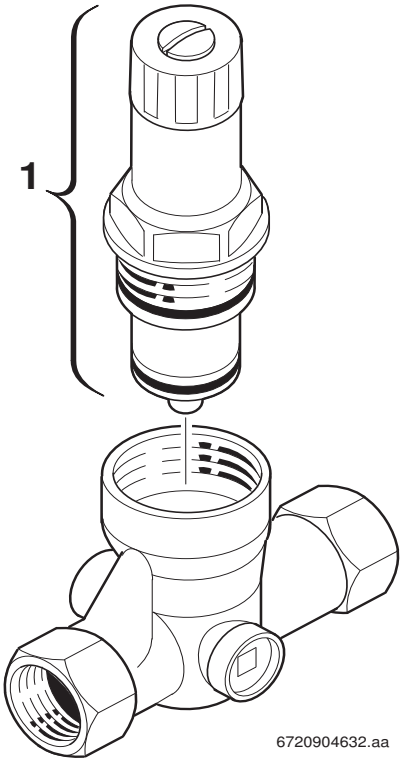

Pos	Bestell-Nr.	Bezeichnung	Description	Dénomination	Descrizione	Benaming	Designação	PG
1	**8 717 405 291 0**	Kartusche	Cartouche	Bouchon plastique	Cartuccia	Binnenwerk	Cartouche	38
For:								

Ersatzteilliste Spare parts list Liste des pièces de rechange Lista parti di ricambio Onderdelenlijst Catálogo de peças de substituição	**NR.619 - 7719001358**

Für dieses Erzeugnis gibt es keine Ersatzteile
No spare parts available for this product
Aucune pièce détachée disponible pour ce produit
Não existem peças de substituição disponíveis para este produto
Per questo prodotto non sono piú disponibili parti di ricambio
Bu mamul için Yedek parça mevcut degildir

6720904352.AA

Pos	Bestell-Nr.	Bezeichnung	Description	Dénomination	Descrizione	Benaming	Designação	PG
	8 710 000 000 0	Keine Ersatzteile verfügbar	No spare parts available	Aucune pièce détachée disponible	Non disponibili parti di ricambio	No spare parts available	Não peças de substituição disponíveis	

For:

Ersatzteilliste Spare parts list Liste des pièces de rechange Lista parti di ricambio Onderdelenlijst Catálogo de peças de substituição	**NR.619/C1 - 7719002031**

Für dieses Erzeugnis gibt es keine Ersatzteile
No spare parts available for this product
Aucune pièce détachée disponible pour ce produit
Não existem peças de substituição disponíveis para este produto
Per questo prodotto non sono piú disponibili parti di ricambio
Bu mamul için Yedek parça mevcut degildir

6720904352.AA

Pos	Bestell-Nr.	Bezeichnung	Description	Dénomination	Descrizione	Benaming	Designação	PG
	8 710 000 000 0	Keine Ersatzteile verfügbar	No spare parts available	Aucune pièce détachée disponible	Non disponibili parti di ricambio	No spare parts available	Não peças de substituição disponíveis	

For:

Ersatzteilliste Spare parts list Liste des pièces de rechange Lista parti di ricambio Onderdelenlijst Catálogo de peças de substituição	**NR.620 - 7719001359**

Kein Bild vorhanden

No picture available

6720904170.AA

Pos	Bestell-Nr.	Bezeichnung	Description	Dénomination	Descrizione	Benaming	Designação	PG
	8 710 206 031 0	Klemmring (10x)	Olive (10x)	Bicône (10x)	Anello (10x)	Klemring (10x)	Bicone (10x)	19

For:

Ersatzteilliste Spare parts list Liste des pièces de rechange Lista parti di ricambio Onderdelenlijst Catálogo de peças de substituição	**NR.620/1 - 7719002804**

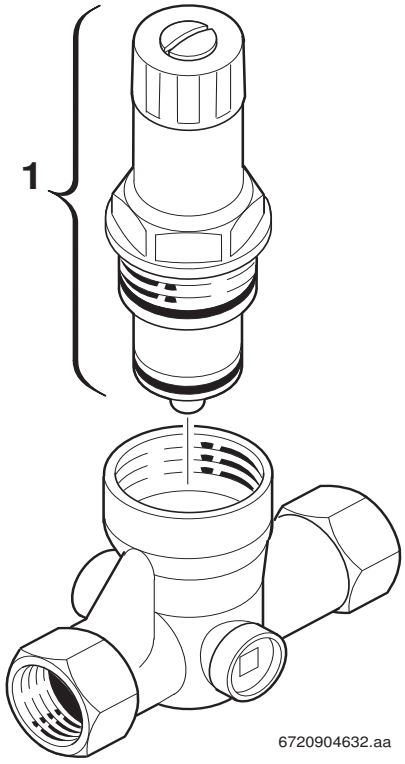

Pos	Bestell-Nr.	Bezeichnung	Description	Dénomination	Descrizione	Benaming	Designação	PG
1	**8 717 405 292 0**	Kartusche	Cartouche	Bouchon plastique	Cartuccia	Binnenwerk	Cartouche	36

For:

Ersatzteilliste Spare parts list Liste des pièces de rechange Lista parti di ricambio Onderdelenlijst Catálogo de peças de substituição	**NR.623 - 7719001344**

Kein Bild vorhanden

No picture available

6720904170.AA

Pos	Bestell-Nr.	Bezeichnung	Description	Dénomination	Descrizione	Benaming	Designação	PG
	8 710 715 859 0	Verbindungsrohr	Connecting pipe	Tube de raccordement	Raccordo	Verbindingspijp	Tubo de água	36
	8 711 304 400 0	Halter	Fixing bracket	Support	Angolare	Steunbeugel	Suporte de fixação	11
	8 714 401 551 0	Kodierstecker (4,6,10)	Code plug (4,6,10)	CI de codage (4,6,10)	Spina codifica (4,6,10)	Codeer stekker (4,6,10)	Ficha codificadora (4,6,10)	30
	8 714 401 901 0	Kabel	Cable	Faisceau	Cablaggio	Kabel	Cabo de ligação	15
	8 714 500 054 0	Temperaturfühler	Temperature sensor	Sonde de temperature	Sensore termometrico	Temperatuurvoeler	Sonda de temperatura	25
	8 717 406 034 0	Differenzdruckschalter	Pressure differential	Pressostat	Interruttore differenziale	Drukverschilschakelaar	Pressostato	40
	8 748 300 281 0	Grundmodul	Printed circuit	Circuit imprimé	Modulo base	Print	Placa electrónica	53

For:

Ersatzteilliste Spare parts list Liste des pièces de rechange Lista parti di ricambio Onderdelenlijst Catálogo de peças de substituição	**NR.624 - 7719001345**

Kein Bild vorhanden

No picture available

6720904170.AA

Pos	Bestell-Nr.	Bezeichnung	Description	Dénomination	Descrizione	Benaming	Designação	PG
	8 710 103 045 0	Dichtscheibe 1/2" (10x)	Washer 18.6 X 13.5 X 1.5 (10x)	Joint 1/2" (10x)	Guarnizione 1/2" (10x)	Afdichting 1/2" (10x)	Anel de vedação 1/2" (10x)	11
	8 710 715 863 0	Verbindungsrohr	Connecting pipe	Tube de raccordement	Raccordo	Verbindingspijp	Tubo de ligação água quente	37
	8 714 401 662 0	Kodierstecker (48,50,56)	Code plug (48, 50, 56)	Cl de codage (48, 50, 56)	Spina codifica (48, 50, 56)	Codeer stekker (48, 50, 56)	Ficha codificadora (48, 50, 56)	18
	8 714 401 901 0	Kabel	Cable	Faisceau	Cablaggio	Kabel	Cabo de ligação	15
	8 714 500 054 0	Temperaturfühler	Temperature sensor	Sonde de temperature	Sensore termometrico	Temperatuurvoeler	Sonda de temperatura	25
	8 748 300 283 0	Grundmodul	Printed circuit	Circuit imprimé	Modulo base	Print	Printed circuit	53

For:

Ersatzteilliste Spare parts list Liste des pièces de rechange Lista parti di ricambio Onderdelenlijst Catálogo de peças de substituição	**NR.625 - 7719001346**

Kein Bild vorhanden

No picture available

6720904170.AA

Pos	Bestell-Nr.	Bezeichnung	Description	Dénomination	Descrizione	Benaming	Designação	PG
	8 710 103 045 0	Dichtscheibe 1/2" (10x)	Washer 18.6 X 13.5 X 1.5 (10x)	Joint 1/2" (10x)	Guarnizione 1/2" (10x)	Afdichting 1/2" (10x)	Anel de vedação 1/2" (10x)	11
	8 710 715 859 0	Verbindungsrohr	Connecting pipe	Tube de raccordement	Raccordo	Verbindingspijp	Tubo de água	36
	8 714 401 553 0	Kodierstecker (2, 8)	Code plug (2, 8)	CI de codage (2, 8)	Spina codifica (2, 8)	Codeer stekker (2, 8)	Ficha codificadora (2, 8)	28
	8 714 401 901 0	Kabel	Cable	Faisceau	Cablaggio	Kabel	Cabo de ligação	15
	8 714 500 054 0	Temperaturfühler	Temperature sensor	Sonde de temperature	Sensore termometrico	Temperatuurvoeler	Sonda de temperatura	25

For:

Ersatzteilliste Spare parts list Liste des pièces de rechange Lista parti di ricambio Onderdelenlijst Catálogo de peças de substituição	**NR.626 - 7719001347**

Kein Bild vorhanden

No picture available

6720904170.AA

Pos	Bestell-Nr.	Bezeichnung	Description	Dénomination	Descrizione	Benaming	Designação	PG
	8 710 103 045 0	Dichtscheibe 1/2" (10x)	Washer 18.6 X 13.5 X 1.5 (10x)	Joint 1/2" (10x)	Guarnizione 1/2" (10x)	Afdichting 1/2" (10x)	Anel de vedação 1/2" (10x)	11
	8 710 715 863 0	Verbindungsrohr	Connecting pipe	Tube de raccordement	Raccordo	Verbindingspijp	Tubo de ligação água quente	37
	8 714 401 901 0	Kabel	Cable	Faisceau	Cablaggio	Kabel	Cabo de ligação	15
	8 714 500 054 0	Temperaturfühler	Temperature sensor	Sonde de temperature	Sensore termometrico	Temperatuurvoeler	Sonda de temperatura	25
	8 748 300 283 0	Grundmodul	Printed circuit	Circuit imprimé	Modulo base	Print	Printed circuit	53

For:

Ersatzteilliste Spare parts list Liste des pièces de rechange Lista parti di ricambio Onderdelenlijst Catálogo de peças de substituição	**NR.627 - 7719001316**

Für dieses Erzeugnis gibt es keine Ersatzteile
No spare parts available for this product
Aucune pièce détachée disponible pour ce produit
Não existem peças de substituição disponíveis para este produto
Per questo prodotto non sono piú disponibili parti di ricambio
Bu mamul için Yedek parça mevcut degildir

6720904352.AA

Pos	Bestell-Nr.	Bezeichnung	Description	Dénomination	Descrizione	Benaming	Designação	PG
	8 710 000 000 0	Keine Ersatzteile verfügbar	No spare parts available	Aucune pièce détachée disponible	Non disponibili parti di ricambio	No spare parts available	Não peças de substituição disponíveis	

For:

Ersatzteilliste Spare parts list Liste des pièces de rechange Lista parti di ricambio Onderdelenlijst Catálogo de peças de substituição	**NR.632 - 7719001331**

Für dieses Erzeugnis gibt es keine Ersatzteile
No spare parts available for this product
Aucune pièce détachée disponible pour ce produit
Não existem peças de substituição disponíveis para este produto
Per questo prodotto non sono piú disponibili parti di ricambio
Bu mamul için Yedek parça mevcut degildir

6720904352.AA

Pos	Bestell-Nr.	Bezeichnung	Description	Dénomination	Descrizione	Benaming	Designação	PG
	8 710 000 000 0	Keine Ersatzteile verfügbar	No spare parts available	Aucune pièce détachée disponible	Non disponibili parti di ricambio	No spare parts available	Não peças de substituição disponíveis	

For:

Ersatzteilliste Spare parts list Liste des pièces de rechange Lista parti di ricambio Onderdelenlijst Catálogo de peças de substituição	**NR.633 - 7719001332**

Für dieses Erzeugnis gibt es keine Ersatzteile
No spare parts available for this product
Aucune pièce détachée disponible pour ce produit
Não existem peças de substituição disponíveis para este produto
Per questo prodotto non sono piú disponibili parti di ricambio
Bu mamul için Yedek parça mevcut degildir

6720904352.AA

Pos	Bestell-Nr.	Bezeichnung	Description	Dénomination	Descrizione	Benaming	Designação	PG
	8 710 000 000 0	Keine Ersatzteile verfügbar	No spare parts available	Aucune pièce détachée disponible	Non disponibili parti di ricambio	No spare parts available	Não peças de substituição disponíveis	

For:

Ersatzteilliste
Spare parts list
Liste des pièces de rechange
Lista parti di ricambio
Onderdelenlijst
Catálogo de peças de substituição

NR.656 - 7719001468

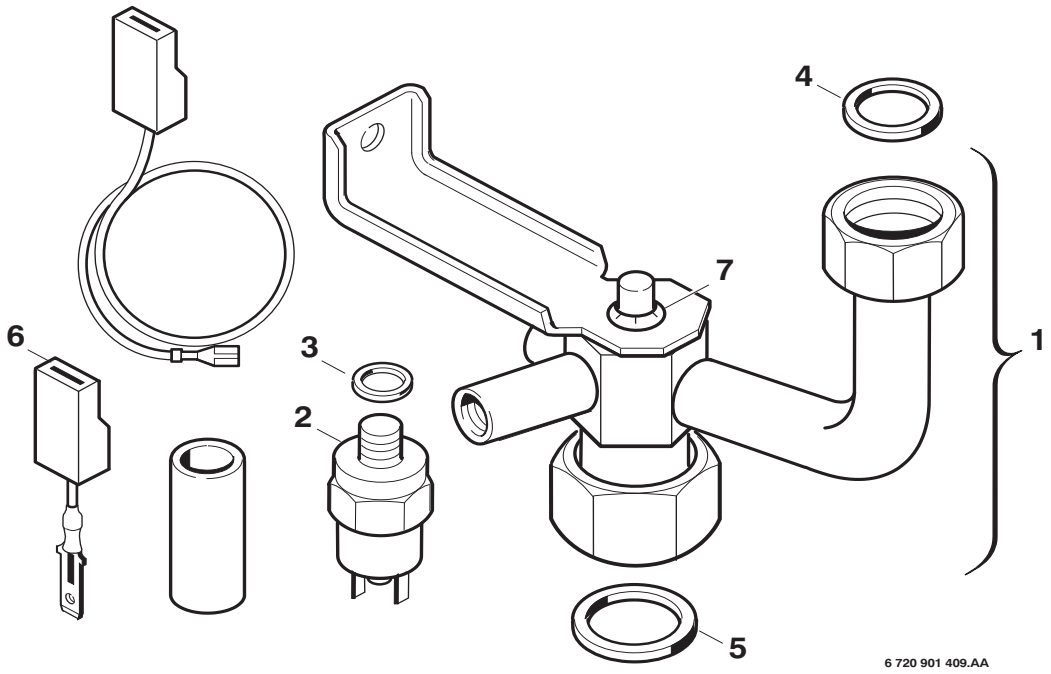

Pos	Bestell-Nr.	Bezeichnung	Description	Dénomination	Descrizione	Benaming	Designação	PG
1	**8 710 725 003 0**	Rücklaufrohr	Return pipe	Tube retour chauffage	Tubazione di ritorno	Retourleiding	Tubo de retorno	35
2	**8 717 406 069 0**	Druckwächter	Pressure sensor	Sonde de pression	Pressostato	Drukwachter	Sonda de pressão	27
3	**8 710 100 161 0**	Dichtscheibe (10x)	Washer (10x)	Joint (10x)	Guarnizione (10x)	Afdichting (10x)	Anel de vedação (10x)	19
4	**8 710 103 043 0**	Dichtscheibe 3/4" (10x)	Fibre washer 23.9 X 17.2 X 1.5 (10x)	Joint 3/4" (10x)	Guarnizione 3/4" (10x)	Afdichting 3/4" (10x)	Anel de vedação 3/4" (10x)	12
5	**8 710 103 046 0**	Dichtscheibe 1" (10x)	Washer 1" (10x)	JOINT 1" (10x) GB152T	Guarnizione (10X)	Afdichting 1" (10x)	Anilha de vedação 1" (10x)	12
6	**8 714 401 928 0**	Adapterkabel	Cable	Câble	Cablaggio di adattamento	Kabelgroep	Cabo adaptador	16
7	**8 700 107 002 0**	Sicherungsscheibe (10x)	Retaining ring (10x)	Circlips (10x)	Rondella (10x)	Borgveering (10x)	Freio de fixação (10x)	12

For:

Ersatzteilliste
Spare parts list
Liste des pièces de rechange
Lista parti di ricambio
Onderdelenlijst
Catálogo de peças de substituição

NR.657 - 7719001469

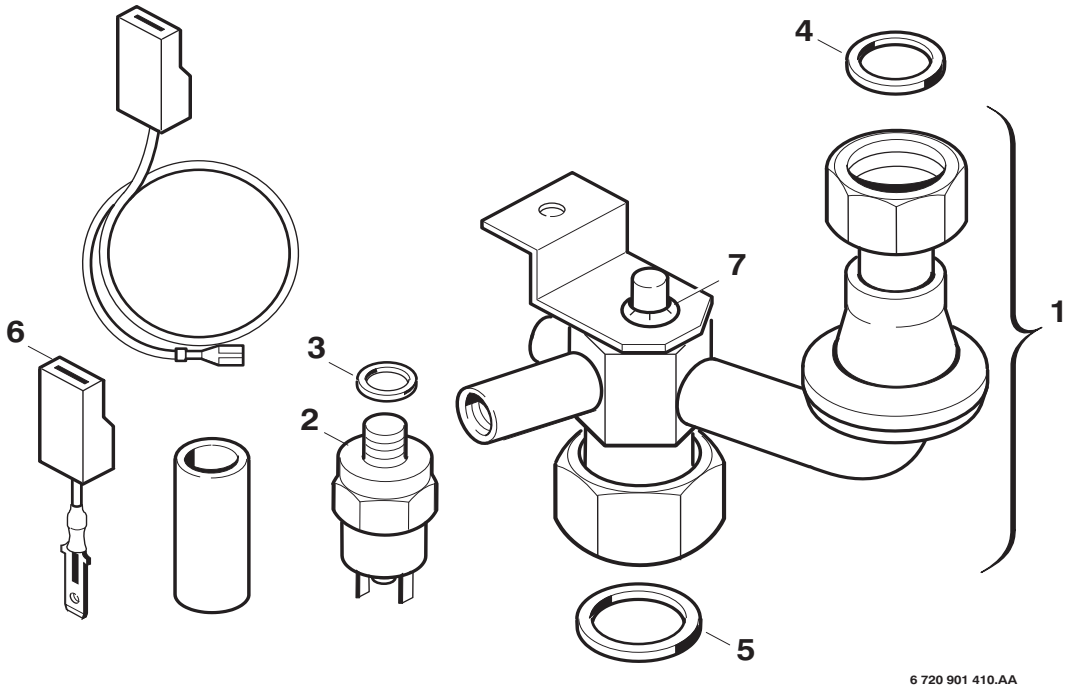

Pos	Bestell-Nr.	Bezeichnung	Description	Dénomination	Descrizione	Benaming	Designação	PG
1	**8 710 725 005 0**	Rücklaufrohr	Return pipe	Tube retour chauffage	Tubazione di ritorno	Retourleiding	Tubo de retorno	36
2	**8 717 406 069 0**	Druckwächter	Pressure sensor	Sonde de pression	Pressostato	Drukwachter	Sonda de pressão	27
3	**8 710 100 161 0**	Dichtscheibe (10x)	Washer (10x)	Joint (10x)	Guarnizione (10x)	Afdichting (10x)	Anel de vedação (10x)	19
4	**8 710 103 043 0**	Dichtscheibe 3/4" (10x)	Fibre washer 23.9 X 17.2 X 1.5 (10x)	Joint 3/4" (10x)	Guarnizione 3/4" (10x)	Afdichting 3/4" (10x)	Anel de vedação 3/4" (10x)	12
5	**8 710 103 046 0**	Dichtscheibe 1" (10x)	Washer 1" (10x)	JOINT 1" (10x) GB152T	Guarnizione (10X)	Afdichting 1" (10x)	Anilha de vedação 1" (10x)	12
6	**8 714 401 928 0**	Adapterkabel	Cable	Câble	Cablaggio di adattamento	Kabelgroep	Cabo adaptador	16
7	**8 700 107 002 0**	Sicherungsscheibe (10x)	Retaining ring (10x)	Circlips (10x)	Rondella (10x)	Borgveering (10x)	Freio de fixação (10x)	12

For:

Ersatzteilliste
Spare parts list
Liste des pièces de rechange
Lista parti di ricambio
Onderdelenlijst
Catálogo de peças de substituição

NR.658 - 7719001470

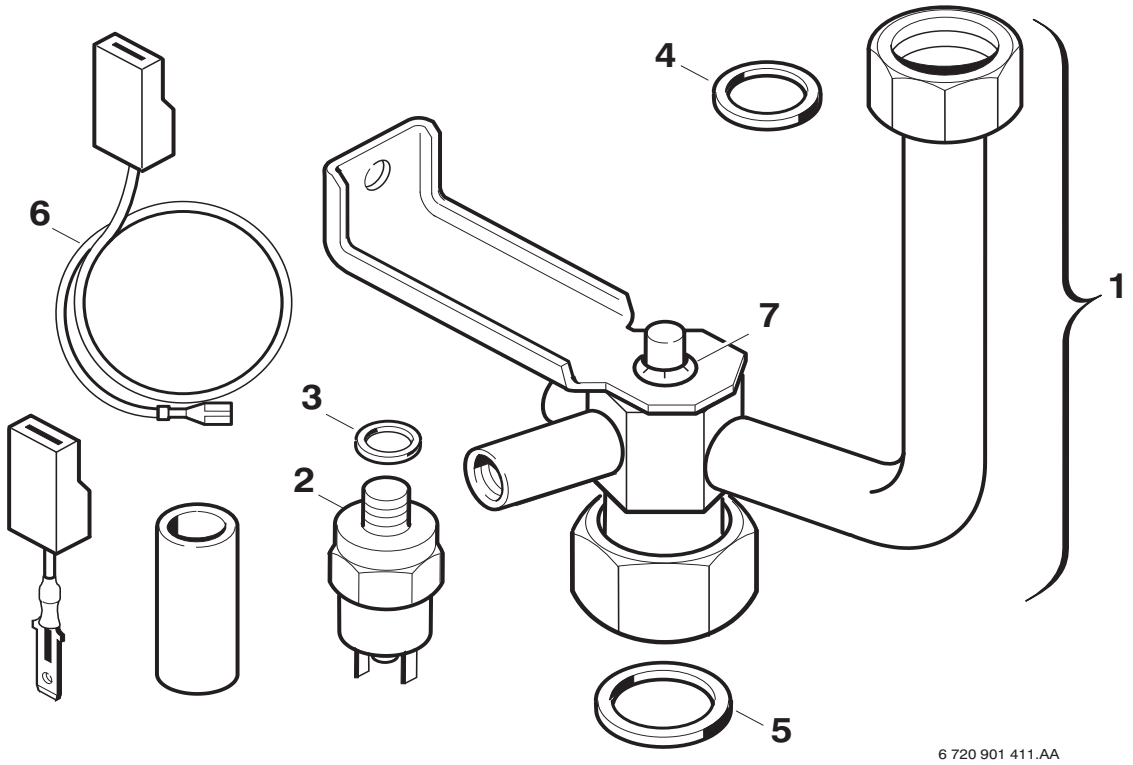

Pos	Bestell-Nr.	Bezeichnung	Description	Dénomination	Descrizione	Benaming	Designação	PG
1	**8 710 725 007 0**	Rücklaufrohr	Return pipe	Tube retour chauffage	Tubazione di ritorno	Retourleiding	Tubo de retorno	35
2	**8 717 406 069 0**	Druckwächter	Pressure sensor	Sonde de pression	Pressostato	Drukwachter	Sonda de pressão	27
3	**8 710 100 161 0**	Dichtscheibe (10x)	Washer (10x)	Joint (10x)	Guarnizione (10x)	Afdichting (10x)	Anel de vedação (10x)	19
4	**8 710 103 043 0**	Dichtscheibe 3/4" (10x)	Fibre washer 23.9 X 17.2 X 1.5 (10x)	Joint 3/4" (10x)	Guarnizione 3/4" (10x)	Afdichting 3/4" (10x)	Anel de vedação 3/4" (10x)	12
5	**8 710 103 046 0**	Dichtscheibe 1" (10x)	Washer 1" (10x)	JOINT 1" (10x) GB152T	Guarnizione (10X)	Afdichting 1" (10x)	Anilha de vedação 1" (10x)	12
6	**8 714 401 928 0**	Adapterkabel	Cable	Câble	Cablaggio di adattamento	Kabelgroep	Cabo adaptador	16
7	**8 700 107 002 0**	Sicherungsscheibe (10x)	Retaining ring (10x)	Circlips (10x)	Rondella (10x)	Borgveering (10x)	Freio de fixação (10x)	12

For:

Ersatzteilliste Spare parts list Liste des pièces de rechange Lista parti di ricambio Onderdelenlijst Catálogo de peças de substituição	**NR.659 - 7719001471**

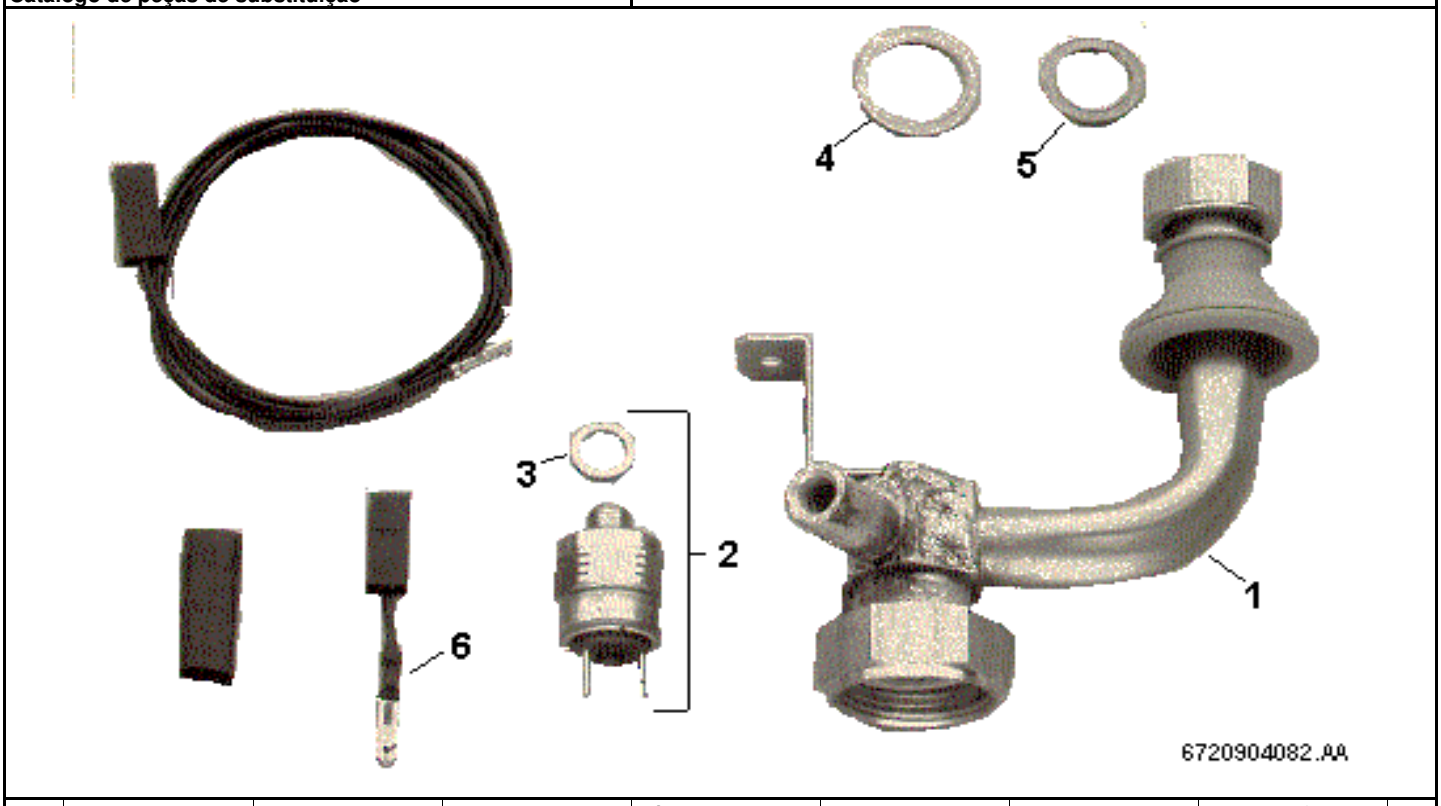

Pos	Bestell-Nr.	Bezeichnung	Description	Dénomination	Descrizione	Benaming	Designação	PG
1	**8 710 725 005 0**	Rücklaufrohr	Return pipe	Tube retour chauffage	Tubazione di ritorno	Retourleiding	Tubo de retorno	36
2	**8 717 406 069 0**	Druckwächter	Pressure sensor	Sonde de pression	Pressostato	Drukwachter	Sonda de pressão	27
3	**8 710 100 161 0**	Dichtscheibe (10x)	Washer (10x)	Joint (10x)	Guarnizione (10x)	Afdichting (10x)	Anel de vedação (10x)	19
4	**8 710 103 046 0**	Dichtscheibe 1" (10x)	Washer 1" (10x)	JOINT 1" (10x) GB152T	Guarnizione (10X)	Afdichting 1" (10x)	Anilha de vedação 1" (10x)	12
5	**8 710 103 043 0**	Dichtscheibe 3/4" (10x)	Fibre washer 23.9 X 17.2 X 1.5 (10x)	Joint 3/4" (10x)	Guarnizione 3/4" (10x)	Afdichting 3/4" (10x)	Anel de vedação 3/4" (10x)	12
6	**8 714 401 928 0**	Adapterkabel	Cable	Câble	Cablaggio di adattamento	Kabelgroep	Cabo adaptador	16

For:

Ersatzteilliste
Spare parts list
Liste des pièces de rechange
Lista parti di ricambio
Onderdelenlijst
Catálogo de peças de substituição

NR.661 - 7719001326

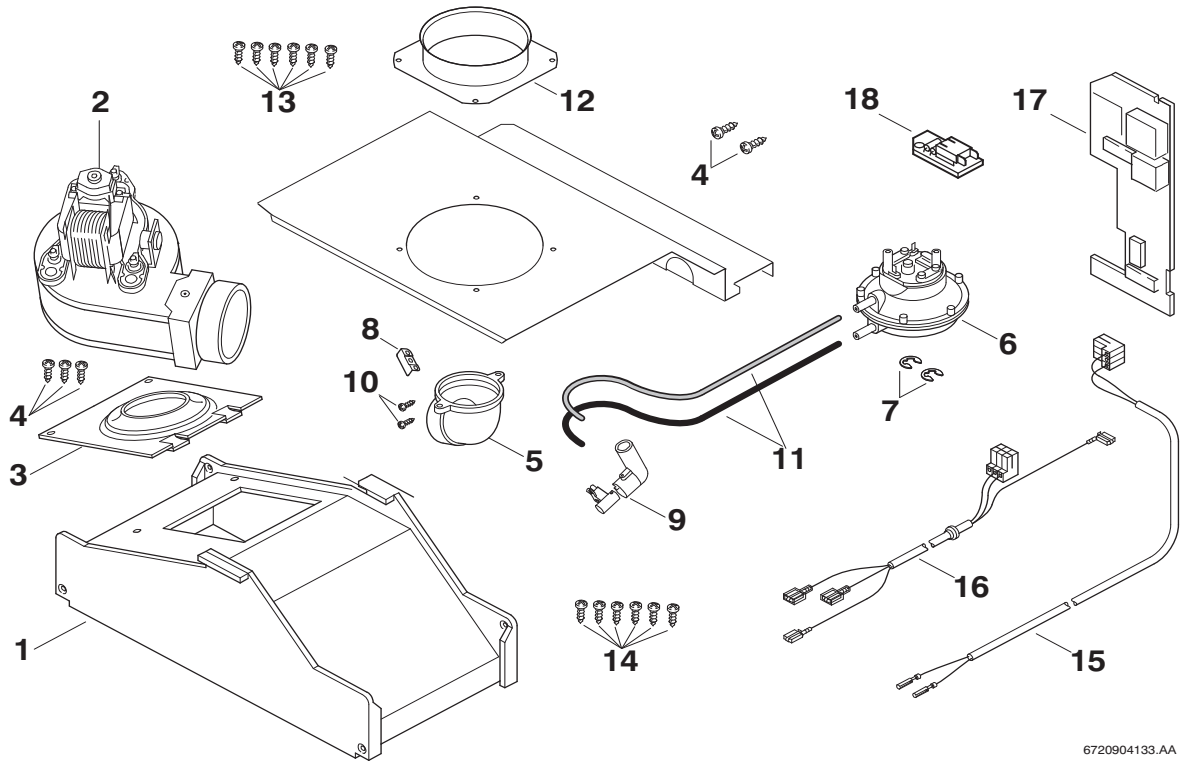

Pos	Bestell-Nr.	Bezeichnung	Description	Dénomination	Descrizione	Benaming	Designação	PG
1	**8 715 505 548 0**	Abgassammler	Flue gas collector	Coupe tirage antirefouleur	Cappa fumi	Valwindafleider	Colector de gases de combustão	29
2	**8 717 204 166 0**	Gebläse	Centrifugal blower	Ventilateur	Ventilatore	Ventilador	Ventilador	49
3	**8 715 505 549 0**	Abgasdeckel	Flue gas elbow	Coude d´evacuation	Coperchio fumi	Afvoerdeksel	Tampa	14
4	**2 910 612 424 0**	Schraube (10x)	Screw no8x3/8" phillips (10x)	Vis (10x)	Vite (10x)	Schroef (10x)	Parafuso (10x)	11
5	**8 715 705 060 0**	Anschlusskrümmer	Pipe fitting	Tubulure	Bocchetta di collegamento	Aansluitbocht	Casquilho de ligação	31
6	**8 717 406 050 0**	Differenzdruckschalter	Pressure differential	Pressostat	Interruttore differenziale	Drukverschilschakelaar	Pressostato	38
7	**8 740 107 036 0**	Sicherungsscheibe (10x)	Retaining ring (10x)	Circlips (10x)	Rondella (10x)	Borgveering (10x)	Freio de fixação (10x)	11
8	**8 711 300 026 0**	Lasche (10x)	Fixing bracket (10x)	Support (10x)	Passante tenuta (10x)	Klembeugel (10x)	Alheta (10x)	19
9	**8 712 305 050 0**	Differenzdruckabnahme	Differential pressure line	Conduite de pression différent.	Raccordo pressostato	Drukverschilvoeler	Sonda pressostato diferencial	13
10	**2 910 612 410 0**	Schraube (10x)	Screw 6 x 9.5 pan head (10x)	Vis (10x)	Vite (10x)	Schroef (10x)	Parafuso (10x)	11
11	**8 710 703 092 0**	Schlauchsatz	Set of hose	Sachet de tuyau	Tubetto	Slangenset	Conjunto de mangueiras	14
12	**8 715 504 315 0**	Abgasstutzen Ø125	Exhaust pipe union Ø125	Buse Dia Ø125	Terminale condotto Ø125	Rookgasafvoerstuts Ø125	Anel da chaminé Ø125	21
13	**2 918 140 417 0**	Schraube (10x)	Screw (10x)	Vis (10x)	Vite (10x)	Schroef (10x)	Parafuso (10x)	11
14	**2 910 612 432 0**	Schraube BZ 4,8x13 (10x)	Screw tapping no10 x 13 pan head	Vis BZ 4,8x13 (10x)	Vite BZ 4,8x13 (10x)	Schroef BZ 4,8x13 (10x)	Parafuso BZ 4,8x13 (10x)	11
15	**8 714 401 763 0**	Kabel	Cable	Faisceau	Cablaggio	Kabel	Cabo de ligação	18
16	**8 714 402 204 0**	Kabel	Cable	Faisceau	Cablaggio	Kabel	Cabo de ligação	25
17	**8 748 300 158 0**	Netzmodul	Printed circuit	Circuit imprimé	Modulo rete	Print	Circuito impresso	43
18	**8 714 401 652 0**	Kodierstecker (40)	Code plug (40)	CI de codage (40)	Spina codifica (40)	Codeer stekker (40)	Ficha codificadora (40)	18

For:

Ersatzteilliste
Spare parts list
Liste des pièces de rechange
Lista parti di ricambio
Onderdelenlijst
Catálogo de peças de substituição

NR.667 - 7719001485

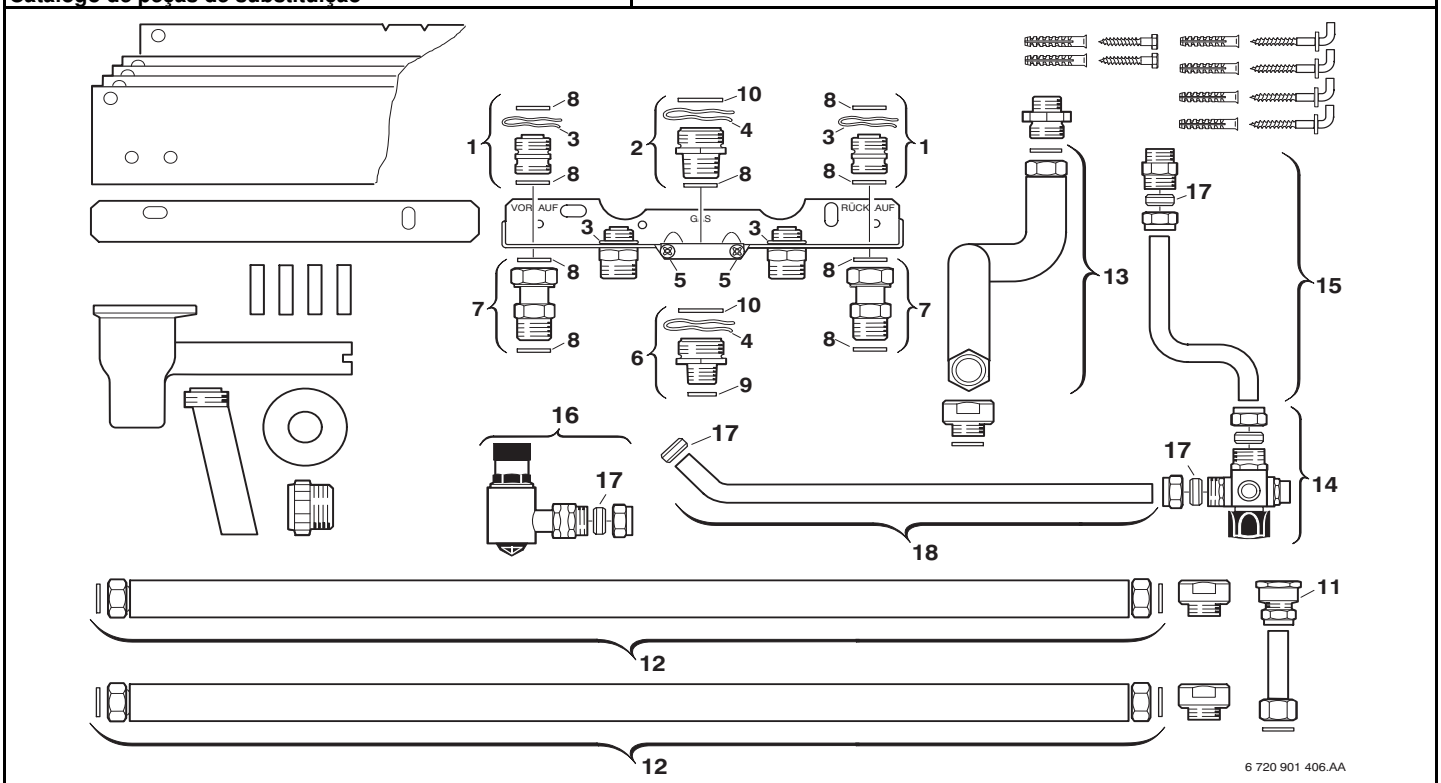

Pos	Bestell-Nr.	Bezeichnung	Description	Dénomination	Descrizione	Benaming	Designação	PG
1	**8 713 305 325 0**	Doppelnippel	Barrel nipple	Raccord	Nipples doppio	Dubbel nippel	Bocal duplo	15
2	**8 713 305 323 0**	Doppelnippel 1"x3/4"	Barrel nipple 1"x3/4"	Raccord 1"x3/4"	Raccordo filettato doppio 1"x3/4"	Dubbel nippel 1"x3/4"	Bocal duplo 1"x3/4"	16
3	**8 714 606 004 0**	Haltefeder (10x)	Wireform spring (10x)	Epingle (10x)	Molla (10x)	Borgveer (10x)	Freio de fixação (10x)	17
4	**8 714 606 002 0**	Haltefeder (10x)	Wireform spring (10x)	Epingle (10x)	Molla (10x)	Borgveer (10x)	Freio de fixação (10x)	17
5	**2 910 614 431 0**	Schraube (10x)	Screw (10x)	Vis (10x)	Vite (10x)	Schroef (10x)	Parafuso (10x)	11
6	**8 713 305 320 0**	Doppelnippel 1"x1/2"	Barrel nipple 1"x1/2"	Raccord 1"x1/2"	Raccordo filettato doppio 1"x1/2"	Dubbel nippel 1"x1/2"	Bocal duplo 1"x1/2"	17
7	**8 713 305 023 0**	Verschraubung	Connection union	Raccord	Raccordo	Koppeling	União roscada	23
8	**8 710 103 043 0**	Dichtscheibe 3/4" (10x)	Fibre washer 23.9 X 17.2 X 1.5 (10x)	Joint 3/4" (10x)	Guarnizione 3/4" (10x)	Afdichting 3/4" (10x)	Anel de vedação 3/4" (10x)	12
9	**8 710 103 045 0**	Dichtscheibe 1/2" (10x)	Washer 18.6 X 13.5 X 1.5 (10x)	Joint 1/2" (10x)	Guarnizione 1/2" (10x)	Afdichting 1/2" (10x)	Anel de vedação 1/2" (10x)	11
10	**8 710 103 014 0**	Dichtscheibe 1" (10x)	Fibre washer 25x30x1.5	Joint 1" (10x)	Guarnizione 1" (10x)	Afdichting 1" (10x)	Anel de vedação 1" (10x)	13
11	**8 713 305 334 0**	Verschraubung	Connection union	Raccord	Raccordo	Koppeling	União roscada	18
12	**8 710 725 026 0**	Schlauch	Hose	Flexible	Tubo flessibile	Slang	Ligação de mangueira	41
13	**8 710 725 027 0**	Flexschlauch	Flexible tube	Tuyau flexible	Tubo flessibile	Flexibleslang	Magueira flexível	40
14	**8 717 405 158 0**	Verteiler	Distributor	Raccord	Distributore	Kortsluitleiding	Flange de distribuição	39
15	**8 710 725 046 0**	Rohr	Pipe	Tube	Tubo	Pijp	Tubo de ligação	34
16	**8 717 405 160 0**	Sicherheitsventil	Safety relief valve	Soupape de sécurité	Valvola sicurezza	Veiligheidsklep	Válvula de segurança	34
17	**8 710 206 031 0**	Klemmring (10x)	Olive (10x)	Bicône (10x)	Anello (10x)	Klemring (10x)	Bicone (10x)	19
18	**8 710 725 025 0**	Verbindungsrohr	Connecting pipe	Tube de raccordement	Raccordo	Verbindingspijp	Tubo de água	35
For:								

Ersatzteilliste
Spare parts list
Liste des pièces de rechange
Lista parti di ricambio
Onderdelenlijst
Catálogo de peças de substituição

NR.671 - 7719001544

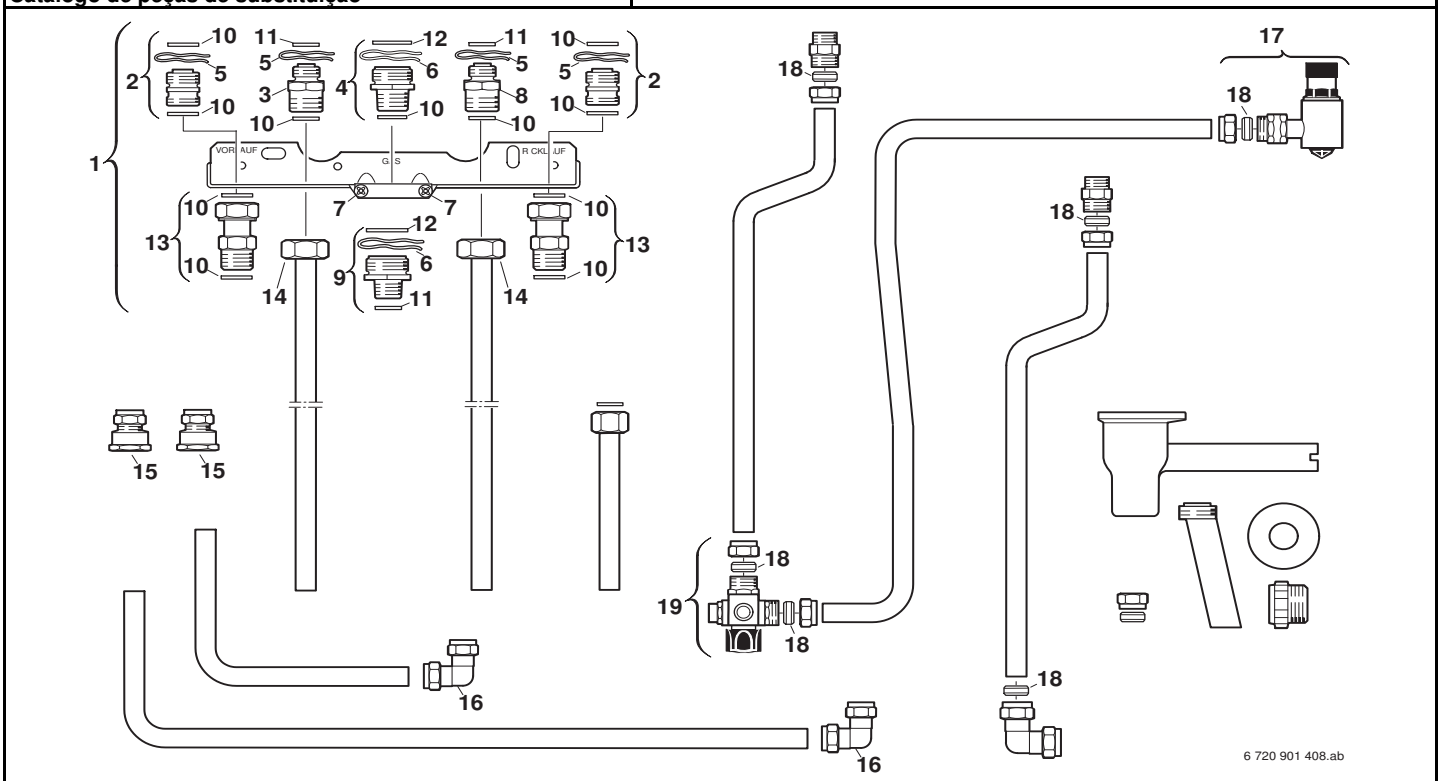

Pos	Bestell-Nr.	Bezeichnung	Description	Dénomination	Descrizione	Benaming	Designação	PG
1	**8 718 005 291 0**	Anschlussplatte	Mounting plate	Plaque de raccordement	Piastra di collegamento	Aansluit plaat	Placa de ligação	43
2	**8 713 305 325 0**	Doppelnippel	Barrel nipple	Raccord	Nipples doppio	Dubbel nippel	Bocal duplo	15
3	**8 713 305 434 0**	Doppelnippel	Barrel nipple	Raccord	Nipples doppio	Dubbel nippel	Bocal duplo	19
4	**8 713 305 323 0**	Doppelnippel 1"x3/4"	Barrel nipple 1"x3/4"	Raccord 1"x3/4"	Raccordo filettato doppio 1"x3/4"	Dubbel nippel 1"x3/4"	Bocal duplo 1"x3/4"	16
5	**8 714 606 004 0**	Haltefeder (10x)	Wireform spring (10x)	Epingle (10x)	Molla (10x)	Borgveer (10x)	Freio de fixação (10x)	17
6	**8 714 606 002 0**	Haltefeder (10x)	Wireform spring (10x)	Epingle (10x)	Molla (10x)	Borgveer (10x)	Freio de fixação (10x)	17
7	**2 910 614 431 0**	Schraube (10x)	Screw (10x)	Vis (10x)	Vite (10x)	Schroef (10x)	Parafuso (10x)	11
8	**7 719 000 705**	NR.414 Rückflussverhind.	NR.414 RÜCKFLUSSVERHIND.	NR.414 Clapet anti-retour	NR.414	NR.414	ACESSÓRIO NR.414	
9	**8 713 305 320 0**	Doppelnippel 1"x1/2"	Barrel nipple 1"x1/2"	Raccord 1"x1/2"	Raccordo filettato doppio 1"x1/2"	Dubbel nippel 1"x1/2"	Bocal duplo 1"x1/2"	17
10	**8 710 103 043 0**	Dichtscheibe 3/4" (10x)	Fibre washer 23.9 X 17.2 X 1.5 (10x)	Joint 3/4" (10x)	Guarnizione 3/4" (10x)	Afdichting 3/4" (10x)	Anel de vedação 3/4" (10x)	12
11	**8 710 103 045 0**	Dichtscheibe 1/2" (10x)	Washer 18.6 X 13.5 X 1.5 (10x)	Joint 1/2" (10x)	Guarnizione 1/2" (10x)	Afdichting 1/2" (10x)	Anel de vedação 1/2" (10x)	11
12	**8 710 103 014 0**	Dichtscheibe 1" (10x)	Fibre washer 25x30x1.5	Joint 1" (10x)	Guarnizione 1" (10x)	Afdichting 1" (10x)	Anel de vedação 1" (10x)	13
13	**8 713 305 023 0**	Verschraubung	Connection union	Raccord	Raccordo	Koppeling	União roscada	23
14	**8 713 301 014 0**	Mutter	Nut	Ecrou	Dado	Moer	Porca de aperto	10
15	**8 713 305 334 0**	Verschraubung	Connection union	Raccord	Raccordo	Koppeling	União roscada	18
16	**8 713 305 371 0**	Verbindungsrohr	Connecting pipe	Tube de raccordement	Raccordo	Verbindingspijp	Tubo de água	20
17	**8 717 405 160 0**	Sicherheitsventil	Safety relief valve	Soupape de sécurité	Valvola sicurezza	Veiligheidsklep	Válvula de segurança	34
18	**8 710 206 031 0**	Klemmring (10x)	Olive (10x)	Bicône (10x)	Anello (10x)	Klemring (10x)	Bicone (10x)	19
19	**8 717 405 158 0**	Verteiler	Distributor	Raccord	Distributore	Kortsluitleiding	Flange de distribuição	39

For:

Ersatzteilliste
Spare parts list
Liste des pièces de rechange
Lista parti di ricambio
Onderdelenlijst
Catálogo de peças de substituição

NR.677 - 7719001480

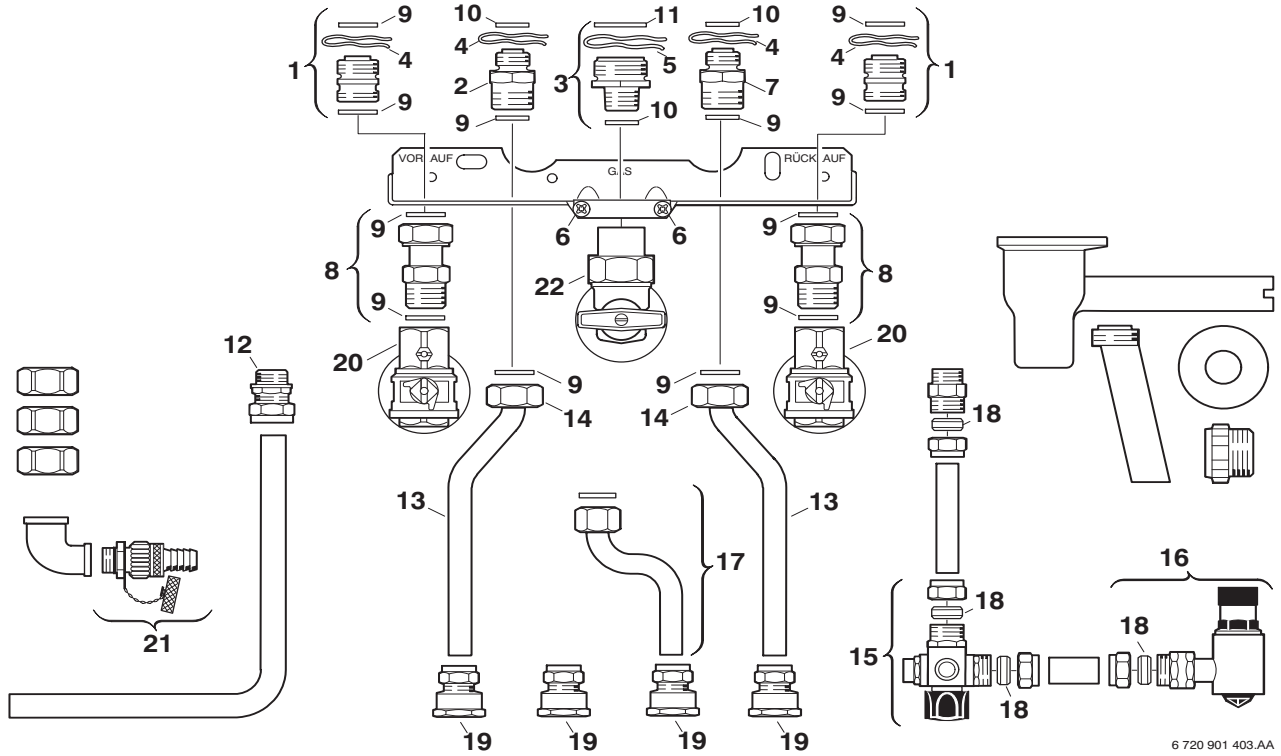

Pos	Bestell-Nr.	Bezeichnung	Description	Dénomination	Descrizione	Benaming	Designação	PG
1	**8 713 305 325 0**	Doppelnippel	Barrel nipple	Raccord	Nipples doppio	Dubbel nippel	Bocal duplo	15
2	**8 713 305 434 0**	Doppelnippel	Barrel nipple	Raccord	Nipples doppio	Dubbel nippel	Bocal duplo	19
3	**8 713 305 320 0**	Doppelnippel 1"x1/2"	Barrel nipple 1"x1/2"	Raccord 1"x1/2"	Raccordo filettato doppio 1"x1/2"	Dubbel nippel 1"x1/2"	Bocal duplo 1"x1/2"	17
4	**8 714 606 004 0**	Haltefeder (10x)	Wireform spring (10x)	Epingle (10x)	Molla (10x)	Borgveer (10x)	Freio de fixação (10x)	17
5	**8 714 606 002 0**	Haltefeder (10x)	Wireform spring (10x)	Epingle (10x)	Molla (10x)	Borgveer (10x)	Freio de fixação (10x)	17
6	**2 910 614 431 0**	Schraube (10x)	Screw (10x)	Vis (10x)	Vite (10x)	Schroef (10x)	Parafuso (10x)	11
7	**7 719 000 705**	NR.414 Rückflussverhind.	NR.414 RÜCKFLUSSVERHIND.	NR.414 Clapet anti-retour	NR.414	NR.414	ACESSÓRIO NR.414	
8	**8 713 305 023 0**	Verschraubung	Connection union	Raccord	Raccordo	Koppeling	União roscada	23
9	**8 710 103 043 0**	Dichtscheibe 3/4" (10x)	Fibre washer 23.9 X 17.2 X 1.5 (10x)	Joint 3/4" (10x)	Guarnizione 3/4" (10x)	Afdichting 3/4" (10x)	Anel de vedação 3/4" (10x)	12
10	**8 710 103 045 0**	Dichtscheibe 1/2" (10x)	Washer 18.6 X 13.5 X 1.5 (10x)	Joint 1/2" (10x)	Guarnizione 1/2" (10x)	Afdichting 1/2" (10x)	Anel de vedação 1/2" (10x)	11
11	**8 710 103 014 0**	Dichtscheibe 1" (10x)	Fibre washer 25x30x1.5	Joint 1" (10x)	Guarnizione 1" (10x)	Afdichting 1" (10x)	Anel de vedação 1" (10x)	13
12	**8 713 305 345 0**	Verschraubung	Connection union	Raccord	Raccordo	Koppeling	União roscada	17
13	**8 710 715 387 0**	Rohr	Pipe	Tube	Tubo	Pijp	Tubo de ligação	39
14	**8 713 301 014 0**	Mutter	Nut	Ecrou	Dado	Moer	Porca de aperto	10
15	**8 717 405 158 0**	Verteiler	Distributor	Raccord	Distributore	Kortsluitleiding	Flange de distribuição	39
16	**8 717 405 160 0**	Sicherheitsventil	Safety relief valve	Soupape de sécurité	Valvola sicurezza	Veiligheidsklep	Válvula de segurança	34
17	**8 713 305 553 0**	Anschlussstück	Connector	Raccord	Raccordo di collegamento	Aansluit stuk	Peça de ligação	35
18	**8 710 206 031 0**	Klemmring (10x)	Olive (10x)	Bicône (10x)	Anello (10x)	Klemring (10x)	Bicone (10x)	19
19	**8 713 305 334 0**	Verschraubung	Connection union	Raccord	Raccordo	Koppeling	União roscada	18
20	**7 719 001 006**	NR.440/1Eckwart.Hahn R3/	NR.440/1ECKWART.HAHN R3/	NR.440/1Eckwart.Hahn R3/	NR.440/1	TOEBEHOREN NR. 440/1	NR.440/1Eckwart.Hahn R3/	
21	**8 738 505 974 0**	Ventil	Globe valve	Robinet	Valvola	Ventiel	Válvula	26
22	**7 719 001 281**	Nr.440/11 GAS-E-HAHN 1/2"	NR.440/11 GAS-E-HAHN 1/2"	Nr.440/11 GAS-E-HAHN 1/2"	Nr.440/11	Nr.440/11	Nr.440/11 GAS-E-HAHN 1/2"	

For:

Ersatzteilliste
Spare parts list
Liste des pièces de rechange
Lista parti di ricambio
Onderdelenlijst
Catálogo de peças de substituição

NR.678 - 7719001479

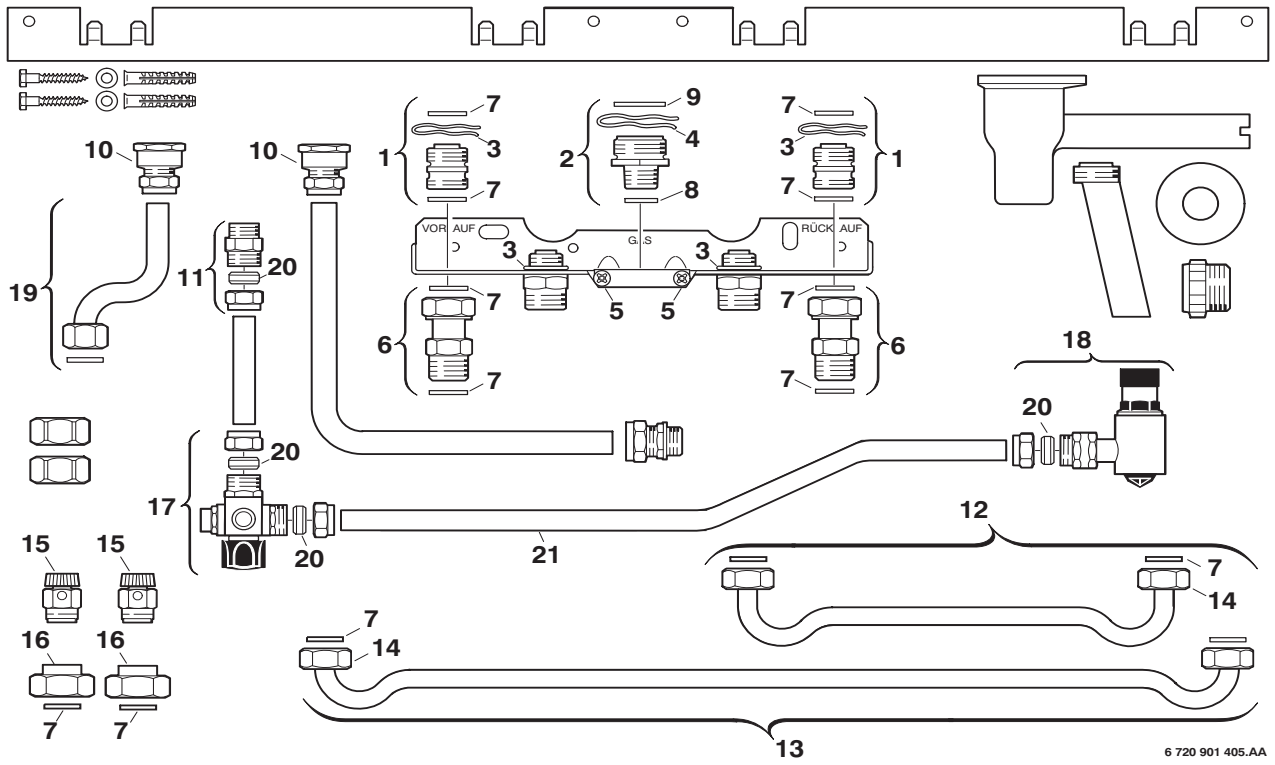

Pos	Bestell-Nr.	Bezeichnung	Description	Dénomination	Descrizione	Benaming	Designação	PG
1	**8 713 305 325 0**	Doppelnippel	Barrel nipple	Raccord	Nipples doppio	Dubbel nippel	Bocal duplo	15
2	**8 713 305 320 0**	Doppelnippel 1"x1/2"	Barrel nipple 1"x1/2"	Raccord 1"x1/2"	Raccordo filettato doppio 1"x1/2"	Dubbel nippel 1"x1/2"	Bocal duplo 1"x1/2"	17
3	**8 714 606 004 0**	Haltefeder (10x)	Wireform spring (10x)	Epingle (10x)	Molla (10x)	Borgveer (10x)	Freio de fixação (10x)	17
4	**8 714 606 002 0**	Haltefeder (10x)	Wireform spring (10x)	Epingle (10x)	Molla (10x)	Borgveer (10x)	Freio de fixação (10x)	17
5	**2 910 614 431 0**	Schraube (10x)	Screw (10x)	Vis (10x)	Vite (10x)	Schroef (10x)	Parafuso (10x)	11
6	**8 713 305 023 0**	Verschraubung	Connection union	Raccord	Raccordo	Koppeling	União roscada	23
7	**8 710 103 043 0**	Dichtscheibe 3/4" (10x)	Fibre washer 23.9 X 17.2 X 1.5 (10x)	Joint 3/4" (10x)	Guarnizione 3/4" (10x)	Afdichting 3/4" (10x)	Anel de vedação 3/4" (10x)	12
8	**8 710 103 045 0**	Dichtscheibe 1/2" (10x)	Washer 18.6 X 13.5 X 1.5 (10x)	Joint 1/2" (10x)	Guarnizione 1/2" (10x)	Afdichting 1/2" (10x)	Anel de vedação 1/2" (10x)	11
9	**8 710 103 014 0**	Dichtscheibe 1" (10x)	Fibre washer 25x30x1.5	Joint 1" (10x)	Guarnizione 1" (10x)	Afdichting 1" (10x)	Anel de vedação 1" (10x)	13
10	**8 713 305 334 0**	Verschraubung	Connection union	Raccord	Raccordo	Koppeling	União roscada	18
11	**8 713 305 345 0**	Verschraubung	Connection union	Raccord	Raccordo	Koppeling	União roscada	17
12	**8 710 715 382 0**	Verbindungsrohr	Connecting pipe	Tube de raccordement	Raccordo	Verbindingspijp	Tubo de água	37
13	**8 710 715 381 0**	Verbindungsrohr	Connecting pipe	Tube de raccordement	Raccordo	Verbindingspijp	Tubo de água	39
14	**8 713 301 014 0**	Mutter	Nut	Ecrou	Dado	Moer	Porca de aperto	10
15	**8 719 918 722 0**	Entlüftungsventil	Vent valve	Dégazeur	Valvola di scarico	Ontluchtventiel	Válvula purga de ar	13
16	**8 713 309 014 0**	Reduziernippel	Reducing nipple	Réduction	Riduzione	Verloopnippel	Redutor	17
17	**8 717 405 158 0**	Verteiler	Distributor	Raccord	Distributore	Kortsluitleiding	Flange de distribuição	39
18	**8 717 405 160 0**	Sicherheitsventil	Safety relief valve	Soupape de sécurité	Valvola sicurezza	Veiligheidsklep	Válvula de segurança	34
19	**8 713 305 553 0**	Anschlussstück	Connector	Raccord	Raccordo di collegamento	Aansluit stuk	Peça de ligação	35
20	**8 710 206 031 0**	Klemmring (10x)	Olive (10x)	Bicône (10x)	Anello (10x)	Klemring (10x)	Bicone (10x)	19
21	**8 710 725 024 0**	Verbindungsrohr	Connecting pipe	Tube de raccordement	Raccordo	Verbindingspijp	Tubo de água	37
For:								

Ersatzteilliste
Spare parts list
Liste des pièces de rechange
Lista parti di ricambio
Onderdelenlijst
Catálogo de peças de substituição

NR.679 - 7719001486

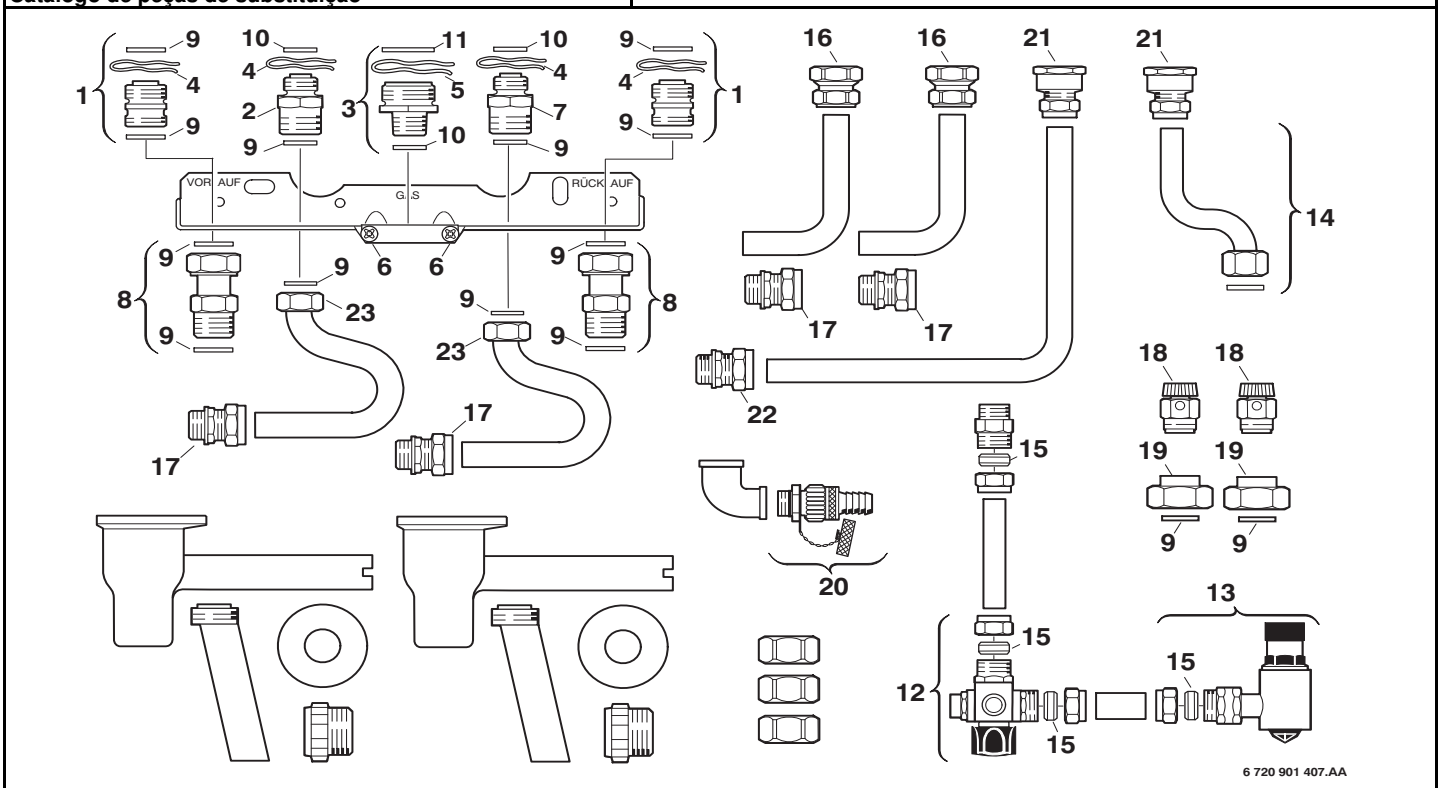

Pos	Bestell-Nr.	Bezeichnung	Description	Dénomination	Descrizione	Benaming	Designação	PG
1	**8 713 305 325 0**	Doppelnippel	Barrel nipple	Raccord	Nipples doppio	Dubbel nippel	Bocal duplo	15
2	**8 713 305 434 0**	Doppelnippel	Barrel nipple	Raccord	Nipples doppio	Dubbel nippel	Bocal duplo	19
3	**8 713 305 320 0**	Doppelnippel 1"x1/2"	Barrel nipple 1"x1/2"	Raccord 1"x1/2"	Raccordo filettato doppio 1"x1/2"	Dubbel nippel 1"x1/2"	Bocal duplo 1"x1/2"	17
4	**8 714 606 004 0**	Haltefeder (10x)	Wireform spring (10x)	Epingle (10x)	Molla (10x)	Borgveer (10x)	Freio de fixação (10x)	17
5	**8 714 606 002 0**	Haltefeder (10x)	Wireform spring (10x)	Epingle (10x)	Molla (10x)	Borgveer (10x)	Freio de fixação (10x)	17
6	**2 910 614 431 0**	Schraube (10x)	Screw (10x)	Vis (10x)	Vite (10x)	Schroef (10x)	Parafuso (10x)	11
7	**7 719 000 705**	NR.414 Rückflussverhind.	NR.414 RÜCKFLUSSVERHIND.	NR.414 Clapet anti-retour	NR.414	NR.414	ACESSÓRIO NR.414	
8	**8 713 305 023 0**	Verschraubung	Connection union	Raccord	Raccordo	Koppeling	União roscada	23
9	**8 710 103 043 0**	Dichtscheibe 3/4" (10x)	Fibre washer 23.9 X 17.2 X 1.5 (10x)	Joint 3/4" (10x)	Guarnizione 3/4" (10x)	Afdichting 3/4" (10x)	Anel de vedação 3/4" (10x)	12
10	**8 710 103 045 0**	Dichtscheibe 1/2" (10x)	Washer 18.6 X 13.5 X 1.5 (10x)	Joint 1/2" (10x)	Guarnizione 1/2" (10x)	Afdichting 1/2" (10x)	Anel de vedação 1/2" (10x)	11
11	**8 710 103 014 0**	Dichtscheibe 1" (10x)	Fibre washer 25x30x1.5	Joint 1" (10x)	Guarnizione 1" (10x)	Afdichting 1" (10x)	Anel de vedação 1" (10x)	13
12	**8 717 405 158 0**	Verteiler	Distributor	Raccord	Distributore	Kortsluitleiding	Flange de distribuição	39
13	**8 717 405 160 0**	Sicherheitsventil	Safety relief valve	Soupape de sécurité	Valvola sicurezza	Veiligheidsklep	Válvula de segurança	34
14	**8 713 305 553 0**	Anschlussstück	Connector	Raccord	Raccordo di collegamento	Aansluit stuk	Peça de ligação	35
15	**8 710 206 031 0**	Klemmring (10x)	Olive (10x)	Bicône (10x)	Anello (10x)	Klemring (10x)	Bicone (10x)	19
16	**8 713 305 451 0**	Verschraubung	Connection union	Raccord sonde sanitaire	Raccordo	Koppeling	União roscada	27
17	**8 713 305 344 0**	Verschraubung	Connection union	Raccord	Raccordo	Koppeling	União roscada	20
18	**8 719 918 722 0**	Entlüftungsventil	Vent valve	Dégazeur	Valvola di scarico	Ontluchtventiel	Válvula purga de ar	13
19	**8 713 309 014 0**	Reduziernippel	Reducing nipple	Réduction	Riduzione	Verloopnippel	Redutor	17
20	**8 738 505 974 0**	Ventil	Globe valve	Robinet	Valvola	Ventiel	Válvula	26
21	**8 713 305 334 0**	Verschraubung	Connection union	Raccord	Raccordo	Koppeling	União roscada	18
22	**8 713 305 345 0**	Verschraubung	Connection union	Raccord	Raccordo	Koppeling	União roscada	17
23	**8 713 301 014 0**	Mutter	Nut	Ecrou	Dado	Moer	Porca de aperto	10
For:								

Ersatzteilliste
Spare parts list
Liste des pièces de rechange
Lista parti di ricambio
Onderdelenlijst
Catálogo de peças de substituição

NR.686 - 7719001573

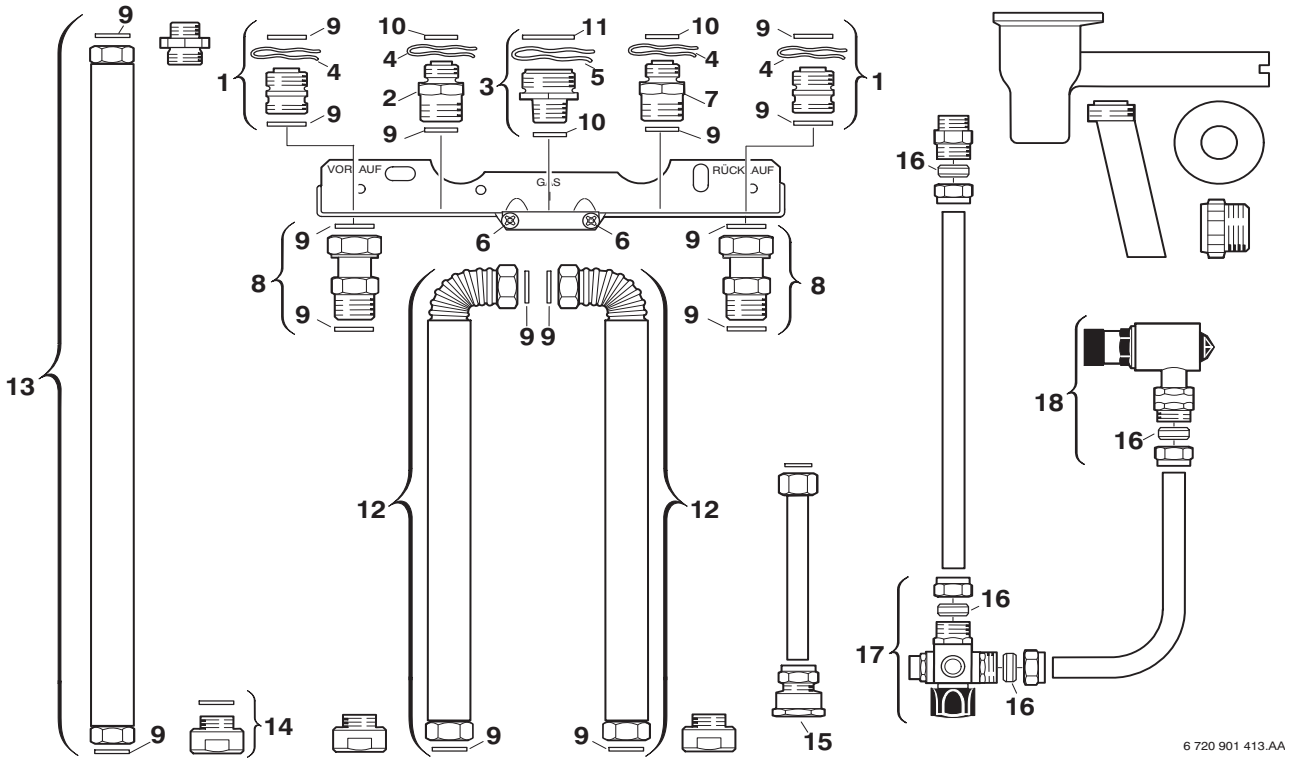

Pos	Bestell-Nr.	Bezeichnung	Description	Dénomination	Descrizione	Benaming	Designação	PG
1	**8 713 305 325 0**	Doppelnippel	Barrel nipple	Raccord	Nipples doppio	Dubbel nippel	Bocal duplo	15
2	**8 713 305 434 0**	Doppelnippel	Barrel nipple	Raccord	Nipples doppio	Dubbel nippel	Bocal duplo	19
3	**8 713 305 320 0**	Doppelnippel 1"x1/2"	Barrel nipple 1"x1/2"	Raccord 1"x1/2"	Raccordo filettato doppio 1"x1/2"	Dubbel nippel 1"x1/2"	Bocal duplo 1"x1/2"	17
4	**8 714 606 004 0**	Haltefeder (10x)	Wireform spring (10x)	Epingle (10x)	Molla (10x)	Borgveer (10x)	Freio de fixação (10x)	17
5	**8 714 606 002 0**	Haltefeder (10x)	Wireform spring (10x)	Epingle (10x)	Molla (10x)	Borgveer (10x)	Freio de fixação (10x)	17
6	**2 910 614 431 0**	Schraube (10x)	Screw (10x)	Vis (10x)	Vite (10x)	Schroef (10x)	Parafuso (10x)	11
7	**7 719 000 705**	NR.414 Rückflussverhind.	NR.414 RÜCKFLUSSVERHIND.	NR.414 Clapet anti-retour	NR.414	NR.414	ACESSÓRIO NR.414	
8	**8 713 305 023 0**	Verschraubung	Connection union	Raccord	Raccordo	Koppeling	União roscada	23
9	**8 710 103 043 0**	Dichtscheibe 3/4" (10x)	Fibre washer 23.9 X 17.2 X 1.5 (10x)	Joint 3/4" (10x)	Guarnizione 3/4" (10x)	Afdichting 3/4" (10x)	Anel de vedação 3/4" (10x)	12
10	**8 710 103 045 0**	Dichtscheibe 1/2" (10x)	Washer 18.6 X 13.5 X 1.5 (10x)	Joint 1/2" (10x)	Guarnizione 1/2" (10x)	Afdichting 1/2" (10x)	Anel de vedação 1/2" (10x)	11
11	**8 710 103 014 0**	Dichtscheibe 1" (10x)	Fibre washer 25x30x1.5	Joint 1" (10x)	Guarnizione 1" (10x)	Afdichting 1" (10x)	Anel de vedação 1" (10x)	13
12	**8 710 725 047 0**	Schlauch	Hose	Flexible	Tubo flessibile	Slang	Ligação de mangueira	34
13	**8 710 725 048 0**	Schlauch	Hose	Flexible	Tubo flessibile	Slang	Ligação de mangueira	34
15	**8 713 305 334 0**	Verschraubung	Connection union	Raccord	Raccordo	Koppeling	União roscada	18
16	**8 710 206 031 0**	Klemmring (10x)	Olive (10x)	Bicône (10x)	Anello (10x)	Klemring (10x)	Bicone (10x)	19
17	**8 717 405 158 0**	Verteiler	Distributor	Raccord	Distributore	Kortsluitleiding	Flange de distribuição	39
18	**8 717 405 160 0**	Sicherheitsventil	Safety relief valve	Soupape de sécurité	Valvola sicurezza	Veiligheidsklep	Válvula de segurança	34

For:

Ersatzteilliste
Spare parts list
Liste des pièces de rechange
Lista parti di ricambio
Onderdelenlijst
Catálogo de peças de substituição

NR.686/1 - 7719001938

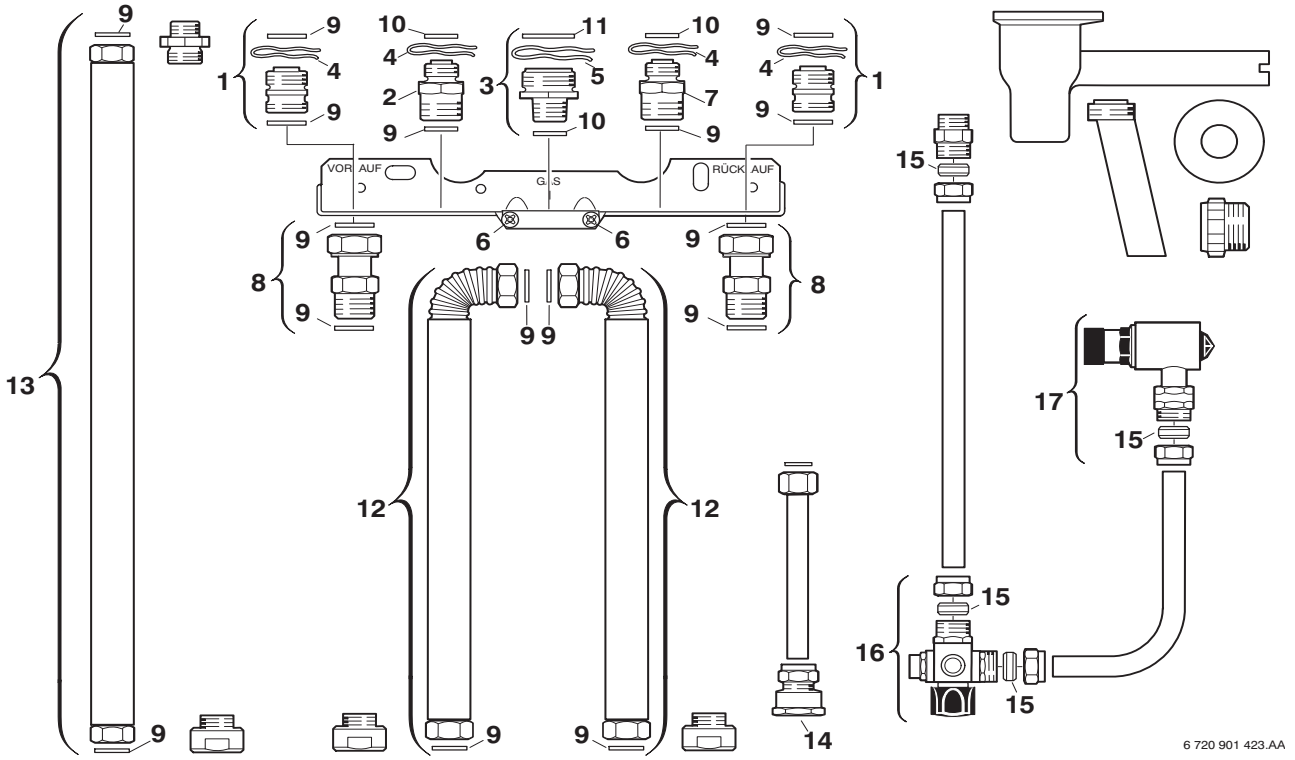

Pos	Bestell-Nr.	Bezeichnung	Description	Dénomination	Descrizione	Benaming	Designação	PG
1	**8 713 305 325 0**	Doppelnippel	Barrel nipple	Raccord	Nipples doppio	Dubbel nippel	Bocal duplo	15
2	**8 713 305 434 0**	Doppelnippel	Barrel nipple	Raccord	Nipples doppio	Dubbel nippel	Bocal duplo	19
3	**8 713 305 320 0**	Doppelnippel 1"x1/2"	Barrel nipple 1"x1/2"	Raccord 1"x1/2"	Raccordo filettato doppio 1"x1/2"	Dubbel nippel 1"x1/2"	Bocal duplo 1"x1/2"	17
4	**8 714 606 004 0**	Haltefeder (10x)	Wireform spring (10x)	Epingle (10x)	Molla (10x)	Borgveer (10x)	Freio de fixação (10x)	17
5	**8 714 606 002 0**	Haltefeder (10x)	Wireform spring (10x)	Epingle (10x)	Molla (10x)	Borgveer (10x)	Freio de fixação (10x)	17
6	**2 910 614 431 0**	Schraube (10x)	Screw (10x)	Vis (10x)	Vite (10x)	Schroef (10x)	Parafuso (10x)	11
7	**7 719 000 705**	NR.414 Rückflussverhind.	NR.414 RÜCKFLUSSVERHIND.	NR.414 Clapet anti-retour	NR.414	NR.414	ACESSÓRIO NR.414	
8	**8 713 305 023 0**	Verschraubung	Connection union	Raccord	Raccordo	Koppeling	União roscada	23
9	**8 710 103 043 0**	Dichtscheibe 3/4" (10x)	Fibre washer 23.9 X 17.2 X 1.5 (10x)	Joint 3/4" (10x)	Guarnizione 3/4" (10x)	Afdichting 3/4" (10x)	Anel de vedação 3/4" (10x)	12
10	**8 710 103 045 0**	Dichtscheibe 1/2" (10x)	Washer 18.6 X 13.5 X 1.5 (10x)	Joint 1/2" (10x)	Guarnizione 1/2" (10x)	Afdichting 1/2" (10x)	Anel de vedação 1/2" (10x)	11
11	**8 710 103 014 0**	Dichtscheibe 1" (10x)	Fibre washer 25x30x1.5	Joint 1" (10x)	Guarnizione 1" (10x)	Afdichting 1" (10x)	Anel de vedação 1" (10x)	13
12	**8 710 725 047 0**	Schlauch	Hose	Flexible	Tubo flessibile	Slang	Ligação de mangueira	34
13	**8 710 725 048 0**	Schlauch	Hose	Flexible	Tubo flessibile	Slang	Ligação de mangueira	34
14	**8 713 305 334 0**	Verschraubung	Connection union	Raccord	Raccordo	Koppeling	União roscada	18
15	**8 710 206 031 0**	Klemmring (10x)	Olive (10x)	Bicône (10x)	Anello (10x)	Klemring (10x)	Bicone (10x)	19
16	**8 717 405 158 0**	Verteiler	Distributor	Raccord	Distributore	Kortsluitleiding	Flange de distribuição	39
17	**8 717 405 160 0**	Sicherheitsventil	Safety relief valve	Soupape de sécurité	Valvola sicurezza	Veiligheidsklep	Válvula de segurança	34

For:

Ersatzteilliste
Spare parts list
Liste des pièces de rechange
Lista parti di ricambio
Onderdelenlijst
Catálogo de peças de substituição

NR.687 - 7719001574

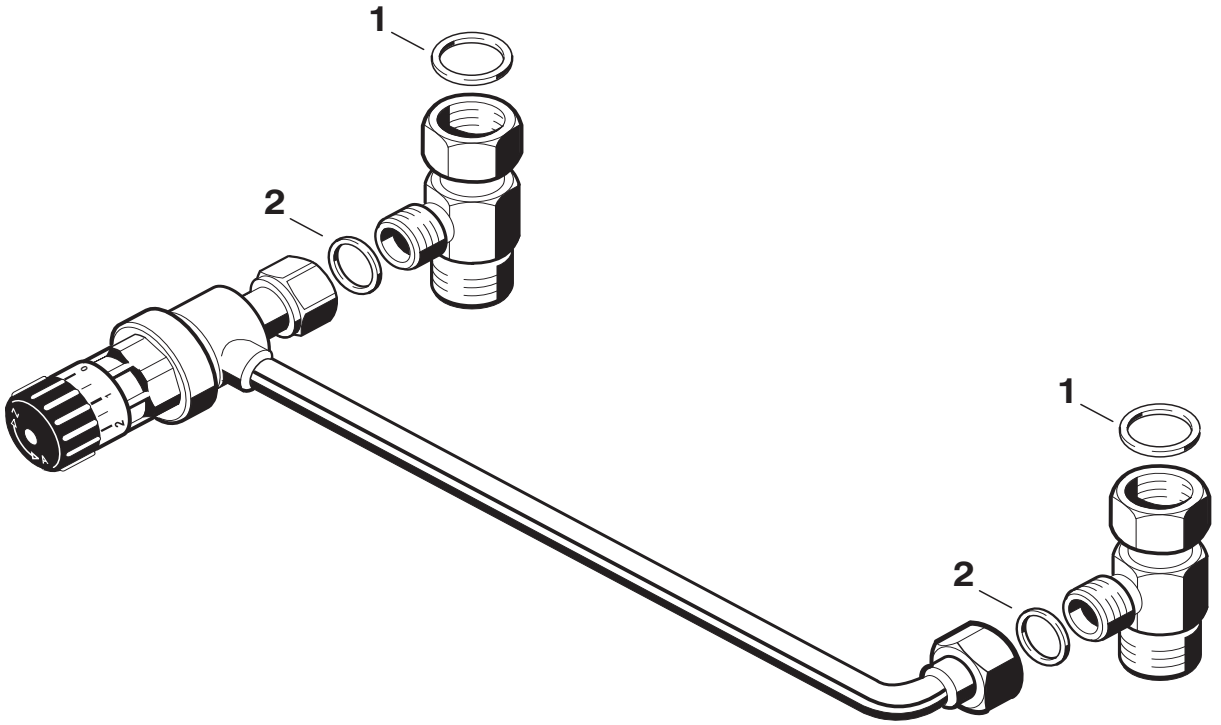

6 720 901 414.AA

Pos	Bestell-Nr.	Bezeichnung	Description	Dénomination	Descrizione	Benaming	Designação	PG
1	**8 710 103 043 0**	Dichtscheibe 3/4" (10x)	Fibre washer 23.9 X 17.2 X 1.5 (10x)	Joint 3/4" (10x)	Guarnizione 3/4" (10x)	Afdichting 3/4" (10x)	Anel de vedação 3/4" (10x)	12
2	**8 710 103 045 0**	Dichtscheibe 1/2" (10x)	Washer 18.6 X 13.5 X 1.5 (10x)	Joint 1/2" (10x)	Guarnizione 1/2" (10x)	Afdichting 1/2" (10x)	Anel de vedação 1/2" (10x)	11
	8 713 305 026 0	Verschraubung	Connection union	Raccord sonde sanitaire	Raccordo	Koppeling	União roscada	26

For:

Ersatzteilliste Spare parts list Liste des pièces de rechange Lista parti di ricambio Onderdelenlijst Catálogo de peças de substituição	**NR.694 - 7719001590**

Für dieses Erzeugnis gibt es keine Ersatzteile
No spare parts available for this product
Aucune pièce détachée disponible pour ce produit
Não existem peças de substituição disponíveis para este produto
Per questo prodotto non sono piú disponibili parti di ricambio
Bu mamul için Yedek parça mevcut degildir

6720904352.AA

Pos	Bestell-Nr.	Bezeichnung	Description	Dénomination	Descrizione	Benaming	Designação	PG
	8 710 000 000 0	Keine Ersatzteile verfügbar	No spare parts available	Aucune pièce détachée disponible	Non disponibili parti di ricambio	No spare parts available	Não peças de substituição disponíveis	

For:

Ersatzteilliste Spare parts list Liste des pièces de rechange Lista parti di ricambio Onderdelenlijst Catálogo de peças de substituição	**NR.694/C1 - 7719002032**

Für dieses Erzeugnis gibt es keine Ersatzteile
No spare parts available for this product
Aucune pièce détachée disponible pour ce produit
Não existem peças de substituição disponíveis para este produto
Per questo prodotto non sono piú disponibili parti di ricambio
Bu mamul için Yedek parça mevcut degildir

6720904352.AA

Pos	Bestell-Nr.	Bezeichnung	Description	Dénomination	Descrizione	Benaming	Designação	PG
	8 710 000 000 0	Keine Ersatzteile verfügbar	No spare parts available	Aucune pièce détachée disponible	Non disponibili parti di ricambio	No spare parts available	Não peças de substituição disponíveis	

For:

Ersatzteilliste Spare parts list Liste des pièces de rechange Lista parti di ricambio Onderdelenlijst Catálogo de peças de substituição	**NR.695 - 7719001591**

Für dieses Erzeugnis gibt es keine Ersatzteile
No spare parts available for this product
Aucune pièce détachée disponible pour ce produit
Não existem peças de substituição disponíveis para este produto
Per questo prodotto non sono piú disponibili parti di ricambio
Bu mamul için Yedek parça mevcut degildir

6720904352.AA

Pos	Bestell-Nr.	Bezeichnung	Description	Dénomination	Descrizione	Benaming	Designação	PG
	8 710 000 000 0	Keine Ersatzteile verfügbar	No spare parts available	Aucune pièce détachée disponible	Non disponibili parti di ricambio	No spare parts available	Não peças de substituição disponíveis	

For:

Ersatzteilliste Spare parts list Liste des pièces de rechange Lista parti di ricambio Onderdelenlijst Catálogo de peças de substituição	**NR.695/C1 - 7719002033**

Für dieses Erzeugnis gibt es keine Ersatzteile
No spare parts available for this product
Aucune pièce détachée disponible pour ce produit
Não existem peças de substituição disponíveis para este produto
Per questo prodotto non sono piú disponibili parti di ricambio
Bu mamul için Yedek parça mevcut degildir

6720904352.AA

Pos	Bestell-Nr.	Bezeichnung	Description	Dénomination	Descrizione	Benaming	Designação	PG
	8 710 000 000 0	Keine Ersatzteile verfügbar	No spare parts available	Aucune pièce détachée disponible	Non disponibili parti di ricambio	No spare parts available	Não peças de substituição disponíveis	

For:

Ersatzteilliste
Spare parts list
Liste des pièces de rechange
Lista parti di ricambio
Onderdelenlijst
Catálogo de peças de substituição

NR.698 - 7719001592

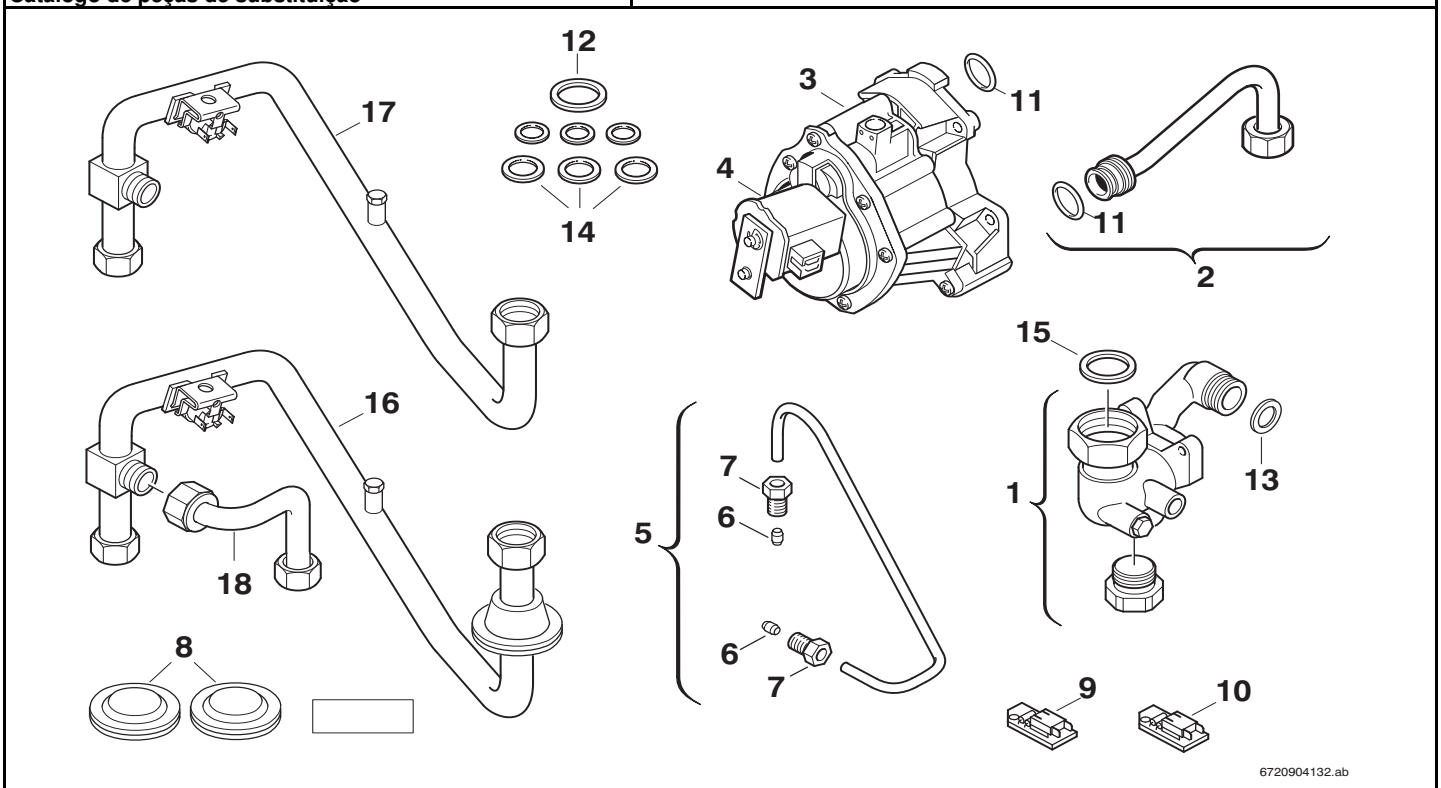

Pos	Bestell-Nr.	Bezeichnung	Description	Dénomination	Descrizione	Benaming	Designação	PG
1	**8 710 505 088 0**	Rücklaufverteiler	Pipe - return distribution	Tube retour distribution	Raccordo distributore	Retourleiding verdeling	Tubo de distribuição retorno	39
2	**8 710 715 209 0**	Rücklaufrohr	Return pipe	Tube retour chauffage	Tubazione di ritorno	Retourleiding	Tubo de retorno	27
3	**8 717 204 199 0**	Hydraulikschalter	Hydraulic valve	Vanne 3 voies	Valvola deviatrice	Circuit klep	Válvula de três vias	41
4	**8 714 204 004 0**	Spule	Solenoid	Electro-vanne	Bobina	Spoel	Bobine	20
5	**8 710 715 140 0**	Verbindungsrohr	Connecting pipe	Tube de raccordement	Raccordo	Verbindingspijp	Tubo de água	21
6	**8 710 206 014 0**	Klemmring (10x)	Olive (10x)	Bicône (10x)	Anello (10x)	Klemring (10x)	Bicone (10x)	16
7	**8 713 406 069 0**	Gewindebuchse (10x)	Threaded bushing (10x)	Douille filetée (10x)	Boccola filettata (10x)	Draadbus (10x)	Casquilho roscado (10x)	22
8	**8 710 506 060 0**	Verschlusstülle	Sealing cap	Capuchon	Vite di chiusura	Stop	Tampa de fecho	10
9	**8 714 401 551 0**	Kodierstecker (4,6,10)	Code plug (4,6,10)	CI de codage (4,6,10)	Spina codifica (4,6,10)	Codeer stekker (4,6,10)	Ficha codificadora (4,6,10)	30
10	**8 714 401 662 0**	Kodierstecker (48,50,56)	Code plug (48, 50, 56)	CI de codage (48, 50, 56)	Spina codifica (48, 50, 56)	Codeer stekker (48, 50, 56)	Ficha codificadora (48, 50, 56)	18
11	**8 710 205 064 0**	O-Ring (10x)	O-ring	Joint torique (10x)	Anello tenuta (10x)	O-ring (10x)	O-ring (10x)	12
12	**8 710 103 014 0**	Dichtscheibe 1" (10x)	Fibre washer 25x30x1.5	Joint 1" (10x)	Guarnizione 1" (10x)	Afdichting 1" (10x)	Anel de vedação 1" (10x)	13
13	**8 730 203 998 0**	Dichtscheibe (10x)	Washer	Joint (10x)	Guarnizione (10x)	Afdichting (10x)	Anel de vedação (10x)	16
14	**8 710 103 043 0**	Dichtscheibe 3/4" (10x)	Fibre washer 23.9 X 17.2 X 1.5 (10x)	Joint 3/4" (10x)	Guarnizione 3/4" (10x)	Afdichting 3/4" (10x)	Anel de vedação 3/4" (10x)	12
15	**8 710 103 046 0**	Dichtscheibe 1" (10x)	Washer 1" (10x)	JOINT 1" (10x) GB152T	Guarnizione (10X)	Afdichting 1" (10x)	Anilha de vedação 1" (10x)	12
16	**8 710 715 180 0**	Vorlaufrohr	Flow pipe	Tube départ chauffage	Raccordo	Aanvoerleiding	Tubo de avanço	39
17	**8 710 715 322 0**	Vorlaufrohr	Flow pipe	Tube départ chauffage	Raccordo	Aanvoerleiding	Tubo de avanço	38
18	**8 710 705 884 0**	Verbindungsrohr	Connecting pipe	Tube de raccordement	Raccordo	Verbindingspijp	Tubo de água	29

For:

Ersatzteilliste
Spare parts list
Liste des pièces de rechange
Lista parti di ricambio
Onderdelenlijst
Catálogo de peças de substituição

NR.701 - 7719001595

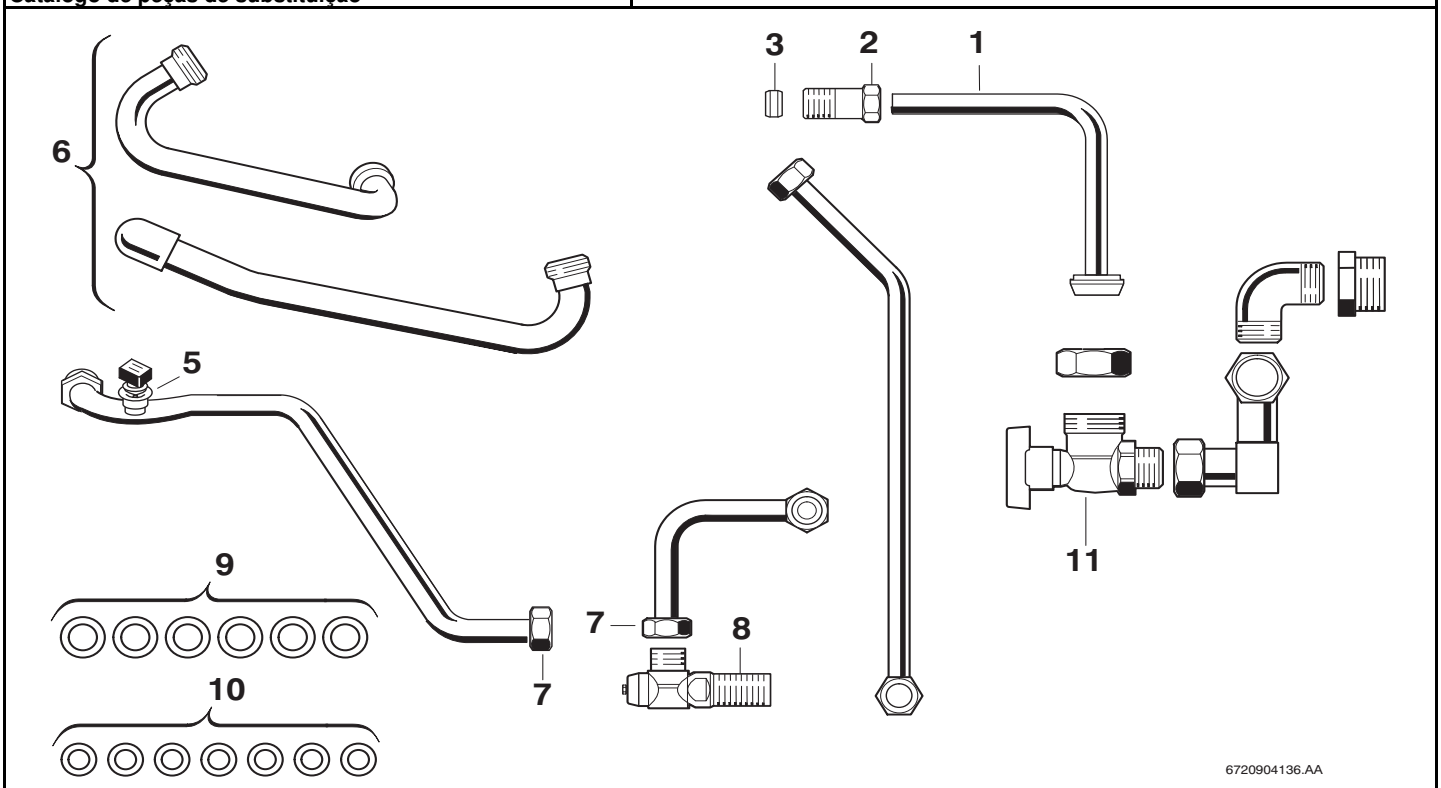

Pos	Bestell-Nr.	Bezeichnung	Description	Dénomination	Descrizione	Benaming	Designação	PG
1	**8 710 725 088 0**	Gaszuführungsrohr	Gas supply pipe	Tube arrivée gaz	Tubo gas	Gastoevoerpijp	Tubo condutor de gás	50
2	**8 713 301 060 0**	Gewindebuchse	Threaded bushing	Douille filetée	Boccola filettata	Draadbus	Casquilho roscado	12
3	**8 710 206 023 0**	Klemmring (10x)	Olive (10x)	Bicône (10x)	Anello (10x)	Klemring (10x)	Bicone (10x)	16
5	**8 710 205 080 0**	O-Ring (10x)	O-ring (10x)	O-ring (10x)	Anello tenuta (10x)	O-ring (10x)	O-ring (10x)	11
6	**8 710 725 093 0**	Verbindungsrohr	Connecting pipe	Tube de raccordement	Raccordo	Verbindingspijp	Tubo de água	48
7	**8 710 725 091 0**	Verbindungsrohr warm	Connecting pipe hot	Tube sortie sanitaire	Raccordo caldo	Verbindingspijp warm	Tubo de ligação de água quente	49
8	**8 717 405 101 0**	Eckventil	Angle valve	Soupape d'angle	Valvola angolare	Hoekventiel	Válvula angular	31
9	**8 710 103 043 0**	Dichtscheibe 3/4" (10x)	Fibre washer 23.9 X 17.2 X 1.5 (10x)	Joint 3/4" (10x)	Guarnizione 3/4" (10x)	Afdichting 3/4" (10x)	Anel de vedação 3/4" (10x)	12
10	**8 710 103 045 0**	Dichtscheibe 1/2" (10x)	Washer 18.6 X 13.5 X 1.5 (10x)	Joint 1/2" (10x)	Guarnizione 1/2" (10x)	Afdichting 1/2" (10x)	Anel de vedação 1/2" (10x)	11
11	**8 717 405 049 0**	Gashahn 3/4"	Gas cock	Robinet de gaz	Rubinetto gas	Gaskraan opbouw	Gas cock	41

For:

Ersatzteilliste
Spare parts list
Liste des pièces de rechange
Lista parti di ricambio
Onderdelenlijst
Catálogo de peças de substituição

NR.709 - 7719001604

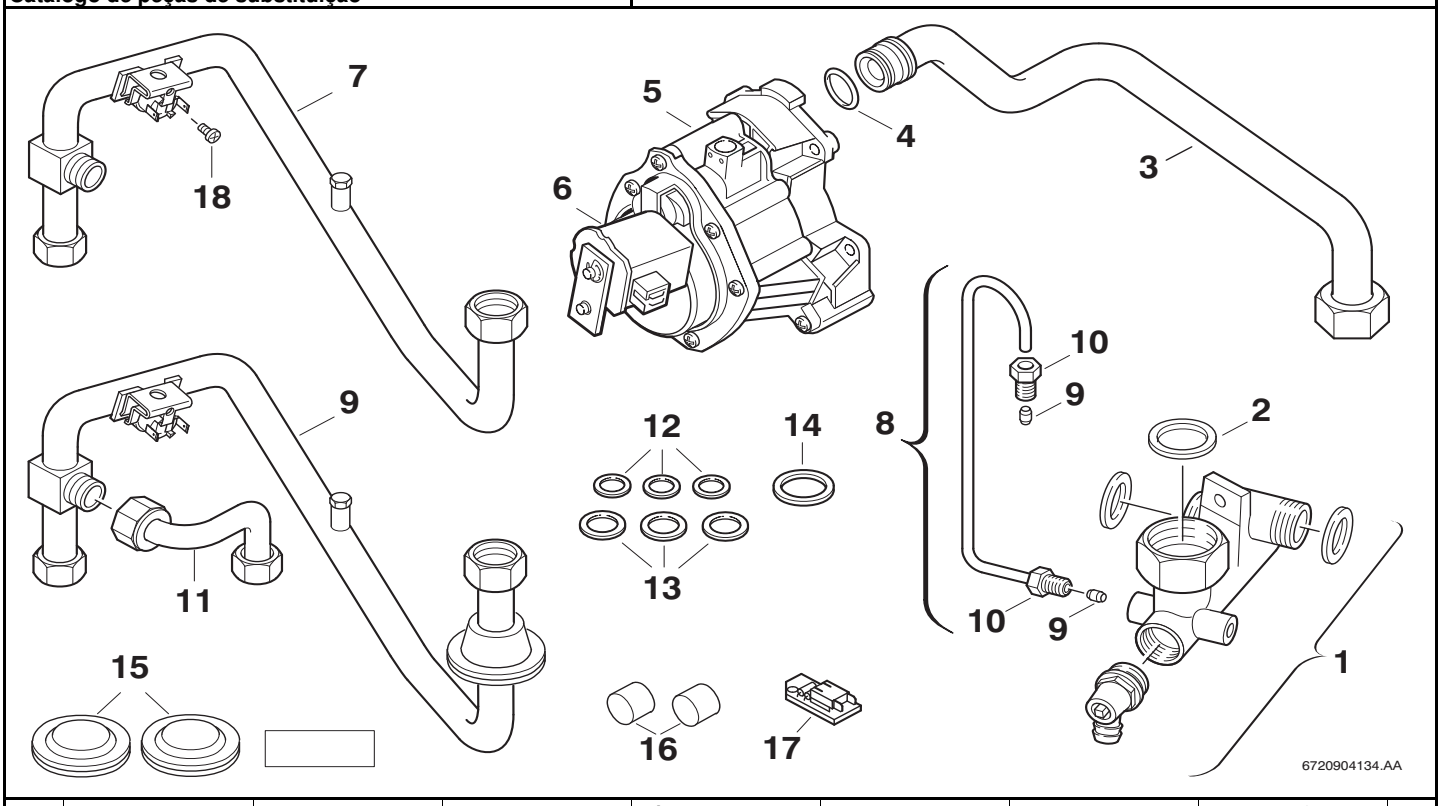

Pos	Bestell-Nr.	Bezeichnung	Description	Dénomination	Descrizione	Benaming	Designação	PG
1	**8 710 505 159 0**	Rücklaufverteiler	Return pipe distribution	Tube retour distribution	Raccordo distributore	Retourleiding verdeling	Tubo de distribuição retorno	34
2	**8 730 203 998 0**	Dichtscheibe (10x)	Washer	Joint (10x)	Guarnizione (10x)	Afdichting (10x)	Anel de vedação (10x)	16
3	**8 710 715 945 0**	Rücklaufrohr	Return pipe	Tube retour chauffage	Tubazione di ritorno	Retourleiding	Tubo de retorno	29
4	**8 710 205 064 0**	O-Ring (10x)	O-ring	Joint torique (10x)	Anello tenuta (10x)	O-ring (10x)	O-ring (10x)	12
5	**8 717 204 273 0**	Hydraulikschalter	Hydraulic valve	Vanne 3 voies	Valvola deviatrice	Circuit klep	Válvula de três vias	40
6	**8 714 204 007 0**	Spule	Solenoid	Electro-vanne	Bobina	Spoel	Bobine	28
7	**8 710 715 955 0**	Vorlaufrohr	Flow pipe	Tube départ chauffage	Raccordo	Aanvoerleiding	Tubo de avanço	36
8	**8 710 715 974 0**	Bypaßleitung	Connecting pipe	Tube By-pass	Raccordo by pass	Bypas leiding	Circuito bypass	22
9	**8 710 206 014 0**	Klemmring (10x)	Olive (10x)	Bicône (10x)	Anello (10x)	Klemring (10x)	Bicone (10x)	16
10	**8 713 406 069 0**	Gewindebuchse (10x)	Threaded bushing (10x)	Douille filetée (10x)	Boccola filettata (10x)	Draadbus (10x)	Casquilho roscado (10x)	22
11	**8 710 715 970 0**	Vorlaufrohr	Flow pipe	Tube départ chauffage	Raccordo	Aanvoerleiding	Tubo de avanço	25
12	**8 710 103 045 0**	Dichtscheibe 1/2" (10x)	Washer 18.6 X 13.5 X 1.5 (10x)	Joint 1/2" (10x)	Guarnizione 1/2" (10x)	Afdichting 1/2" (10x)	Anel de vedação 1/2" (10x)	11
13	**8 710 103 043 0**	Dichtscheibe 3/4" (10x)	Fibre washer 23.9 X 17.2 X 1.5 (10x)	Joint 3/4" (10x)	Guarnizione 3/4" (10x)	Afdichting 3/4" (10x)	Anel de vedação 3/4" (10x)	12
14	**8 710 103 014 0**	Dichtscheibe 1" (10x)	Fibre washer 25x30x1.5	Joint 1" (10x)	Guarnizione 1" (10x)	Afdichting 1" (10x)	Anel de vedação 1" (10x)	13
15	**8 710 506 060 0**	Verschlusstülle	Sealing cap	Capuchon	Vite di chiusura	Stop	Tampa de fecho	10
16	**8 710 506 088 0**	Kappe (10x)	Protective cap (10x)	Capot de protection (10x)	Sigillo (10x)	Beschermkap (10x)	Placa de fecho (10x)	16
17	**8 714 411 225 0**	Kodierstecker (225)	Code plug (225)	CI de codage (225)	Spina codifica (225)	Codeer stekker (225)	Ficha codificadora (225)	16
17	**8 714 411 226 0**	Kodierstecker (226)	Code plug (226)	CI de codage (226)	Spina codifica (226)	Codeer stekker (226)	Ficha codificadora (226)	15
17	**8 714 411 229 0**	Kodierstecker (229)	Code plug (229)	CI de codage (229)	Spina codifica (229)	Codeer stekker (229)	Ficha codificadora (229)	15
17	**8 714 411 230 0**	Kodierstecker (230)	Code plug (230)	CI de codage (230)	Spina codifica (230)	Codeer stekker (230)	Ficha codificadora (230)	16
17	**8 714 411 237 0**	Kodierstecker (237)	Code plug (237)	CI de codage (237)	Spina codifica (237)	Codeer stekker (237)	Ficha codificadora (237)	15
17	**8 714 411 238 0**	Kodierstecker (238)	Code plug (238)	CI de codage (238)	Spina codifica (238)	Codeer stekker (238)	Ficha codificadora (238)	15
18	**2 910 641 128 0**	Schraube (10x)	Screw (10x)	Vis (10x)	Vite (10x)	Schroef (10x)	Parafuso (10x)	11
For:								

Ersatzteilliste
Spare parts list
Liste des pièces de rechange
Lista parti di ricambio
Onderdelenlijst
Catálogo de peças de substituição

NR.711 - 7719001630

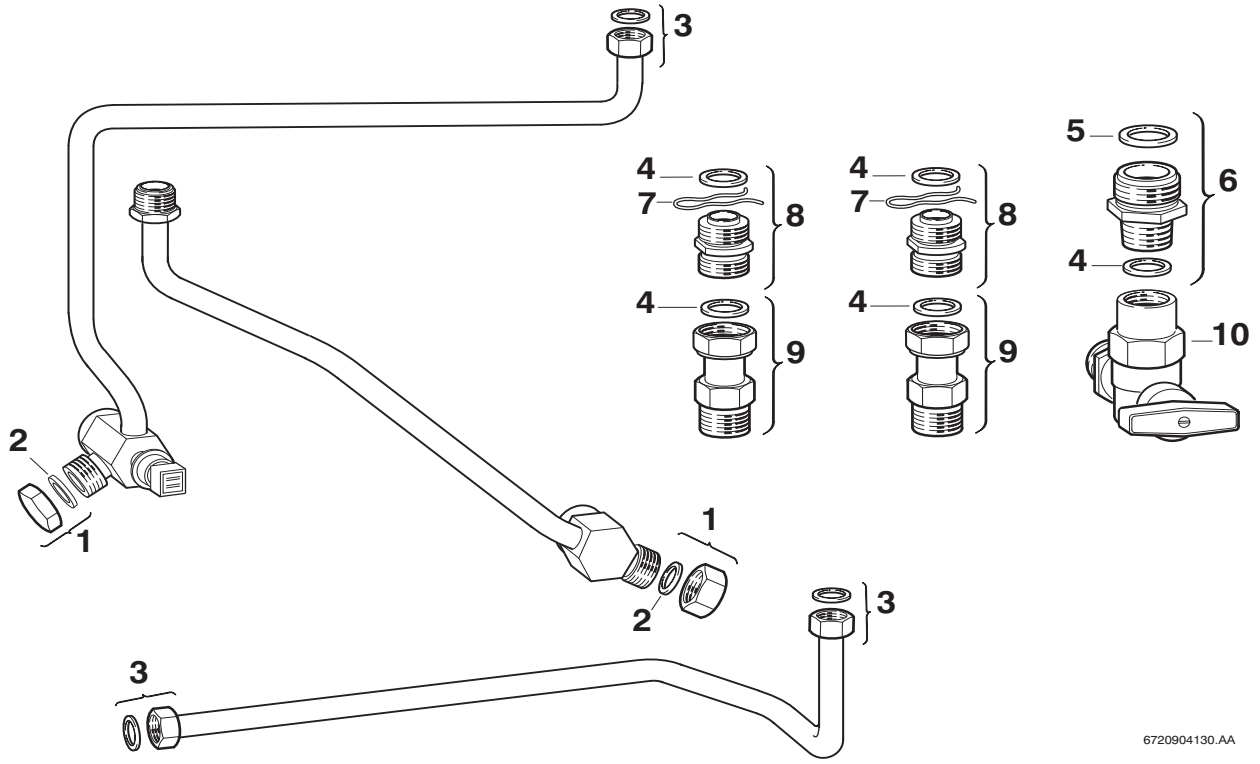

Pos	Bestell-Nr.	Bezeichnung	Description	Dénomination	Descrizione	Benaming	Designação	PG
1	**7 709 000 227**	NR.304 Zubehör	NR.304 Zubehör	NR.304 Zubehör	NR.304 Zubehör	NR.304 Zubehör	Acessorio N. 304	
2	**8 710 103 045 0**	Dichtscheibe 1/2" (10x)	Washer 18.6 X 13.5 X 1.5 (10x)	Joint 1/2" (10x)	Guarnizione 1/2" (10x)	Afdichting 1/2" (10x)	Anel de vedação 1/2" (10x)	11
3	**8 703 301 081 0**	Verschraubung	Connection union	Raccord	Raccordo	Koppeling	União roscada	18
4	**8 710 103 043 0**	Dichtscheibe 3/4" (10x)	Fibre washer 23.9 X 17.2 X 1.5 (10x)	Joint 3/4" (10x)	Guarnizione 3/4" (10x)	Afdichting 3/4" (10x)	Anel de vedação 3/4" (10x)	12
5	**8 710 103 014 0**	Dichtscheibe 1" (10x)	Fibre washer 25x30x1.5	Joint 1" (10x)	Guarnizione 1" (10x)	Afdichting 1" (10x)	Anel de vedação 1" (10x)	13
6	**8 713 305 323 0**	Doppelnippel 1"x3/4"	Barrel nipple 1"x3/4"	Raccord 1"x3/4"	Raccordo filettato doppio 1"x3/4"	Dubbel nippel 1"x3/4"	Bocal duplo 1"x3/4"	16
7	**8 714 606 004 0**	Haltefeder (10x)	Wireform spring (10x)	Epingle (10x)	Molla (10x)	Borgveer (10x)	Freio de fixação (10x)	17
8	**8 713 305 325 0**	Doppelnippel	Barrel nipple	Raccord	Nipples doppio	Dubbel nippel	Bocal duplo	15
9	**8 713 305 023 0**	Verschraubung	Connection union	Raccord	Raccordo	Koppeling	União roscada	23
10	**7 719 001 282**	NR.440/12 GAS-E-HAHN 3/4"	NR.440/12 GAS-E-HAHN 3/4"	NR.440/12 GAS-E-HAHN 3/4"	NR.440/12	NR.440/12	NR.440/12 GAS-E-HAHN 3/4"	

For:

Ersatzteilliste Spare parts list Liste des pièces de rechange Lista parti di ricambio Onderdelenlijst Catálogo de peças de substituição	**NR.712 - 7719001596**

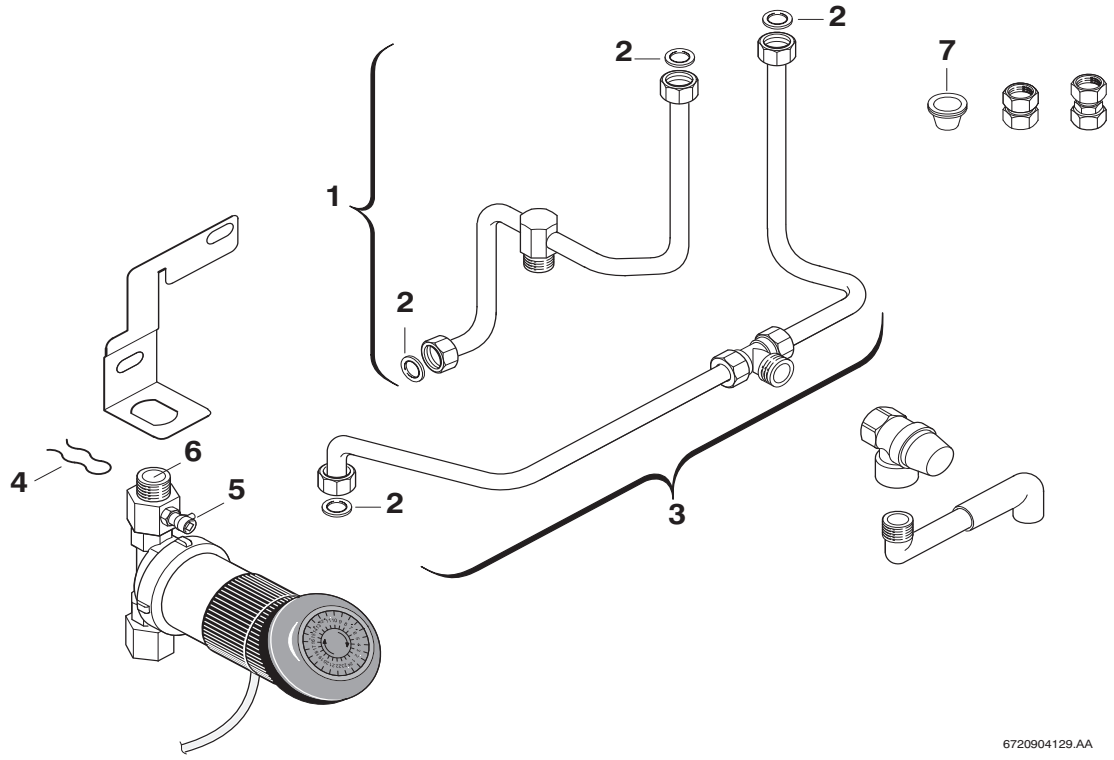

Pos	Bestell-Nr.	Bezeichnung	Description	Dénomination	Descrizione	Benaming	Designação	PG
1	**8 710 725 101 0**	Verbindungsrohr kalt	Connecting pipe cold	Tube arrivée eau froide	Raccordo freddo	Verbindingspijp boven	Tubo ligação água fria	46
2	**8 710 103 045 0**	Dichtscheibe 1/2" (10x)	Washer 18.6 X 13.5 X 1.5 (10x)	Joint 1/2" (10x)	Guarnizione 1/2" (10x)	Afdichting 1/2" (10x)	Anel de vedação 1/2" (10x)	11
3	**8 710 725 104 0**	Zirkulationsrohr	Circulation pipe	Tube circulation	Tubo di circulatione	Circulatiebuis	Tubo de circulação	39
4	**8 714 606 004 0**	Haltefeder (10x)	Wireform spring (10x)	Epingle (10x)	Molla (10x)	Borgveer (10x)	Freio de fixação (10x)	17
5	**8 719 918 314 0**	Entlüftungsventil	Vent valve	Dégazeur	Valvola di scarico	Ontluchtventiel	Válvula purga de ar	16
6	**8 718 505 024 0**	Rückflußverhinderer	Swing check valve	Clapet anti-retour	Ritorno di blocco	Terugslagventiel	Válvula de retenção	17
7	**8 710 303 027 0**	Dichtgummi	Rubber seal	Raccord tuyau souple	Gomma di tenuta	Rubber tule	Vedante	11

For:

Ersatzteilliste
Spare parts list
Liste des pièces de rechange
Lista parti di ricambio
Onderdelenlijst
Catálogo de peças de substituição

NR.714 - 7719001650

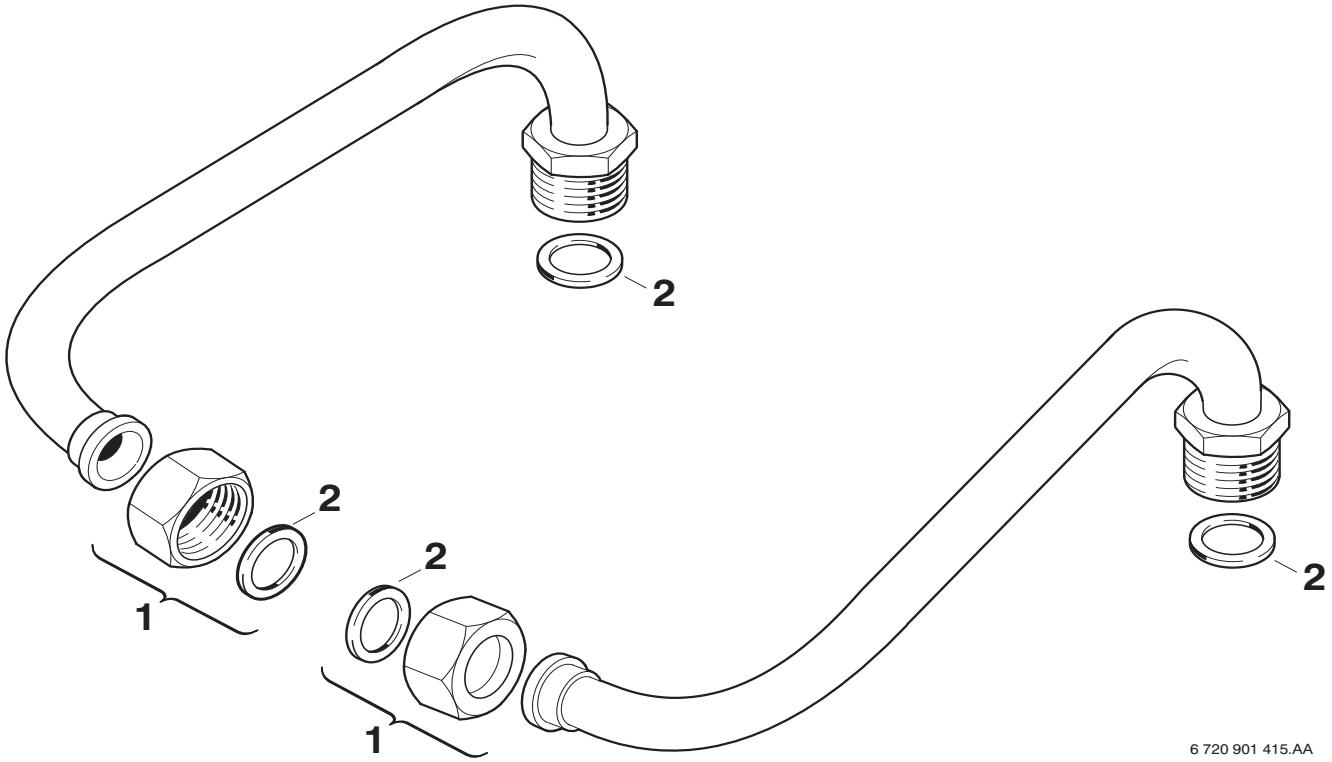

Pos	Bestell-Nr.	Bezeichnung	Description	Dénomination	Descrizione	Benaming	Designação	PG
1	**8 703 301 081 0**	Verschraubung	Connection union	Raccord	Raccordo	Koppeling	União roscada	18
2	**8 710 103 045 0**	Dichtscheibe 1/2" (10x)	Washer 18.6 X 13.5 X 1.5 (10x)	Joint 1/2" (10x)	Guarnizione 1/2" (10x)	Afdichting 1/2" (10x)	Anel de vedação 1/2" (10x)	11

For:

Ersatzteilliste
Spare parts list
Liste des pièces de rechange
Lista parti di ricambio
Onderdelenlijst
Catálogo de peças de substituição

NR.716 - 7719001654

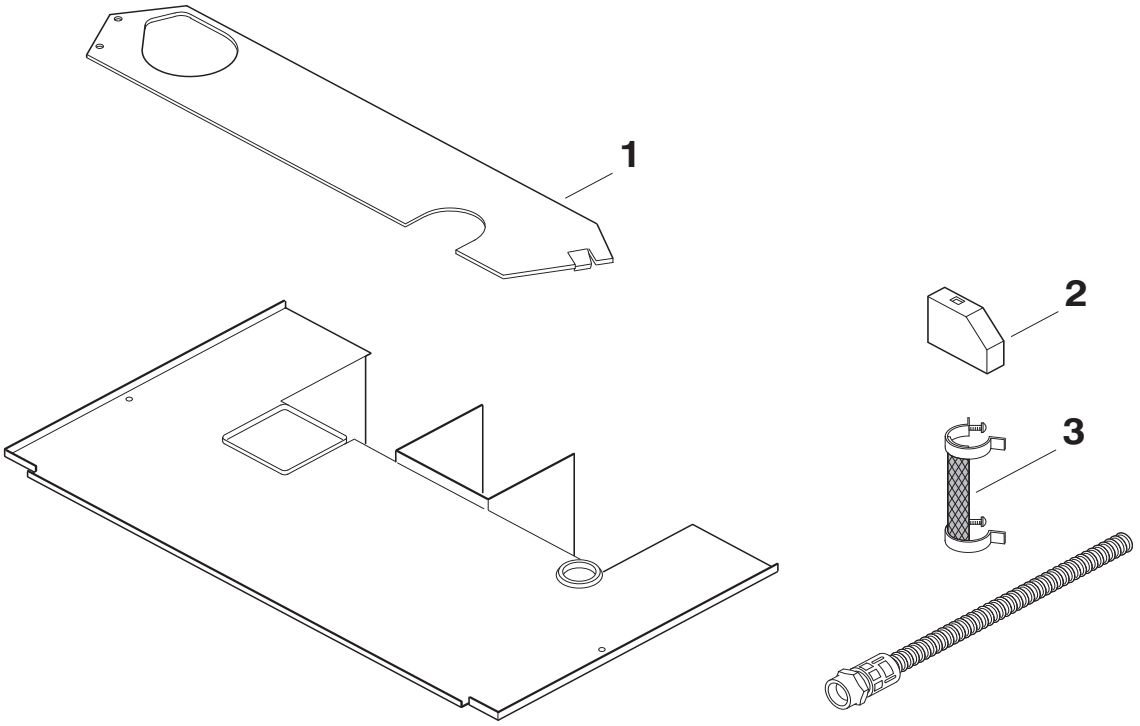

6720904128.AA

Pos	Bestell-Nr.	Bezeichnung	Description	Dénomination	Descrizione	Benaming	Designação	PG
1	**8 718 007 277 0**	Abdeckung	Covering sheet	Couvercle	Coperchio	Afdichting	Tampa de cobertura	36
2	**8 715 503 116 0**	Kappe	Protective cap	Capot de protection	Sigillo	Beschermkap	Placa de fecho	05
3	**8 711 301 068 0**	Schelle	Clip	Support	Staffa	Klembeugel	Abraçadeira	25

For:

Ersatzteilliste
Spare parts list
Liste des pièces de rechange
Lista parti di ricambio
Onderdelenlijst
Catálogo de peças de substituição

NR.719 - 7719001658

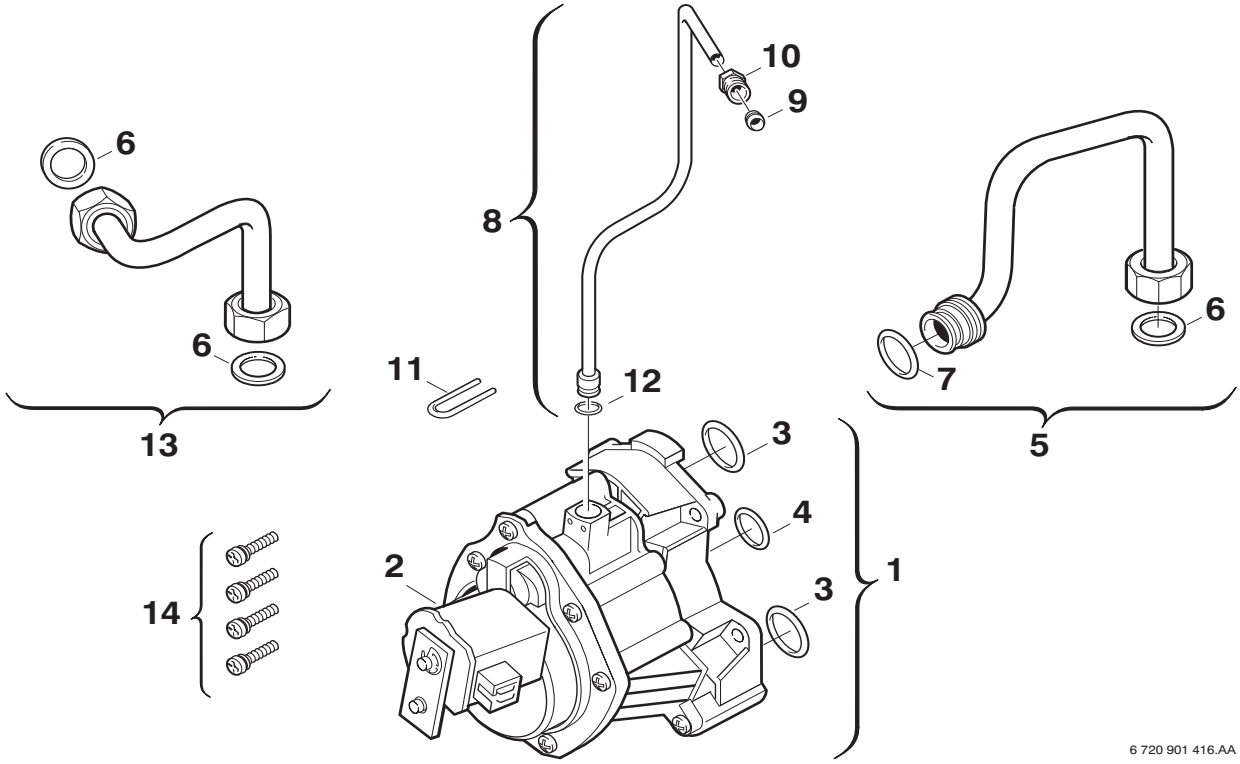

Pos	Bestell-Nr.	Bezeichnung	Description	Dénomination	Descrizione	Benaming	Designação	PG
1	**8 717 204 273 0**	Hydraulikschalter	Hydraulic valve	Vanne 3 voies	Valvola deviatrice	Circuit klep	Válvula de três vias	40
2	**8 714 204 007 0**	Spule	Solenoid	Electro-vanne	Bobina	Spoel	Bobine	28
3	**8 710 205 060 0**	O-Ring (10x)	O-ring (10x)	O-ring (10x)	Anello tenuta (10x)	O-ring (10x)	O-ring (10x)	16
4	**8 710 205 064 0**	O-Ring (10x)	O-ring	Joint torique (10x)	Anello tenuta (10x)	O-ring (10x)	O-ring (10x)	12
5	**8 710 725 141 0**	Rücklaufrohr	Return pipe	Tube retour chauffage	Tubazione di ritorno	Retourleiding	Tubo de retorno	35
6	**8 710 103 045 0**	Dichtscheibe 1/2" (10x)	Washer 18.6 X 13.5 X 1.5 (10x)	Joint 1/2" (10x)	Guarnizione 1/2" (10x)	Afdichting 1/2" (10x)	Anel de vedação 1/2" (10x)	11
7	**8 710 205 064 0**	O-Ring (10x)	O-ring	Joint torique (10x)	Anello tenuta (10x)	O-ring (10x)	O-ring (10x)	12
8	**8 710 715 203 0**	Steuerleitung	Control pipe	Circuit de commande	Raccordo di comando	Stuurleiding	Circuito de comando	22
9	**8 710 206 014 0**	Klemmring (10x)	Olive (10x)	Bicône (10x)	Anello (10x)	Klemring (10x)	Bicone (10x)	16
10	**8 713 406 069 0**	Gewindebuchse (10x)	Threaded bushing (10x)	Douille filetée (10x)	Boccola filettata (10x)	Draadbus (10x)	Casquilho roscado (10x)	22
11	**8 711 200 003 0**	Haltefeder (10x)	Wireform spring	Epingle (10x)	Molla (10x)	Borgveer (10x)	Freio de fixação (10x)	11
12	**8 740 205 007 0**	O-Ring (10x)	O-ring (10x)	Joint torique (10x)	Anello tenuta (10x)	O-ring (10x)	O-ring (10x)	20
13	**8 710 705 884 0**	Verbindungsrohr	Connecting pipe	Tube de raccordement	Raccordo	Verbindingspijp	Tubo de água	29
14	**8 713 401 061 0**	Schraube (10x)	Screw (10x)	Vis (10x)	Vite (10x)	Schroef (10x)	Parafuso (10x)	12

For:

Ersatzteilliste Spare parts list Liste des pièces de rechange Lista parti di ricambio Onderdelenlijst Catálogo de peças de substituição	**NR.720 - 7719001663**

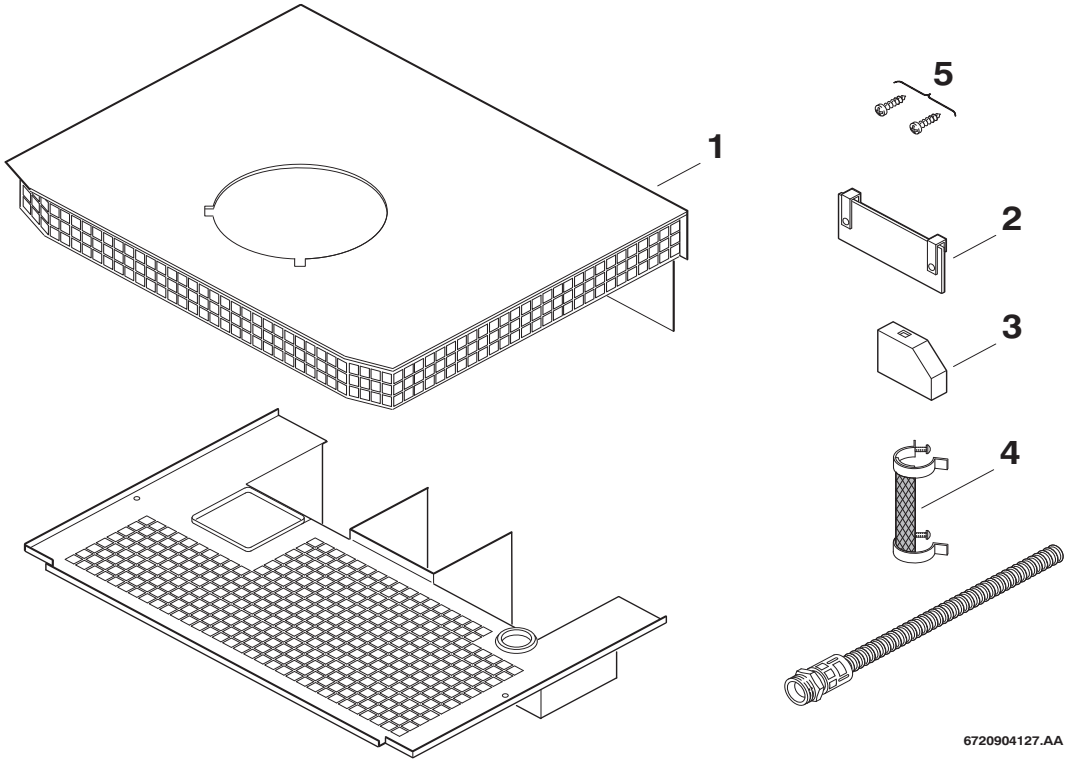

Pos	Bestell-Nr.	Bezeichnung	Description	Dénomination	Descrizione	Benaming	Designação	PG
1	**8 718 007 273 0**	Abdeckung	Covering sheet	Couvercle	Coperchio	Afdichting	Tampa de cobertura	44
2	**8 715 600 015 0**	Sichtfenster	Observation window	Hublot	Vetrinoo	Kijkglas	Vigia de vidro	33
3	**8 715 503 116 0**	Kappe	Protective cap	Capot de protection	Sigillo	Beschermkap	Placa de fecho	05
4	**8 711 301 068 0**	Schelle	Clip	Support	Staffa	Klembeugel	Abraçadeira	25
5	**2 910 614 431 0**	Schraube (10x)	Screw (10x)	Vis (10x)	Vite (10x)	Schroef (10x)	Parafuso (10x)	11

For:

Ersatzteilliste
Spare parts list
Liste des pièces de rechange
Lista parti di ricambio
Onderdelenlijst
Catálogo de peças de substituição

NR.731 - 7719001699

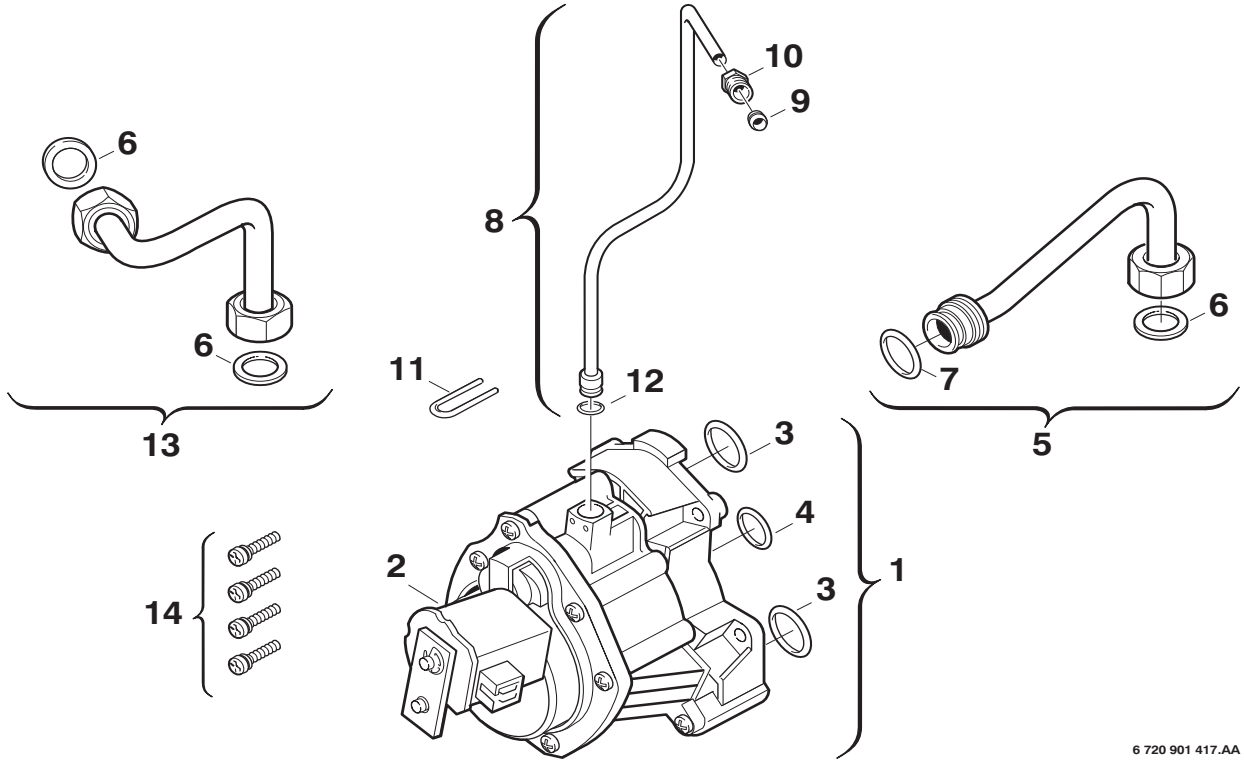

Pos	Bestell-Nr.	Bezeichnung	Description	Dénomination	Descrizione	Benaming	Designação	PG
1	**8 717 204 273 0**	Hydraulikschalter	Hydraulic valve	Vanne 3 voies	Valvola deviatrice	Circuit klep	Válvula de três vias	40
2	**8 714 204 007 0**	Spule	Solenoid	Electro-vanne	Bobina	Spoel	Bobine	28
3	**8 710 205 060 0**	O-Ring (10x)	O-ring (10x)	O-ring (10x)	Anello tenuta (10x)	O-ring (10x)	O-ring (10x)	16
4	**8 710 205 064 0**	O-Ring (10x)	O-ring	Joint torique (10x)	Anello tenuta (10x)	O-ring (10x)	O-ring (10x)	12
5	**8 710 715 209 0**	Rücklaufrohr	Return pipe	Tube retour chauffage	Tubazione di ritorno	Retourleiding	Tubo de retorno	27
6	**8 710 103 045 0**	Dichtscheibe 1/2" (10x)	Washer 18.6 X 13.5 X 1.5 (10x)	Joint 1/2" (10x)	Guarnizione 1/2" (10x)	Afdichting 1/2" (10x)	Anel de vedação 1/2" (10x)	11
7	**8 710 205 064 0**	O-Ring (10x)	O-ring	Joint torique (10x)	Anello tenuta (10x)	O-ring (10x)	O-ring (10x)	12
8	**8 710 715 203 0**	Steuerleitung	Control pipe	Circuit de commande	Raccordo di comando	Stuurleiding	Circuito de comando	22
9	**8 710 206 014 0**	Klemmring (10x)	Olive (10x)	Bicône (10x)	Anello (10x)	Klemring (10x)	Bicone (10x)	16
10	**8 713 406 069 0**	Gewindebuchse (10x)	Threaded bushing (10x)	Douille filetée (10x)	Boccola filettata (10x)	Draadbus (10x)	Casquilho roscado (10x)	22
11	**8 711 200 003 0**	Haltefeder (10x)	Wireform spring	Epingle (10x)	Molla (10x)	Borgveer (10x)	Freio de fixação (10x)	11
12	**8 740 205 007 0**	O-Ring (10x)	O-ring (10x)	Joint torique (10x)	Anello tenuta (10x)	O-ring (10x)	O-ring (10x)	20
13	**8 710 705 884 0**	Verbindungsrohr	Connecting pipe	Tube de raccordement	Raccordo	Verbindingspijp	Tubo de água	29
14	**8 713 401 061 0**	Schraube (10x)	Screw (10x)	Vis (10x)	Vite (10x)	Schroef (10x)	Parafuso (10x)	12

For:

Ersatzteilliste Spare parts list Liste des pièces de rechange Lista parti di ricambio Onderdelenlijst Catálogo de peças de substituição	**NR.734 - 7719001714**

Für dieses Erzeugnis gibt es keine Ersatzteile
No spare parts available for this product
Aucune pièce détachée disponible pour ce produit
Não existem peças de substituição disponíveis para este produto
Per questo prodotto non sono piú disponibili parti di ricambio
Bu mamul için Yedek parça mevcut degildir

6720904352.AA

Pos	Bestell-Nr.	Bezeichnung	Description	Dénomination	Descrizione	Benaming	Designação	PG
	8 710 000 000 0	Keine Ersatzteile verfügbar	No spare parts available	Aucune pièce détachée disponible	Non disponibili parti di ricambio	No spare parts available	Não peças de substituição disponíveis	

For:

Ersatzteilliste Spare parts list Liste des pièces de rechange Lista parti di ricambio Onderdelenlijst Catálogo de peças de substituição	**NR.735 - 7719001715**

Für dieses Erzeugnis gibt es keine Ersatzteile
No spare parts available for this product
Aucune pièce détachée disponible pour ce produit
Não existem peças de substituição disponíveis para este produto
Per questo prodotto non sono piú disponibili parti di ricambio
Bu mamul için Yedek parça mevcut degildir

6720904352.AA

Pos	Bestell-Nr.	Bezeichnung	Description	Dénomination	Descrizione	Benaming	Designação	PG
	8 710 000 000 0	Keine Ersatzteile verfügbar	No spare parts available	Aucune pièce détachée disponible	Non disponibili parti di ricambio	No spare parts available	Não peças de substituição disponíveis	

For:

Ersatzteilliste Spare parts list Liste des pièces de rechange Lista parti di ricambio Onderdelenlijst Catálogo de peças de substituição	**NR.736 - 7719001716**

Für dieses Erzeugnis gibt es keine Ersatzteile
No spare parts available for this product
Aucune pièce détachée disponible pour ce produit
Não existem peças de substituição disponíveis para este produto
Per questo prodotto non sono piú disponibili parti di ricambio
Bu mamul için Yedek parça mevcut degildir

6720904352.AA

Pos	Bestell-Nr.	Bezeichnung	Description	Dénomination	Descrizione	Benaming	Designação	PG
	8 710 000 000 0	Keine Ersatzteile verfügbar	No spare parts available	Aucune pièce détachée disponible	Non disponibili parti di ricambio	No spare parts available	Não peças de substituição disponíveis	

For:

Ersatzteilliste Spare parts list Liste des pièces de rechange Lista parti di ricambio Onderdelenlijst Catálogo de peças de substituição	**NR.737 - 7719001717**

Für dieses Erzeugnis gibt es keine Ersatzteile
No spare parts available for this product
Aucune pièce détachée disponible pour ce produit
Não existem peças de substituição disponíveis para este produto
Per questo prodotto non sono piú disponibili parti di ricambio
Bu mamul için Yedek parça mevcut degildir

6720904352.AA

Pos	Bestell-Nr.	Bezeichnung	Description	Dénomination	Descrizione	Benaming	Designação	PG
	8 710 000 000 0	Keine Ersatzteile verfügbar	No spare parts available	Aucune pièce détachée disponible	Non disponibili parti di ricambio	No spare parts available	Não peças de substituição disponíveis	

For:

Ersatzteilliste Spare parts list Liste des pièces de rechange Lista parti di ricambio Onderdelenlijst Catálogo de peças de substituição	**NR.738 - 7719001718**

Für dieses Erzeugnis gibt es keine Ersatzteile
No spare parts available for this product
Aucune pièce détachée disponible pour ce produit
Não existem peças de substituição disponíveis para este produto
Per questo prodotto non sono piú disponibili parti di ricambio
Bu mamul için Yedek parça mevcut degildir

6720904352.AA

Pos	Bestell-Nr.	Bezeichnung	Description	Dénomination	Descrizione	Benaming	Designação	PG
	8 710 000 000 0	Keine Ersatzteile verfügbar	No spare parts available	Aucune pièce détachée disponible	Non disponibili parti di ricambio	No spare parts available	Não peças de substituição disponíveis	

For:

Ersatzteilliste Spare parts list Liste des pièces de rechange Lista parti di ricambio Onderdelenlijst Catálogo de peças de substituição	**NR.739 - 7719001719**

Für dieses Erzeugnis gibt es keine Ersatzteile
No spare parts available for this product
Aucune pièce détachée disponible pour ce produit
Não existem peças de substituição disponíveis para este produto
Per questo prodotto non sono piú disponibili parti di ricambio
Bu mamul için Yedek parça mevcut degildir

6720904352.AA

Pos	Bestell-Nr.	Bezeichnung	Description	Dénomination	Descrizione	Benaming	Designação	PG
	8 710 000 000 0	Keine Ersatzteile verfügbar	No spare parts available	Aucune pièce détachée disponible	Non disponibili parti di ricambio	No spare parts available	Não peças de substituição disponíveis	

For:

Ersatzteilliste Spare parts list Liste des pièces de rechange Lista parti di ricambio Onderdelenlijst Catálogo de peças de substituição	**NR.740 - 7719001720**

Für dieses Erzeugnis gibt es keine Ersatzteile
No spare parts available for this product
Aucune pièce détachée disponible pour ce produit
Não existem peças de substituição disponíveis para este produto
Per questo prodotto non sono piú disponibili parti di ricambio
Bu mamul için Yedek parça mevcut degildir

6720904352.AA

Pos	Bestell-Nr.	Bezeichnung	Description	Dénomination	Descrizione	Benaming	Designação	PG
	8 710 000 000 0	Keine Ersatzteile verfügbar	No spare parts available	Aucune pièce détachée disponible	Non disponibili parti di ricambio	No spare parts available	Não peças de substituição disponíveis	

For:

Ersatzteilliste Spare parts list Liste des pièces de rechange Lista parti di ricambio Onderdelenlijst Catálogo de peças de substituição	**NR.741 - 7719001721**

Für dieses Erzeugnis gibt es keine Ersatzteile
No spare parts available for this product
Aucune pièce détachée disponible pour ce produit
Não existem peças de substituição disponíveis para este produto
Per questo prodotto non sono piú disponibili parti di ricambio
Bu mamul için Yedek parça mevcut degildir

6720904352.AA

Pos	Bestell-Nr.	Bezeichnung	Description	Dénomination	Descrizione	Benaming	Designação	PG
	8 710 000 000 0	Keine Ersatzteile verfügbar	No spare parts available	Aucune pièce détachée disponible	Non disponibili parti di ricambio	No spare parts available	Não peças de substituição disponíveis	

For:

Ersatzteilliste Spare parts list Liste des pièces de rechange Lista parti di ricambio Onderdelenlijst Catálogo de peças de substituição	**NR.742 - 7719001722**

Für dieses Erzeugnis gibt es keine Ersatzteile
No spare parts available for this product
Aucune pièce détachée disponible pour ce produit
Não existem peças de substituição disponíveis para este produto
Per questo prodotto non sono piú disponibili parti di ricambio
Bu mamul için Yedek parça mevcut degildir

6720904352.AA

Pos	Bestell-Nr.	Bezeichnung	Description	Dénomination	Descrizione	Benaming	Designação	PG
	8 710 000 000 0	Keine Ersatzteile verfügbar	No spare parts available	Aucune pièce détachée disponible	Non disponibili parti di ricambio	No spare parts available	Não peças de substituição disponíveis	

For:

Ersatzteilliste Spare parts list Liste des pièces de rechange Lista parti di ricambio Onderdelenlijst Catálogo de peças de substituição	**NR.744 - 7719001724**

Für dieses Erzeugnis gibt es keine Ersatzteile
No spare parts available for this product
Aucune pièce détachée disponible pour ce produit
Não existem peças de substituição disponíveis para este produto
Per questo prodotto non sono piú disponibili parti di ricambio
Bu mamul için Yedek parça mevcut degildir

6720904352.AA

Pos	Bestell-Nr.	Bezeichnung	Description	Dénomination	Descrizione	Benaming	Designação	PG
	8 710 000 000 0	Keine Ersatzteile verfügbar	No spare parts available	Aucune pièce détachée disponible	Non disponibili parti di ricambio	No spare parts available	Não peças de substituição disponíveis	

For:

Ersatzteilliste Spare parts list Liste des pièces de rechange Lista parti di ricambio Onderdelenlijst Catálogo de peças de substituição	**NR.745 - 7719001725**

Für dieses Erzeugnis gibt es keine Ersatzteile
No spare parts available for this product
Aucune pièce détachée disponible pour ce produit
Não existem peças de substituição disponíveis para este produto
Per questo prodotto non sono piú disponibili parti di ricambio
Bu mamul için Yedek parça mevcut degildir

6720904352.AA

Pos	Bestell-Nr.	Bezeichnung	Description	Dénomination	Descrizione	Benaming	Designação	PG
	8 710 000 000 0	Keine Ersatzteile verfügbar	No spare parts available	Aucune pièce détachée disponible	Non disponibili parti di ricambio	No spare parts available	Não peças de substituição disponíveis	

For:

Ersatzteilliste Spare parts list Liste des pièces de rechange Lista parti di ricambio Onderdelenlijst Catálogo de peças de substituição	**NR.746 - 7719001726**

Für dieses Erzeugnis gibt es keine Ersatzteile
No spare parts available for this product
Aucune pièce détachée disponible pour ce produit
Não existem peças de substituição disponíveis para este produto
Per questo prodotto non sono piú disponibili parti di ricambio
Bu mamul için Yedek parça mevcut degildir

6720904352.AA

Pos	Bestell-Nr.	Bezeichnung	Description	Dénomination	Descrizione	Benaming	Designação	PG
	8 710 000 000 0	Keine Ersatzteile verfügbar	No spare parts available	Aucune pièce détachée disponible	Non disponibili parti di ricambio	No spare parts available	Não peças de substituição disponíveis	

For:

Ersatzteilliste Spare parts list Liste des pièces de rechange Lista parti di ricambio Onderdelenlijst Catálogo de peças de substituição	**NR.748 - 7719001728**

Für dieses Erzeugnis gibt es keine Ersatzteile
No spare parts available for this product
Aucune pièce détachée disponible pour ce produit
Não existem peças de substituição disponíveis para este produto
Per questo prodotto non sono piú disponibili parti di ricambio
Bu mamul için Yedek parça mevcut degildir

6720904352.AA

Pos	Bestell-Nr.	Bezeichnung	Description	Dénomination	Descrizione	Benaming	Designação	PG
	8 710 000 000 0	Keine Ersatzteile verfügbar	No spare parts available	Aucune pièce détachée disponible	Non disponibili parti di ricambio	No spare parts available	Não peças de substituição disponíveis	

For:

Ersatzteilliste Spare parts list Liste des pièces de rechange Lista parti di ricambio Onderdelenlijst Catálogo de peças de substituição	**NR.752 - 7719001736**

Für dieses Erzeugnis gibt es keine Ersatzteile
No spare parts available for this product
Aucune pièce détachée disponible pour ce produit
Não existem peças de substituição disponíveis para este produto
Per questo prodotto non sono piú disponibili parti di ricambio
Bu mamul için Yedek parça mevcut degildir

6720904352.AA

Pos	Bestell-Nr.	Bezeichnung	Description	Dénomination	Descrizione	Benaming	Designação	PG
	8 710 000 000 0	Keine Ersatzteile verfügbar	No spare parts available	Aucune pièce détachée disponible	Non disponibili parti di ricambio	No spare parts available	Não peças de substituição disponíveis	

For:

Ersatzteilliste Spare parts list Liste des pièces de rechange Lista parti di ricambio Onderdelenlijst Catálogo de peças de substituição	**NR.753 - 7719001737**

Für dieses Erzeugnis gibt es keine Ersatzteile
No spare parts available for this product
Aucune pièce détachée disponible pour ce produit
Não existem peças de substituição disponíveis para este produto
Per questo prodotto non sono piú disponibili parti di ricambio
Bu mamul için Yedek parça mevcut degildir

6720904352.AA

Pos	Bestell-Nr.	Bezeichnung	Description	Dénomination	Descrizione	Benaming	Designação	PG
	8 710 000 000 0	Keine Ersatzteile verfügbar	No spare parts available	Aucune pièce détachée disponible	Non disponibili parti di ricambio	No spare parts available	Não peças de substituição disponíveis	

For:

Ersatzteilliste Spare parts list Liste des pièces de rechange Lista parti di ricambio Onderdelenlijst Catálogo de peças de substituição	**NR.757 - 7719001769**

Für dieses Erzeugnis gibt es keine Ersatzteile
No spare parts available for this product
Aucune pièce détachée disponible pour ce produit
Não existem peças de substituição disponíveis para este produto
Per questo prodotto non sono piú disponibili parti di ricambio
Bu mamul için Yedek parça mevcut degildir

6720904352.AA

Pos	Bestell-Nr.	Bezeichnung	Description	Dénomination	Descrizione	Benaming	Designação	PG
	8 710 000 000 0	Keine Ersatzteile verfügbar	No spare parts available	Aucune pièce détachée disponible	Non disponibili parti di ricambio	No spare parts available	Não peças de substituição disponíveis	

For:

Ersatzteilliste Spare parts list Liste des pièces de rechange Lista parti di ricambio Onderdelenlijst Catálogo de peças de substituição	**NR.758 - 7719001770**

Für dieses Erzeugnis gibt es keine Ersatzteile
No spare parts available for this product
Aucune pièce détachée disponible pour ce produit
Não existem peças de substituição disponíveis para este produto
Per questo prodotto non sono piú disponibili parti di ricambio
Bu mamul için Yedek parça mevcut degildir

6720904352.AA

Pos	Bestell-Nr.	Bezeichnung	Description	Dénomination	Descrizione	Benaming	Designação	PG
	8 710 000 000 0	Keine Ersatzteile verfügbar	No spare parts available	Aucune pièce détachée disponible	Non disponibili parti di ricambio	No spare parts available	Não peças de substituição disponíveis	

For:

Ersatzteilliste Spare parts list Liste des pièces de rechange Lista parti di ricambio Onderdelenlijst Catálogo de peças de substituição	**NR.759 - 7719001771**

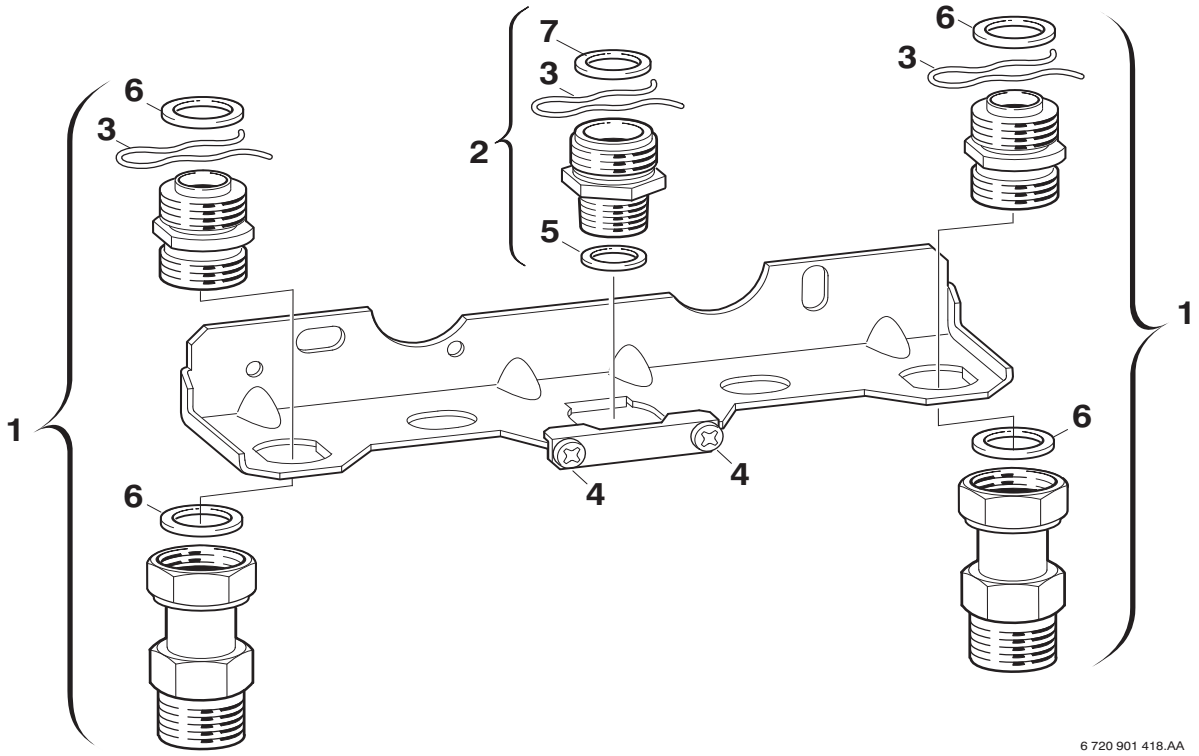

Pos	Bestell-Nr.	Bezeichnung	Description	Dénomination	Descrizione	Benaming	Designação	PG
1	**8 713 305 588 0**	Doppelnippel	Barrel nipple	Raccord	Nipples doppio	Dubbel nippel	Bocal duplo	35
2	**8 713 305 323 0**	Doppelnippel 1"x3/4"	Barrel nipple 1"x3/4"	Raccord 1"x3/4"	Raccordo filettato doppio 1"x3/4"	Dubbel nippel 1"x3/4"	Bocal duplo 1"x3/4"	16
3	**8 714 606 002 0**	Haltefeder (10x)	Wireform spring (10x)	Epingle (10x)	Molla (10x)	Borgveer (10x)	Freio de fixação (10x)	17
4	**2 910 614 431 0**	Schraube (10x)	Screw (10x)	Vis (10x)	Vite (10x)	Schroef (10x)	Parafuso (10x)	11
5	**8 710 103 043 0**	Dichtscheibe 3/4" (10x)	Fibre washer 23.9 X 17.2 X 1.5 (10x)	Joint 3/4" (10x)	Guarnizione 3/4" (10x)	Afdichting 3/4" (10x)	Anel de vedação 3/4" (10x)	12
6	**8 710 103 046 0**	Dichtscheibe 1" (10x)	Washer 1" (10x)	JOINT 1" (10x) GB152T	Guarnizione (10X)	Afdichting 1" (10x)	Anilha de vedação 1" (10x)	12
7	**8 710 103 014 0**	Dichtscheibe 1" (10x)	Fibre washer 25x30x1.5	Joint 1" (10x)	Guarnizione 1" (10x)	Afdichting 1" (10x)	Anel de vedação 1" (10x)	13

For:

Ersatzteilliste Spare parts list Liste des pièces de rechange Lista parti di ricambio Onderdelenlijst Catálogo de peças de substituição	**NR.761/1 - 7719001825**

Für dieses Erzeugnis gibt es keine Ersatzteile
No spare parts available for this product
Aucune pièce détachée disponible pour ce produit
Não existem peças de substituição disponíveis para este produto
Per questo prodotto non sono piú disponibili parti di ricambio
Bu mamul için Yedek parça mevcut degildir

6720904352.AA

Pos	Bestell-Nr.	Bezeichnung	Description	Dénomination	Descrizione	Benaming	Designação	PG
	8 710 000 000 0	Keine Ersatzteile verfügbar	No spare parts available	Aucune pièce détachée disponible	Non disponibili parti di ricambio	No spare parts available	Não peças de substituição disponíveis	

For:

Ersatzteilliste Spare parts list Liste des pièces de rechange Lista parti di ricambio Onderdelenlijst Catálogo de peças de substituição	**NR.762/1 - 7719001826**

Für dieses Erzeugnis gibt es keine Ersatzteile
No spare parts available for this product
Aucune pièce détachée disponible pour ce produit
Não existem peças de substituição disponíveis para este produto
Per questo prodotto non sono piú disponibili parti di ricambio
Bu mamul için Yedek parça mevcut degildir

6720904352.AA

Pos	Bestell-Nr.	Bezeichnung	Description	Dénomination	Descrizione	Benaming	Designação	PG
	8 710 000 000 0	Keine Ersatzteile verfügbar	No spare parts available	Aucune pièce détachée disponible	Non disponibili parti di ricambio	No spare parts available	Não peças de substituição disponíveis	

For:

Ersatzteilliste Spare parts list Liste des pièces de rechange Lista parti di ricambio Onderdelenlijst Catálogo de peças de substituição	**NR.763/1 - 7719001827**

Für dieses Erzeugnis gibt es keine Ersatzteile
No spare parts available for this product
Aucune pièce détachée disponible pour ce produit
Não existem peças de substituição disponíveis para este produto
Per questo prodotto non sono piú disponibili parti di ricambio
Bu mamul için Yedek parça mevcut degildir

6720904352.AA

Pos	Bestell-Nr.	Bezeichnung	Description	Dénomination	Descrizione	Benaming	Designação	PG
	8 710 000 000 0	Keine Ersatzteile verfügbar	No spare parts available	Aucune pièce détachée disponible	Non disponibili parti di ricambio	No spare parts available	Não peças de substituição disponíveis	

For:

Ersatzteilliste Spare parts list Liste des pièces de rechange Lista parti di ricambio Onderdelenlijst Catálogo de peças de substituição	**NR.765 - 7719001809**

Für dieses Erzeugnis gibt es keine Ersatzteile
No spare parts available for this product
Aucune pièce détachée disponible pour ce produit
Não existem peças de substituição disponíveis para este produto
Per questo prodotto non sono piú disponibili parti di ricambio
Bu mamul için Yedek parça mevcut degildir

6720904352.AA

Pos	Bestell-Nr.	Bezeichnung	Description	Dénomination	Descrizione	Benaming	Designação	PG
	8 710 000 000 0	Keine Ersatzteile verfügbar	No spare parts available	Aucune pièce détachée disponible	Non disponibili parti di ricambio	No spare parts available	Não peças de substituição disponíveis	

For:

Ersatzteilliste
Spare parts list
Liste des pièces de rechange
Lista parti di ricambio
Onderdelenlijst
Catálogo de peças de substituição

NR.766 - 7719001813

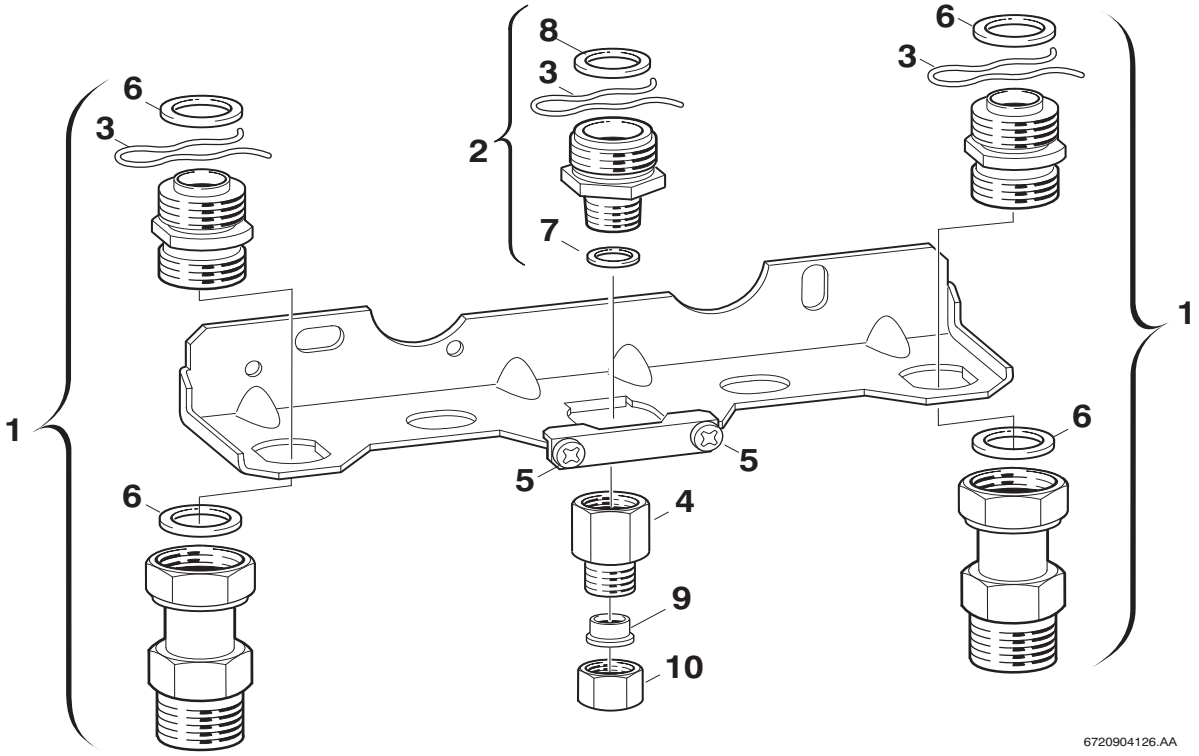

Pos	Bestell-Nr.	Bezeichnung	Description	Dénomination	Descrizione	Benaming	Designação	PG
1	**8 713 305 588 0**	Doppelnippel	Barrel nipple	Raccord	Nipples doppio	Dubbel nippel	Bocal duplo	35
2	**8 713 305 320 0**	Doppelnippel 1"x1/2"	Barrel nipple 1"x1/2"	Raccord 1"x1/2"	Raccordo filettato doppio 1"x1/2"	Dubbel nippel 1"x1/2"	Bocal duplo 1"x1/2"	17
3	**8 714 606 002 0**	Haltefeder (10x)	Wireform spring (10x)	Epingle (10x)	Molla (10x)	Borgveer (10x)	Freio de fixação (10x)	17
4	**8 713 305 081 0**	Schraubstutzen	Threaded connector	Raccord	Raccordo	Draadstuk	Casquilho de ligação	20
5	**2 910 614 431 0**	Schraube (10x)	Screw (10x)	Vis (10x)	Vite (10x)	Schroef (10x)	Parafuso (10x)	11
6	**8 710 103 046 0**	Dichtscheibe 1" (10x)	Washer 1" (10x)	JOINT 1" (10x) GB152T	Guarnizione (10X)	Afdichting 1" (10x)	Anilha de vedação 1" (10x)	12
7	**8 710 103 045 0**	Dichtscheibe 1/2" (10x)	Washer 18.6 X 13.5 X 1.5 (10x)	Joint 1/2" (10x)	Guarnizione 1/2" (10x)	Afdichting 1/2" (10x)	Anel de vedação 1/2" (10x)	11
8	**8 710 103 014 0**	Dichtscheibe 1" (10x)	Fibre washer 25x30x1.5	Joint 1" (10x)	Guarnizione 1" (10x)	Afdichting 1" (10x)	Anel de vedação 1" (10x)	13
9	**2 916 673 007 0**	Klemmring (10x)	Olive (10x)	Bicône	Anello (10x)	Klemring (10x)	Bicone (10x)	20
10	**8 703 301 010 0**	Mutter	Nut	Ecrou	Dado	Moer	Porca de aperto	11

For:

Ersatzteilliste Spare parts list Liste des pièces de rechange Lista parti di ricambio Onderdelenlijst Catálogo de peças de substituição	**NR.767 - 7739000277**

Für dieses Erzeugnis gibt es keine Ersatzteile
No spare parts available for this product
Aucune pièce détachée disponible pour ce produit
Não existem peças de substituição disponíveis para este produto
Per questo prodotto non sono piú disponibili parti di ricambio
Bu mamul için Yedek parça mevcut degildir

6720904352.AA

Pos	Bestell-Nr.	Bezeichnung	Description	Dénomination	Descrizione	Benaming	Designação	PG
	8 710 000 000 0	Keine Ersatzteile verfügbar	No spare parts available	Aucune pièce détachée disponible	Non disponibili parti di ricambio	No spare parts available	Não peças de substituição disponíveis	

For:

Ersatzteilliste Spare parts list Liste des pièces de rechange Lista parti di ricambio Onderdelenlijst Catálogo de peças de substituição	**NR.768 - 7719001816**

Für dieses Erzeugnis gibt es keine Ersatzteile
No spare parts available for this product
Aucune pièce détachée disponible pour ce produit
Não existem peças de substituição disponíveis para este produto
Per questo prodotto non sono piú disponibili parti di ricambio
Bu mamul için Yedek parça mevcut degildir

6720904352.AA

Pos	Bestell-Nr.	Bezeichnung	Description	Dénomination	Descrizione	Benaming	Designação	PG
	8 710 000 000 0	Keine Ersatzteile verfügbar	No spare parts available	Aucune pièce détachée disponible	Non disponibili parti di ricambio	No spare parts available	Não peças de substituição disponíveis	

For:

Ersatzteilliste Spare parts list Liste des pièces de rechange Lista parti di ricambio Onderdelenlijst Catálogo de peças de substituição	**NR.769 - 7719001817**

Kein Bild vorhanden

No picture available

6720904170.AA

Pos	Bestell-Nr.	Bezeichnung	Description	Dénomination	Descrizione	Benaming	Designação	PG
	8 710 503 011 0	Rosette	Rosette	Rozet	Rosetta	Rozet	Roseta	11

For:

Ersatzteilliste
Spare parts list
Liste des pièces de rechange
Lista parti di ricambio
Onderdelenlijst
Catálogo de peças de substituição

NR.778 - 7719001820

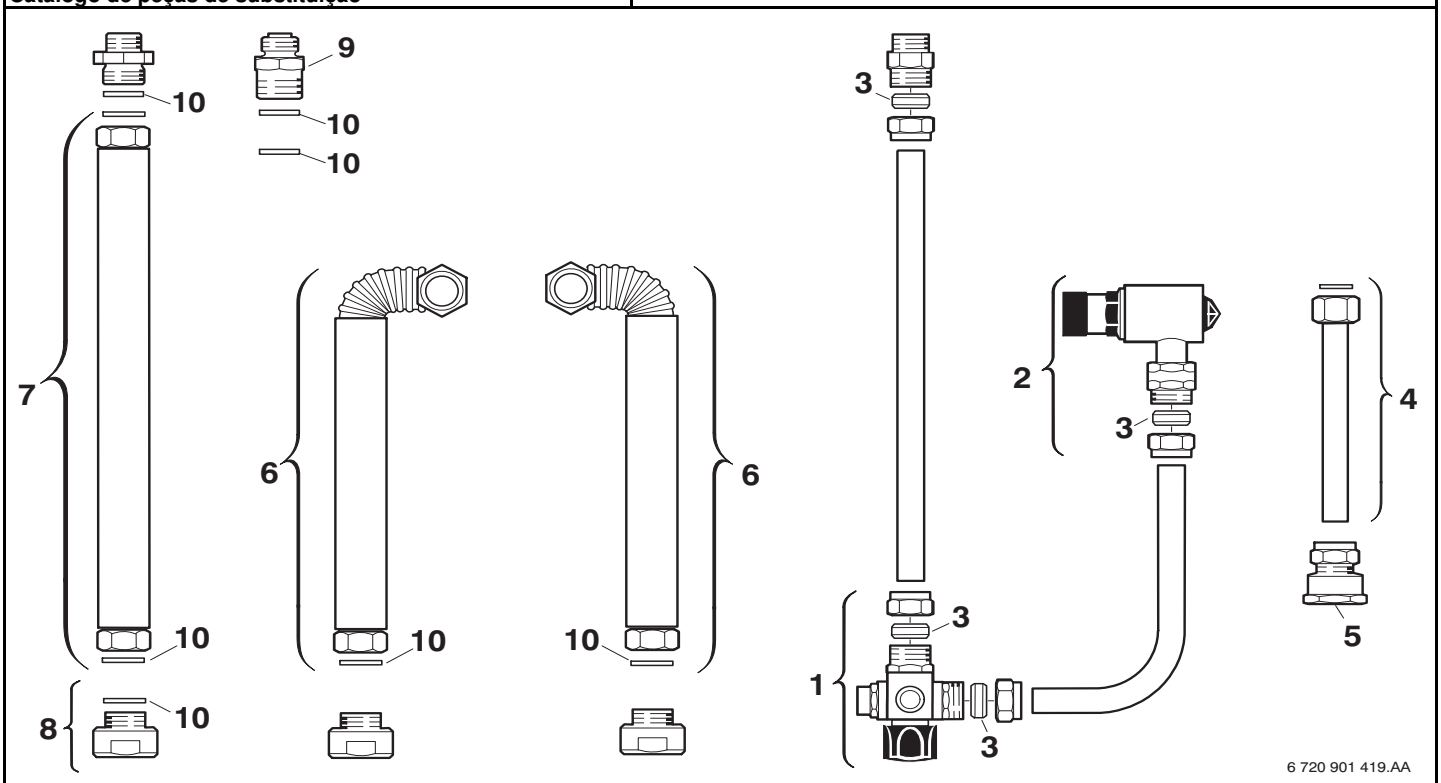

Pos	Bestell-Nr.	Bezeichnung	Description	Dénomination	Descrizione	Benaming	Designação	PG
1	**8 717 405 158 0**	Verteiler	Distributor	Raccord	Distributore	Kortsluitleiding	Flange de distribuição	39
2	**8 717 405 160 0**	Sicherheitsventil	Safety relief valve	Soupape de sécurité	Valvola sicurezza	Veiligheidsklep	Válvula de segurança	34
3	**8 710 206 031 0**	Klemmring (10x)	Olive (10x)	Bicône (10x)	Anello (10x)	Klemring (10x)	Bicone (10x)	19
4	**8 713 305 540 0**	Anschlussstück	Connector	Raccord	Raccordo di collegamento	Aansluit stuk	Peça de ligação	28
5	**8 713 305 334 0**	Verschraubung	Connection union	Raccord	Raccordo	Koppeling	União roscada	18
6	**8 710 715 890 0**	Schlauch	Hose	Flexible	Tubo flessibile	Slang	Ligação de mangueira	35
7	**8 710 715 892 0**	Verbindungsrohr warm	Connection_Pipe hot	Tube sortie sanitaire	Raccordo caldo	Verbindingspijp warm	Tubo de ligação de água quente	35
9	**7 719 000 705**	NR.414 Rückflussverhind.	NR.414 RÜCKFLUSSVERHIND.	NR.414 Clapet anti-retour	NR.414	NR.414	ACESSÓRIO NR.414	
10	**8 710 103 043 0**	Dichtscheibe 3/4" (10x)	Fibre washer 23.9 X 17.2 X 1.5 (10x)	Joint 3/4" (10x)	Guarnizione 3/4" (10x)	Afdichting 3/4" (10x)	Anel de vedação 3/4" (10x)	12

For:

Ersatzteilliste
Spare parts list
Liste des pièces de rechange
Lista parti di ricambio
Onderdelenlijst
Catálogo de peças de substituição

NR.778/1 - 7719001939

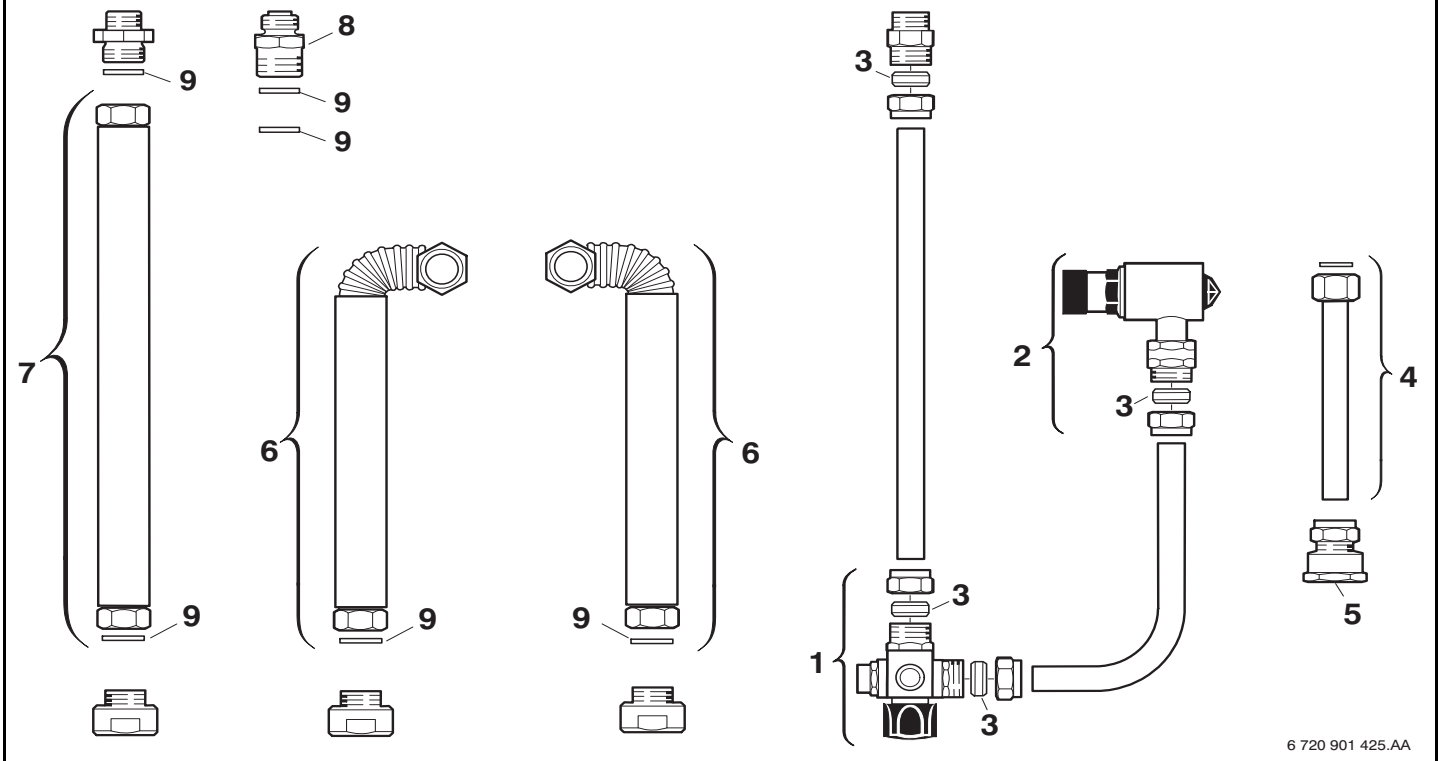

Pos	Bestell-Nr.	Bezeichnung	Description	Dénomination	Descrizione	Benaming	Designação	PG
1	**8 717 405 158 0**	Verteiler	Distributor	Raccord	Distributore	Kortsluitleiding	Flange de distribuição	39
2	**8 717 405 160 0**	Sicherheitsventil	Safety relief valve	Soupape de sécurité	Valvola sicurezza	Veiligheidsklep	Válvula de segurança	34
3	**8 710 206 031 0**	Klemmring (10x)	Olive (10x)	Bicône (10x)	Anello (10x)	Klemring (10x)	Bicone (10x)	19
4	**8 713 305 540 0**	Anschlussstück	Connector	Raccord	Raccordo di collegamento	Aansluit stuk	Peça de ligação	28
5	**8 713 305 334 0**	Verschraubung	Connection union	Raccord	Raccordo	Koppeling	União roscada	18
6	**8 710 715 890 0**	Schlauch	Hose	Flexible	Tubo flessibile	Slang	Ligação de mangueira	35
7	**8 710 715 892 0**	Verbindungsrohr warm	Connection_Pipe hot	Tube sortie sanitaire	Raccordo caldo	Verbindingspijp warm	Tubo de ligação de água quente	35
8	**7 719 000 705**	NR.414 Rückflussverhind.	NR.414 RÜCKFLUSSVERHIND.	NR.414 Clapet anti-retour	NR.414	NR.414	ACESSÓRIO NR.414	
9	**8 710 103 043 0**	Dichtscheibe 3/4" (10x)	Fibre washer 23.9 X 17.2 X 1.5 (10x)	Joint 3/4" (10x)	Guarnizione 3/4" (10x)	Afdichting 3/4" (10x)	Anel de vedação 3/4" (10x)	12

For:

Ersatzteilliste Spare parts list Liste des pièces de rechange Lista parti di ricambio Onderdelenlijst Catálogo de peças de substituição	**NR.781 - 7719001831**

Für dieses Erzeugnis gibt es keine Ersatzteile
No spare parts available for this product
Aucune pièce détachée disponible pour ce produit
Não existem peças de substituição disponíveis para este produto
Per questo prodotto non sono piú disponibili parti di ricambio
Bu mamul için Yedek parça mevcut degildir

6720904352.AA

Pos	Bestell-Nr.	Bezeichnung	Description	Dénomination	Descrizione	Benaming	Designação	PG
	8 710 000 000 0	Keine Ersatzteile verfügbar	No spare parts available	Aucune pièce détachée disponible	Non disponibili parti di ricambio	No spare parts available	Não peças de substituição disponíveis	

For:

Ersatzteilliste Spare parts list Liste des pièces de rechange Lista parti di ricambio Onderdelenlijst Catálogo de peças de substituição	**NR.782 - 7719001832**

Für dieses Erzeugnis gibt es keine Ersatzteile
No spare parts available for this product
Aucune pièce détachée disponible pour ce produit
Não existem peças de substituição disponíveis para este produto
Per questo prodotto non sono piú disponibili parti di ricambio
Bu mamul için Yedek parça mevcut degildir

6720904352.AA

Pos	Bestell-Nr.	Bezeichnung	Description	Dénomination	Descrizione	Benaming	Designação	PG
	8 710 000 000 0	Keine Ersatzteile verfügbar	No spare parts available	Aucune pièce détachée disponible	Non disponibili parti di ricambio	No spare parts available	Não peças de substituição disponíveis	

For:

Ersatzteilliste
Spare parts list
Liste des pièces de rechange
Lista parti di ricambio
Onderdelenlijst
Catálogo de peças de substituição

NR.783 - 7719001834

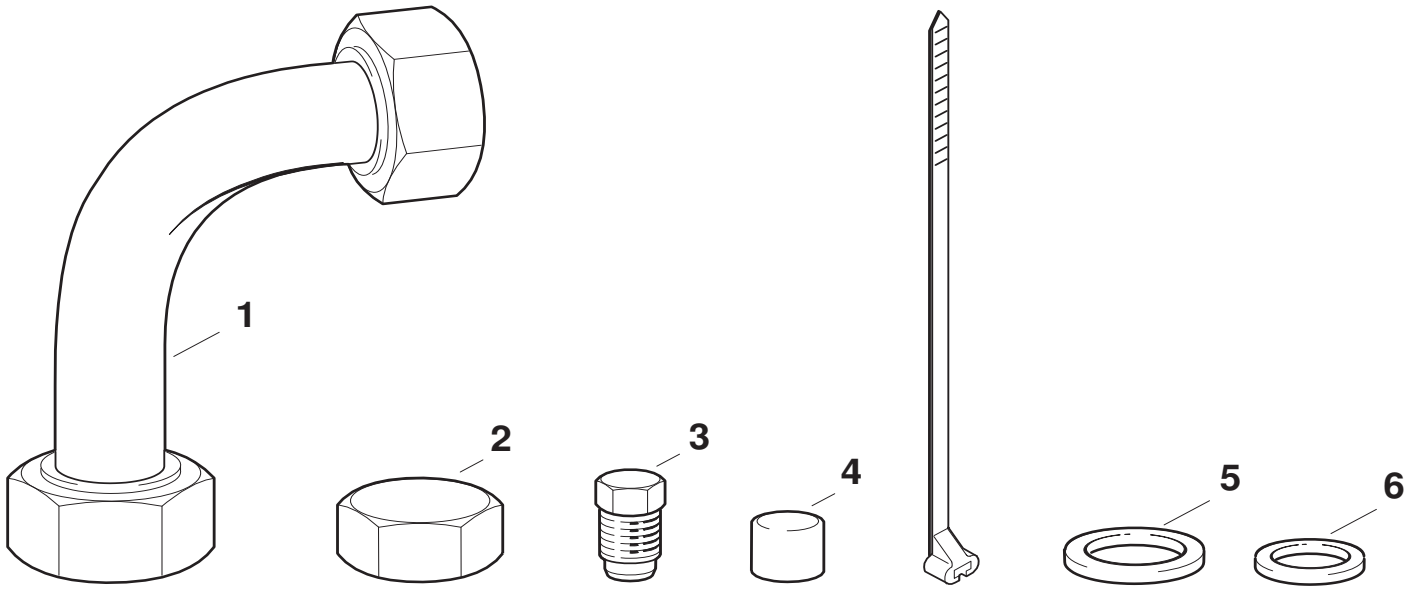

6720904414.AA

Pos	Bestell-Nr.	Bezeichnung	Description	Dénomination	Descrizione	Benaming	Designação	PG
1	**8 710 715 482 0**	Verbindungsrohr	Connecting pipe	Tube de raccordement	Raccordo	Verbindingspijp	Tubo de água	28
2	**7 709 000 227**	NR.304 Zubehör	NR.304 Zubehör	NR.304 Zubehör	NR.304 Zubehör	NR.304 Zubehör	Acessorio N. 304	
3	**8 713 400 001 0**	Verschlußschraube	Sealing screw	Vis de fermeture	Vite di chiusura	Afdekschroef	Parafuso de fecho	07
4	**8 710 506 088 0**	Kappe (10x)	Protective cap (10x)	Capot de protection (10x)	Sigillo (10x)	Beschermkap (10x)	Placa de fecho (10x)	16
5	**8 710 103 043 0**	Dichtscheibe 3/4" (10x)	Fibre washer 23.9 X 17.2 X 1.5 (10x)	Joint 3/4" (10x)	Guarnizione 3/4" (10x)	Afdichting 3/4" (10x)	Anel de vedação 3/4" (10x)	12
6	**8 710 103 045 0**	Dichtscheibe 1/2" (10x)	Washer 18.6 X 13.5 X 1.5 (10x)	Joint 1/2" (10x)	Guarnizione 1/2" (10x)	Afdichting 1/2" (10x)	Anel de vedação 1/2" (10x)	11

For:

Ersatzteilliste Spare parts list Liste des pièces de rechange Lista parti di ricambio Onderdelenlijst Catálogo de peças de substituição	**NR.784 - 7719001836**

Für dieses Erzeugnis gibt es keine Ersatzteile
No spare parts available for this product
Aucune pièce détachée disponible pour ce produit
Não existem peças de substituição disponíveis para este produto
Per questo prodotto non sono piú disponibili parti di ricambio
Bu mamul için Yedek parça mevcut degildir

6720904352.AA

Pos	Bestell-Nr.	Bezeichnung	Description	Dénomination	Descrizione	Benaming	Designação	PG
	8 710 000 000 0	Keine Ersatzteile verfügbar	No spare parts available	Aucune pièce détachée disponible	Non disponibili parti di ricambio	No spare parts available	Não peças de substituição disponíveis	

For:

Ersatzteilliste Spare parts list Liste des pièces de rechange Lista parti di ricambio Onderdelenlijst Catálogo de peças de substituição	**NR.787 - 7719001839**

Für dieses Erzeugnis gibt es keine Ersatzteile
No spare parts available for this product
Aucune pièce détachée disponible pour ce produit
Não existem peças de substituição disponíveis para este produto
Per questo prodotto non sono piú disponibili parti di ricambio
Bu mamul için Yedek parça mevcut degildir

6720904352.AA

Pos	Bestell-Nr.	Bezeichnung	Description	Dénomination	Descrizione	Benaming	Designação	PG
	8 710 000 000 0	Keine Ersatzteile verfügbar	No spare parts available	Aucune pièce détachée disponible	Non disponibili parti di ricambio	No spare parts available	Não peças de substituição disponíveis	

For:

Ersatzteilliste Spare parts list Liste des pièces de rechange Lista parti di ricambio Onderdelenlijst Catálogo de peças de substituição	**NR.788 - 7719001841**

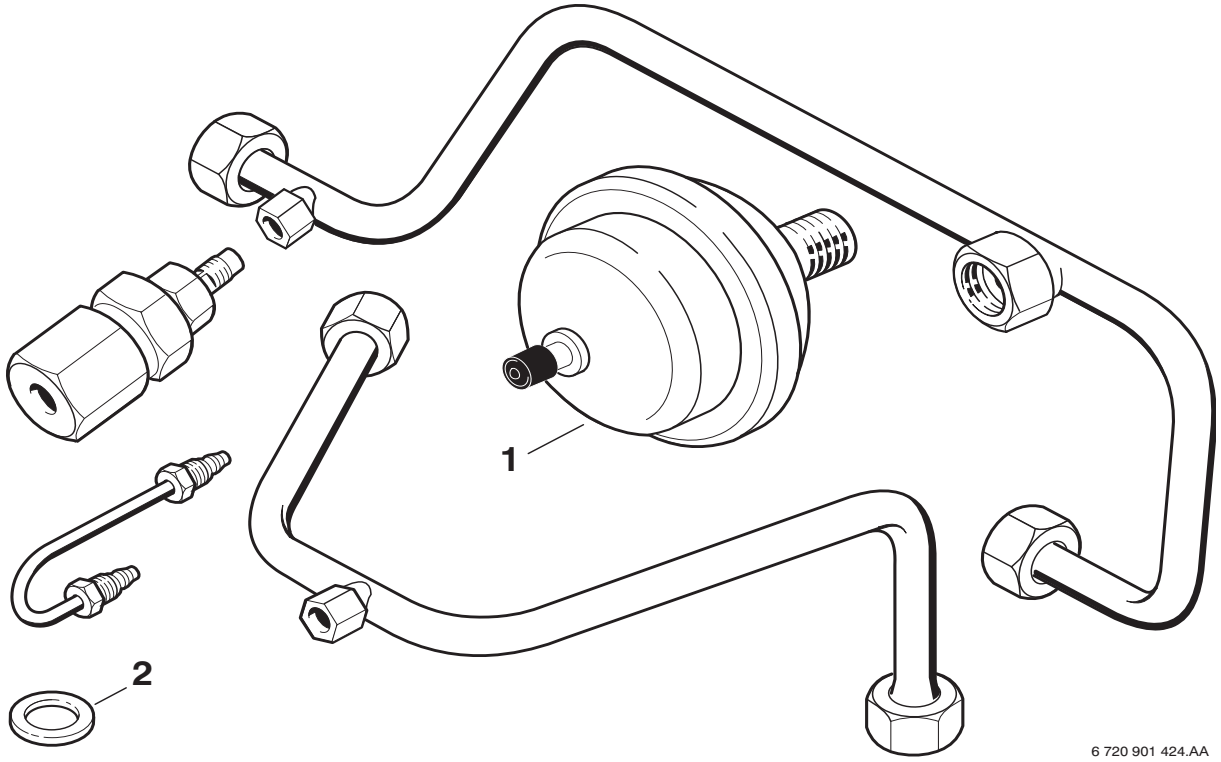

Pos	Bestell-Nr.	Bezeichnung	Description	Dénomination	Descrizione	Benaming	Designação	PG
1	**8 715 407 166 0**	Wasserschlagdämpfer	Water pressure compensator	Compensatuer de pression d'eau	Compensatore di pressione aqua	Amortecedor de pressao de água		36
2	**8 710 103 045 0**	Dichtscheibe 1/2" (10x)	Washer 18.6 X 13.5 X 1.5 (10x)	Joint 1/2" (10x)	Guarnizione 1/2" (10x)	Afdichting 1/2" (10x)	Anel de vedação 1/2" (10x)	11

For:

Ersatzteilliste
Spare parts list
Liste des pièces de rechange
Lista parti di ricambio
Onderdelenlijst
Catálogo de peças de substituição

NR.793 - 7719001857

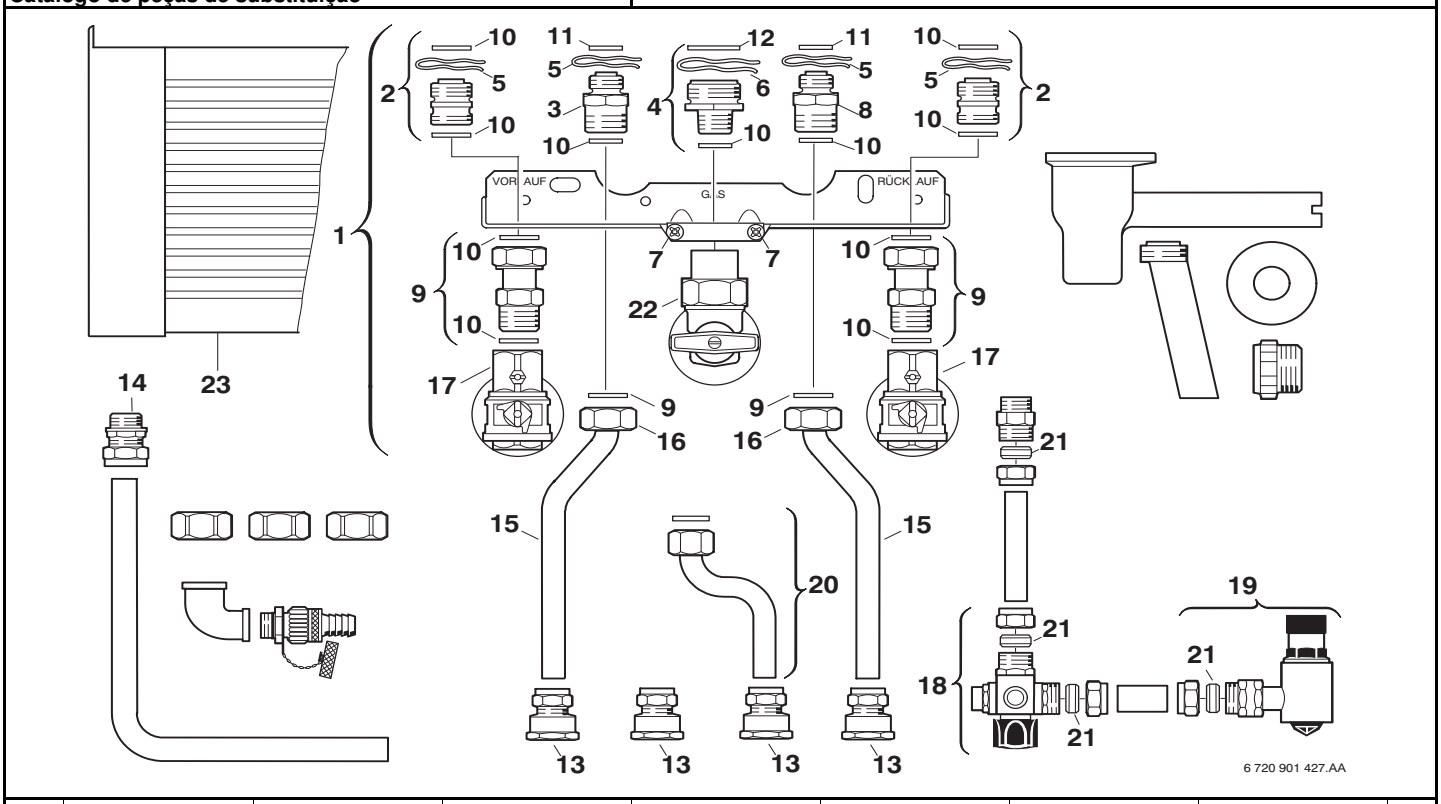

Pos	Bestell-Nr.	Bezeichnung	Description	Dénomination	Descrizione	Benaming	Designação	PG
1	**8 718 005 291 0**	Anschlussplatte	Mounting plate	Plaque de raccordement	Piastra di collegamento	Aansluit plaat	Placa de ligação	43
2	**8 713 305 325 0**	Doppelnippel	Barrel nipple	Raccord	Nipples doppio	Dubbel nippel	Bocal duplo	15
3	**8 713 305 434 0**	Doppelnippel	Barrel nipple	Raccord	Nipples doppio	Dubbel nippel	Bocal duplo	19
4	**8 713 305 323 0**	Doppelnippel 1"x3/4"	Barrel nipple 1"x3/4"	Raccord 1"x3/4"	Raccordo filettato doppio 1"x3/4"	Dubbel nippel 1"x3/4"	Bocal duplo 1"x3/4"	16
5	**8 714 606 004 0**	Haltefeder (10x)	Wireform spring (10x)	Epingle (10x)	Molla (10x)	Borgveer (10x)	Freio de fixação (10x)	17
6	**8 714 606 002 0**	Haltefeder (10x)	Wireform spring (10x)	Epingle (10x)	Molla (10x)	Borgveer (10x)	Freio de fixação (10x)	17
7	**2 910 614 431 0**	Schraube (10x)	Screw (10x)	Vis (10x)	Vite (10x)	Schroef (10x)	Parafuso (10x)	11
8	**7 719 000 705**	NR.414 Rückflussverhind.	NR.414 RÜCKFLUSSVERHIND.	NR.414 Clapet anti-retour	NR.414	NR.414	ACESSÓRIO NR.414	
9	**8 713 305 023 0**	Verschraubung	Connection union	Raccord	Raccordo	Koppeling	União roscada	23
10	**8 710 103 043 0**	Dichtscheibe 3/4" (10x)	Fibre washer 23.9 X 17.2 X 1.5 (10x)	Joint 3/4" (10x)	Guarnizione 3/4" (10x)	Afdichting 3/4" (10x)	Anel de vedação 3/4" (10x)	12
11	**8 710 103 045 0**	Dichtscheibe 1/2" (10x)	Washer 18.6 X 13.5 X 1.5 (10x)	Joint 1/2" (10x)	Guarnizione 1/2" (10x)	Afdichting 1/2" (10x)	Anel de vedação 1/2" (10x)	11
12	**8 710 103 014 0**	Dichtscheibe 1" (10x)	Fibre washer 25x30x1.5	Joint 1" (10x)	Guarnizione 1" (10x)	Afdichting 1" (10x)	Anel de vedação 1" (10x)	13
13	**8 713 305 334 0**	Verschraubung	Connection union	Raccord	Raccordo	Koppeling	União roscada	18
14	**8 713 305 345 0**	Verschraubung	Connection union	Raccord	Raccordo	Koppeling	União roscada	17
15	**8 710 715 387 0**	Rohr	Pipe	Tube	Tubo	Pijp	Tubo de ligação	39
16	**8 713 301 014 0**	Mutter	Nut	Ecrou	Dado	Moer	Porca de aperto	10
17	**7 719 001 006**	NR.440/1Eckwart.Hahn R3/	NR.440/1ECKWART.HAHN R3/	NR.440/1Eckwart.Hahn R3/	NR.440/1	TOEBEHOREN NR. 440/1	NR.440/1Eckwart.Hahn R3/	
18	**8 717 405 158 0**	Verteiler	Distributor	Raccord	Distributore	Kortsluitleiding	Flange de distribuição	39
19	**8 717 405 160 0**	Sicherheitsventil	Safety relief valve	Soupape de sécurité	Valvola sicurezza	Veiligheidsklep	Válvula de segurança	34
20	**8 713 305 553 0**	Anschlussstück	Connector	Raccord	Raccordo di collegamento	Aansluit stuk	Peça de ligação	35
21	**8 710 206 031 0**	Klemmring (10x)	Olive (10x)	Bicône (10x)	Anello (10x)	Klemring (10x)	Bicone (10x)	19
22	**7 719 001 281**	Nr.440/11 GAS-E-HAHN 1/2"	NR.440/11 GAS-E-HAHN 1/2"	Nr.440/11 GAS-E-HAHN 1/2"	Nr.440/11	Nr.440/11	Nr.440/11 GAS-E-HAHN 1/2"	
23	**7 719 001 591**	NR.695 Sichtblende	NR.695 SICHTBLENDE	NR.695 Sichtblende	NR.695	NR.695	NR.695 Sichtblende	

For:

Ersatzteilliste
Spare parts list
Liste des pièces de rechange
Lista parti di ricambio
Onderdelenlijst
Catálogo de peças de substituição

NR.796 - 7719001901

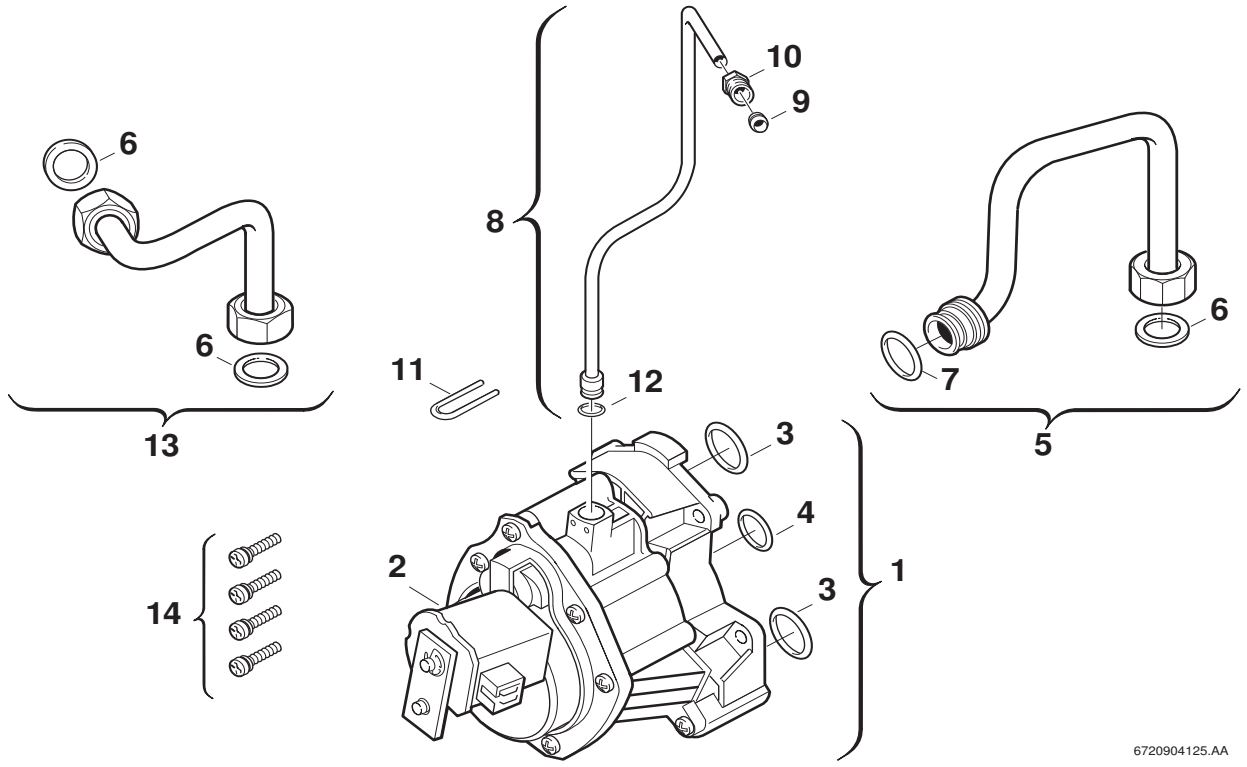

Pos	Bestell-Nr.	Bezeichnung	Description	Dénomination	Descrizione	Benaming	Designação	PG
1	**8 717 204 273 0**	Hydraulikschalter	Hydraulic valve	Vanne 3 voies	Valvola deviatrice	Circuit klep	Válvula de três vias	40
2	**8 714 204 007 0**	Spule	Solenoid	Electro-vanne	Bobina	Spoel	Bobine	28
3	**8 710 205 060 0**	O-Ring (10x)	O-ring (10x)	O-ring (10x)	Anello tenuta (10x)	O-ring (10x)	O-ring (10x)	16
4	**8 710 205 064 0**	O-Ring (10x)	O-ring	Joint torique (10x)	Anello tenuta (10x)	O-ring (10x)	O-ring (10x)	12
5	**8 710 725 141 0**	Rücklaufrohr	Return pipe	Tube retour chauffage	Tubazione di ritorno	Retourleiding	Tubo de retorno	35
6	**8 710 103 045 0**	Dichtscheibe 1/2" (10x)	Washer 18.6 X 13.5 X 1.5 (10x)	Joint 1/2" (10x)	Guarnizione 1/2" (10x)	Afdichting 1/2" (10x)	Anel de vedação 1/2" (10x)	11
7	**8 710 205 064 0**	O-Ring (10x)	O-ring	Joint torique (10x)	Anello tenuta (10x)	O-ring (10x)	O-ring (10x)	12
8	**8 710 715 203 0**	Steuerleitung	Control pipe	Circuit de commande	Raccordo di comando	Stuurleiding	Circuito de comando	22
9	**8 710 206 014 0**	Klemmring (10x)	Olive (10x)	Bicône (10x)	Anello (10x)	Klemring (10x)	Bicone (10x)	16
10	**8 713 406 069 0**	Gewindebuchse (10x)	Threaded bushing (10x)	Douille filetée (10x)	Boccola filettata (10x)	Draadbus (10x)	Casquilho roscado (10x)	22
11	**8 711 200 003 0**	Haltefeder (10x)	Wireform spring	Epingle (10x)	Molla (10x)	Borgveer (10x)	Freio de fixação (10x)	11
12	**8 740 205 007 0**	O-Ring (10x)	O-ring (10x)	Joint torique (10x)	Anello tenuta (10x)	O-ring (10x)	O-ring (10x)	20
13	**8 710 705 884 0**	Verbindungsrohr	Connecting pipe	Tube de raccordement	Raccordo	Verbindingspijp	Tubo de água	29
14	**8 713 401 061 0**	Schraube (10x)	Screw (10x)	Vis (10x)	Vite (10x)	Schroef (10x)	Parafuso (10x)	12

For:

Ersatzteilliste
Spare parts list
Liste des pièces de rechange
Lista parti di ricambio
Onderdelenlijst
Catálogo de peças de substituição

NR.797 - 7719001902

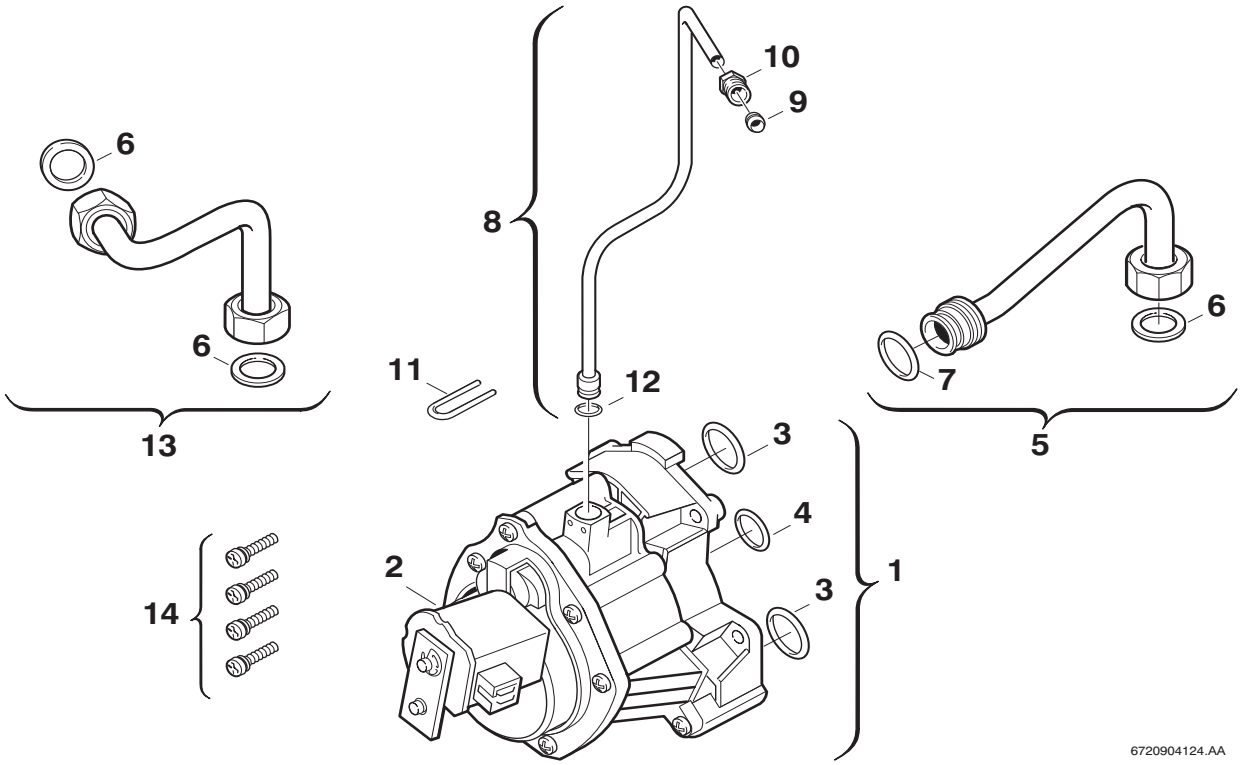

Pos	Bestell-Nr.	Bezeichnung	Description	Dénomination	Descrizione	Benaming	Designação	PG
1	**8 717 204 273 0**	Hydraulikschalter	Hydraulic valve	Vanne 3 voies	Valvola deviatrice	Circuit klep	Válvula de três vias	40
2	**8 714 204 007 0**	Spule	Solenoid	Electro-vanne	Bobina	Spoel	Bobine	28
3	**8 710 205 060 0**	O-Ring (10x)	O-ring (10x)	O-ring (10x)	Anello tenuta (10x)	O-ring (10x)	O-ring (10x)	16
4	**8 710 205 064 0**	O-Ring (10x)	O-ring	Joint torique (10x)	Anello tenuta (10x)	O-ring (10x)	O-ring (10x)	12
5	**8 710 715 209 0**	Rücklaufrohr	Return pipe	Tube retour chauffage	Tubazione di ritorno	Retourleiding	Tubo de retorno	27
6	**8 710 103 045 0**	Dichtscheibe 1/2" (10x)	Washer 18.6 X 13.5 X 1.5 (10x)	Joint 1/2" (10x)	Guarnizione 1/2" (10x)	Afdichting 1/2" (10x)	Anel de vedação 1/2" (10x)	11
7	**8 710 205 064 0**	O-Ring (10x)	O-ring	Joint torique (10x)	Anello tenuta (10x)	O-ring (10x)	O-ring (10x)	12
8	**8 710 715 203 0**	Steuerleitung	Control pipe	Circuit de commande	Raccordo di comando	Stuurleiding	Circuito de comando	22
9	**8 710 206 014 0**	Klemmring (10x)	Olive (10x)	Bicône (10x)	Anello (10x)	Klemring (10x)	Bicone (10x)	16
10	**8 713 406 069 0**	Gewindebuchse (10x)	Threaded bushing (10x)	Douille filetée (10x)	Boccola filettata (10x)	Draadbus (10x)	Casquilho roscado (10x)	22
11	**8 711 200 003 0**	Haltefeder (10x)	Wireform spring	Epingle (10x)	Molla (10x)	Borgveer (10x)	Freio de fixação (10x)	11
12	**8 740 205 007 0**	O-Ring (10x)	O-ring (10x)	Joint torique (10x)	Anello tenuta (10x)	O-ring (10x)	O-ring (10x)	20
13	**8 710 705 884 0**	Verbindungsrohr	Connecting pipe	Tube de raccordement	Raccordo	Verbindingspijp	Tubo de água	29
14	**8 713 401 061 0**	Schraube (10x)	Screw (10x)	Vis (10x)	Vite (10x)	Schroef (10x)	Parafuso (10x)	12

For:

Ersatzteilliste
Spare parts list
Liste des pièces de rechange
Lista parti di ricambio
Onderdelenlijst
Catálogo de peças de substituição

NR.798 - 7719001904

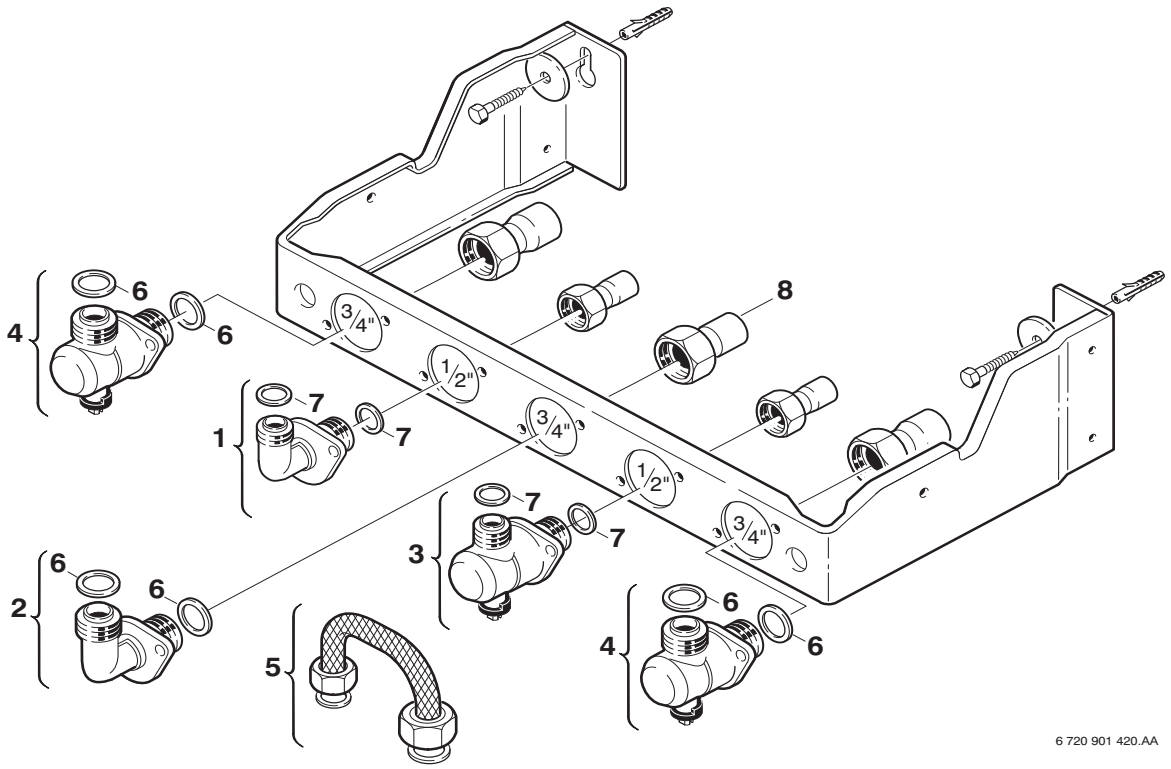

Pos	Bestell-Nr.	Bezeichnung	Description	Dénomination	Descrizione	Benaming	Designação	PG
1	**8 713 305 610 0**	Anschlussstück	Connector	Raccord	Raccordo di collegamento	Aansluit stuk	Peça de ligação	27
2	**8 716 156 758 0**	Gashahn	Gas cock	Robinet gaz	Rubinetto gas	Gaskraan opbouw	Torneira gás	27
3	**8 716 156 761 0**	Ventil	Globe valve	Robinet	Valvola	Ventiel	Válvula de água	30
4	**8 716 156 759 0**	Ventil	Globe valve	Robinet	Valvola	Ventiel	Válvula	30
5	**8 717 405 139 0**	Fülleinrichtung	Filling loop	Dispositif de remplissage	Set carico impianto	Vulinrichting	Dispositivo de enchimento	25
6	**8 710 103 117 0**	Dichtscheibe 3/4"	Washer 3/4"	Joint 3/4"	Guarnizione 3/4"	Afdichting 3/4"	Anel de vedação 3/4"	15
7	**8 710 103 116 0**	Dichtscheibe 1/2" (10x)	Washer 1/2" (10x)	Joint 1/2" (10x)	Guarnizione 1/2" (10x)	Afdichting 1/2" (10x)	Anel de vedação 1/2" (10x)	15
8	**8 710 715 517 0**	Anschlussrohr	Flow pipe	Tuyauterie	Tubo di raccordo	Aansluit pijp	Tubo de ligação	13

For:

Ersatzteilliste
Spare parts list
Liste des pièces de rechange
Lista parti di ricambio
Onderdelenlijst
Catálogo de peças de substituição

NR.799 - 7719001905

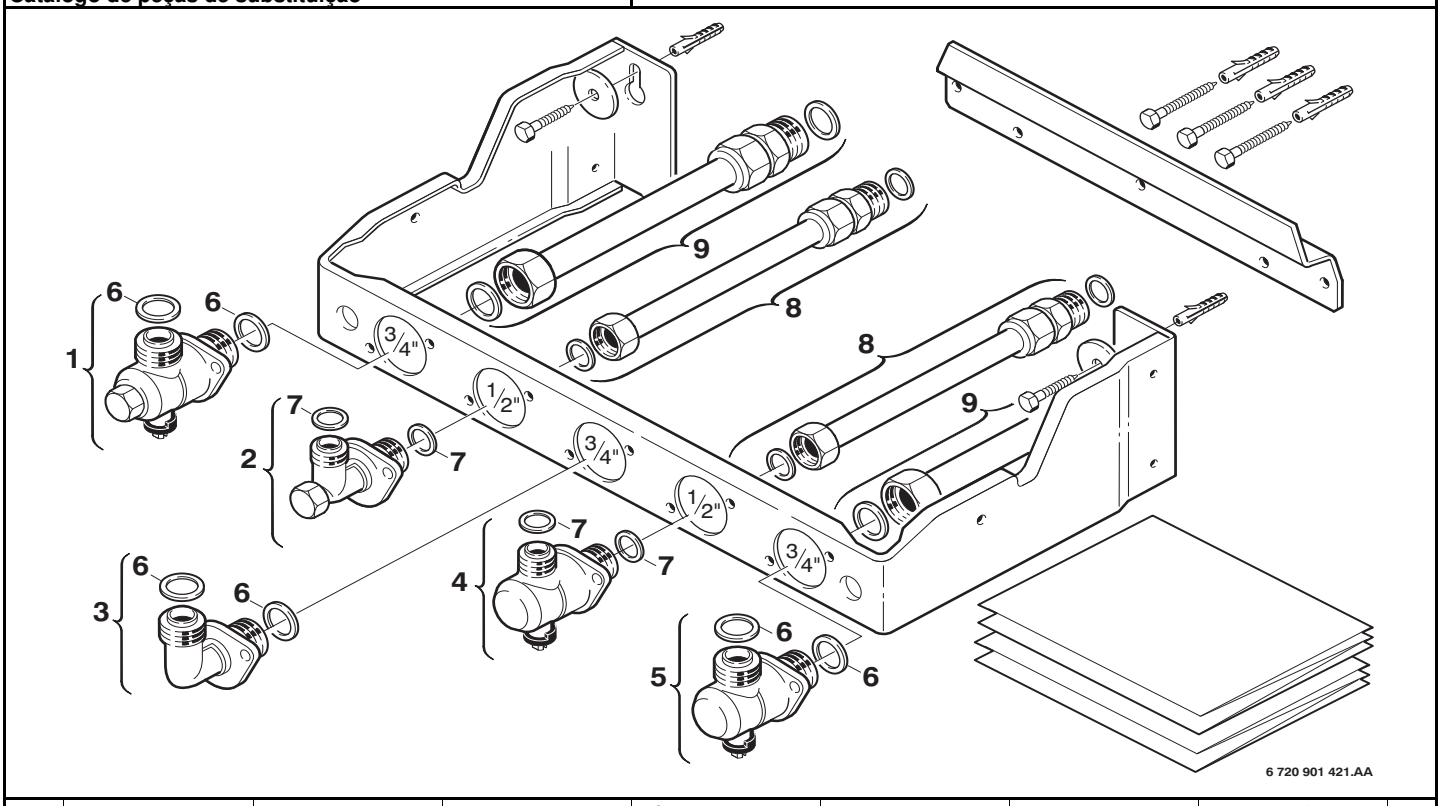

Pos	Bestell-Nr.	Bezeichnung	Description	Dénomination	Descrizione	Benaming	Designação	PG
1	**8 716 156 760 0**	Ventil	Globe valve	Robinet	Valvola	Ventiel	Válvula	31
2	**8 716 156 757 0**	Anschlussstück	Connector	Raccord	Raccordo di collegamento	Aansluit stuk	Peça de ligação	20
3	**8 716 156 758 0**	Gashahn	Gas cock	Robinet gaz	Rubinetto gas	Gaskraan opbouw	Torneira gás	27
4	**8 716 156 761 0**	Ventil	Globe valve	Robinet	Valvola	Ventiel	Válvula de água	30
5	**8 716 156 759 0**	Ventil	Globe valve	Robinet	Valvola	Ventiel	Válvula	30
6	**8 710 103 117 0**	Dichtscheibe 3/4"	Washer 3/4"	Joint 3/4"	Guarnizione 3/4"	Afdichting 3/4"	Anel de vedação 3/4"	15
7	**8 710 103 116 0**	Dichtscheibe 1/2" (10x)	Washer 1/2" (10x)	Joint 1/2" (10x)	Guarnizione 1/2" (10x)	Afdichting 1/2" (10x)	Anel de vedação 1/2" (10x)	15
8	**8 710 725 356 0**	Verbindungsrohr 1/2"	Connecting pipe 1/2"	Tube de raccordement 1/2"	Tubo di raccordo 1/2"	Verbindingspijp 1/2"	Tubo de água 1/2"	20
9	**8 710 725 357 0**	Verbindungsrohr 3/4"	Connecting pipe 3/4"	Tube de raccordement 3/4"	Raccordo 3/4"	Verbindingspijp 3/4"	Tubo de água 3/4"	22

For:

Ersatzteilliste
Spare parts list
Liste des pièces de rechange
Lista parti di ricambio
Onderdelenlijst
Catálogo de peças de substituição

NR.799/1 - 7719002185

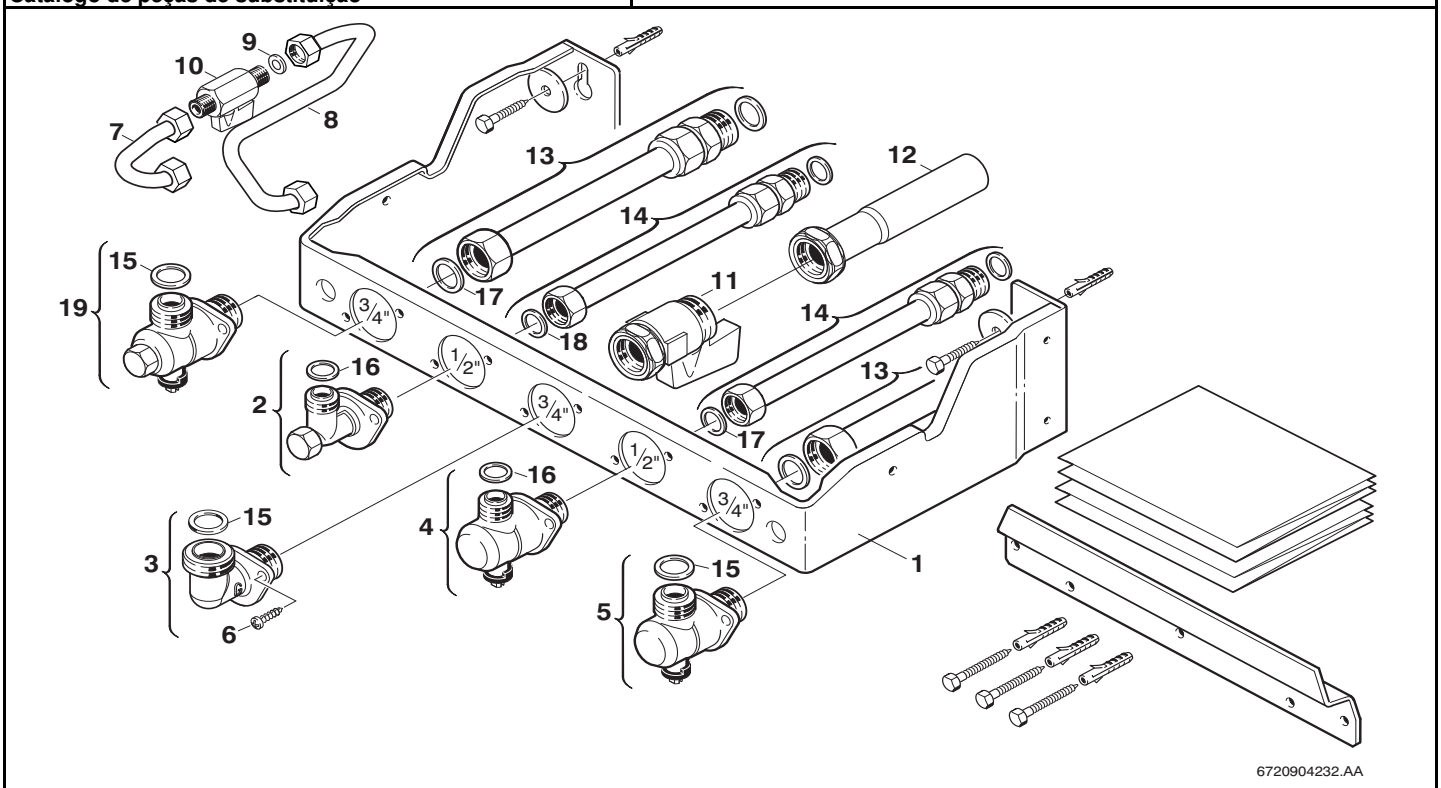

Pos	Bestell-Nr.	Bezeichnung	Description	Dénomination	Descrizione	Benaming	Designação	PG
1	**8 716 121 556 0**	Montagerahmen	Wall mounting frame	Cadre de montage	Rifinitura montaggio	Montageraam	Caixilho de montagem	44
2	**8 716 156 757 0**	Anschlussstück	Connector	Raccord	Raccordo di collegamento	Aansluit stuk	Peça de ligação	20
3	**8 719 905 000 0**	Anschlussstück	Gas elbow	Coude gaz	Raccordo di collegamento	Aansluit stuk	Peça de ligação	26
4	**8 716 156 761 0**	Ventil	Globe valve	Robinet	Valvola	Ventiel	Válvula de água	30
5	**8 716 156 759 0**	Ventil	Globe valve	Robinet	Valvola	Ventiel	Válvula	30
6	**2 914 411 403 0**	Schraube (10x)	Screw M5x12mm taptite zc pl p/h	Vis (10x)	Vite (10x)	Schroef (10x)	Parafuso (10x)	12
7	**8 710 725 649 0**	Rohr	Pipe	Tube	Tubo	Pijp	Tubo de ligação	23
8	**8 710 735 015 0**	Rohr	Pipe	Tube	Tubo	Pijp	Tubo de ligação	23
9	**8 710 103 123 0**	Dichtscheibe (10x)	Washer (10x)	Joint (10x)	Guarnizione (10x)	Afdichting (10x)	Anel de vedação (10x)	11
10	**8 716 771 668 0**	Absperrhahn	Shutoff valve	Robinet de remplissage	Rubinetto carico	Afsluitkraan	Torneira de enchimento	24
11	**8 716 760 708 0**	Gashahn	Gas cock	Robinet gaz	Rubinetto gas	Gaskraan opbouw	Torneira gás	31
12	**8 710 725 721 0**	Rohr	Pipe	Tube	Tubo	Pijp	Tubo de ligação	20
13	**8 710 725 357 0**	Verbindungsrohr 3/4"	Connecting pipe 3/4"	Tube de raccordement 3/4"	Raccordo 3/4"	Verbindingspijp 3/4"	Tubo de água 3/4"	22
14	**8 710 725 356 0**	Verbindungsrohr 1/2"	Connecting pipe 1/2"	Tube de raccordement 1/2"	Tubo di raccordo 1/2"	Verbindingspijp 1/2"	Tubo de água 1/2"	20
15	**8 710 103 043 0**	Dichtscheibe 3/4" (10x)	Fibre washer 23.9 X 17.2 X 1.5 (10x)	Joint 3/4" (10x)	Guarnizione 3/4" (10x)	Afdichting 3/4" (10x)	Anel de vedação 3/4" (10x)	12
16	**8 710 103 045 0**	Dichtscheibe 1/2" (10x)	Washer 18.6 X 13.5 X 1.5 (10x)	Joint 1/2" (10x)	Guarnizione 1/2" (10x)	Afdichting 1/2" (10x)	Anel de vedação 1/2" (10x)	11
17	**8 710 103 117 0**	Dichtscheibe 3/4"	Washer 3/4"	Joint 3/4"	Guarnizione 3/4"	Afdichting 3/4"	Anel de vedação 3/4"	15
18	**8 710 103 116 0**	Dichtscheibe 1/2" (10x)	Washer 1/2" (10x)	Joint 1/2" (10x)	Guarnizione 1/2" (10x)	Afdichting 1/2" (10x)	Anel de vedação 1/2" (10x)	15
19	**8 716 156 760 0**	Ventil	Globe valve	Robinet	Valvola	Ventiel	Válvula	31
For:								

Ersatzteilliste
Spare parts list
Liste des pièces de rechange
Lista parti di ricambio
Onderdelenlijst
Catálogo de peças de substituição

NR.801 - 7719001917

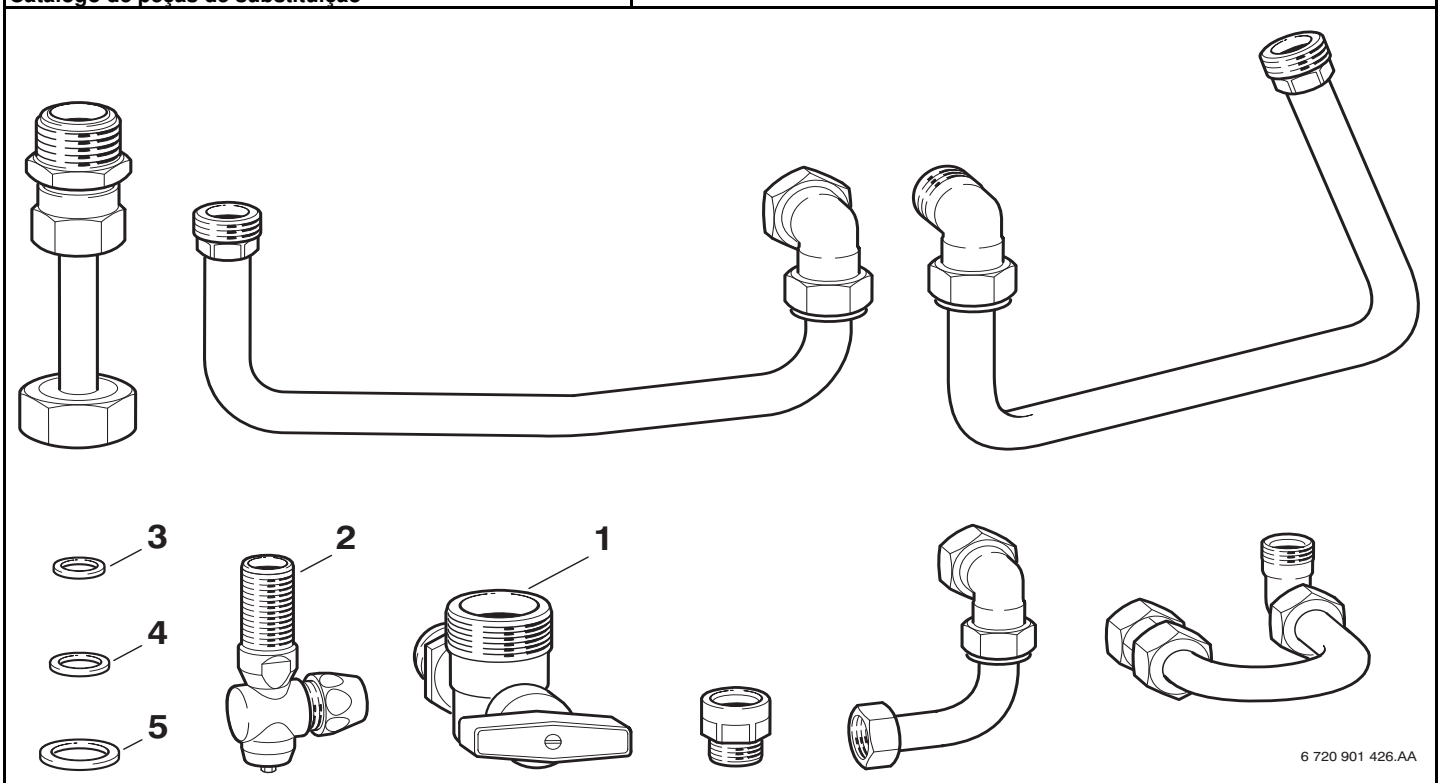

Pos	Bestell-Nr.	Bezeichnung	Description	Dénomination	Descrizione	Benaming	Designação	PG
1	**8 717 405 049 0**	Gashahn 3/4"	Gas cock	Robinet de gaz	Rubinetto gas	Gaskraan opbouw	Gas cock	41
2	**8 717 405 101 0**	Eckventil	Angle valve	Soupape d'angle	Valvola angolare	Hoekventiel	Válvula angular	31
3	**8 710 103 045 0**	Dichtscheibe 1/2" (10x)	Washer 18.6 X 13.5 X 1.5 (10x)	Joint 1/2" (10x)	Guarnizione 1/2" (10x)	Afdichting 1/2" (10x)	Anel de vedação 1/2" (10x)	11
4	**8 710 103 043 0**	Dichtscheibe 3/4" (10x)	Fibre washer 23.9 X 17.2 X 1.5 (10x)	Joint 3/4" (10x)	Guarnizione 3/4" (10x)	Afdichting 3/4" (10x)	Anel de vedação 3/4" (10x)	12
5	**8 710 103 014 0**	Dichtscheibe 1" (10x)	Fibre washer 25x30x1.5	Joint 1" (10x)	Guarnizione 1" (10x)	Afdichting 1" (10x)	Anel de vedação 1" (10x)	13

For:

Ersatzteilliste Spare parts list Liste des pièces de rechange Lista parti di ricambio Onderdelenlijst Catálogo de peças de substituição	**NR.806 - 7719001913**

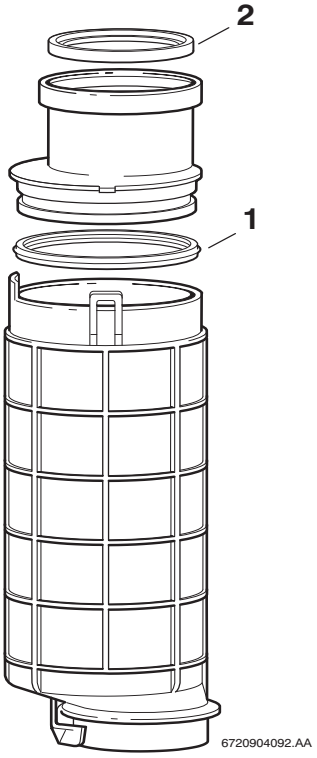

Pos	Bestell-Nr.	Bezeichnung	Description	Dénomination	Descrizione	Benaming	Designação	PG
1	**8 711 004 278 0**	Dichtring	Seal	Joint	Guarnizione	Pakkingring	Anilha de vedação	14
2	**8 711 004 232 0**	Dichtung Ø80	Washer 80MM	Joint Ø80	Guarnizione Ø80	Pakkingring Ø80	Vedante Ø80	15

For:

Ersatzteilliste
Spare parts list
Liste des pièces de rechange
Lista parti di ricambio
Onderdelenlijst
Catálogo de peças de substituição

NR.812 - 7719001949

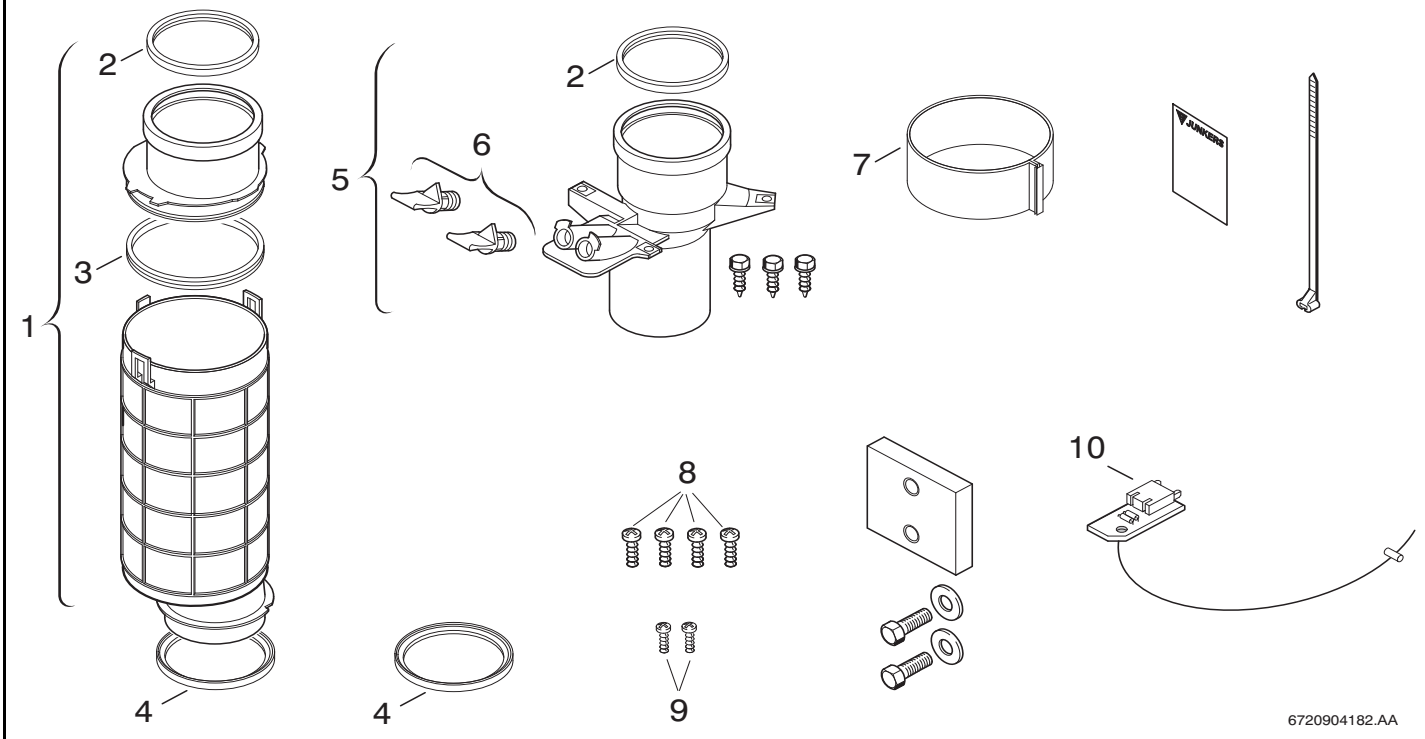

Pos	Bestell-Nr.	Bezeichnung	Description	Dénomination	Descrizione	Benaming	Designação	PG
1	**8 710 725 373 0**	Abgasrohr	Flue gas duct	Tuyau d`évacuation gaz	Condotto fumi	Afvoerpijp	Tubo de gases queimados	28
2	**8 711 004 098 0**	Dichtung Ø80	Flue gasket	Joint Ø80	Guarnizione Ø80	Pakkingring Ø80	Vedante Ø80	15
3	**8 711 004 278 0**	Dichtring	Seal	Joint	Guarnizione	Pakkingring	Anilha de vedação	14
4	**8 722 933 330 0**	Dichtring	Flue pipe seal	Joint	Guarnizione	Pakkingring	Anilha de vedação	10
5	**8 710 725 374 0**	Abgasstutzen	Connector	Raccordement ventouse	Terminale condotto	Rookgasafvoerstuts	Casquilho de escape	27
6	**8 710 506 199 0**	Stopfen	Grommet	Bouchon	Coperchietto	Doorvoertule	Bujão	15
7	**8 711 301 084 0**	Schelle	Clip	Collier d.125	Staffa	Klembeugel	Abraçadeira	28
8	**8 713 403 014 0**	Schraube (10x)	Screw (10x)	Vis (10x)	Vite (10x)	Schroef (10x)	Parafuso (10x)	12
9	**2 910 612 432 0**	Schraube BZ 4,8x13 (10x)	Screw tapping no10 x 13 pan head	Vis BZ 4,8x13 (10x)	Vite BZ 4,8x13 (10x)	Schroef BZ 4,8x13 (10x)	Parafuso BZ 4,8x13 (10x)	11
10	**7 710 239 043**	Gasart-Umbausatz 31>21,23	Conversion kit greenstar	Kit de transformation de gaz 31>21,23	Kit conversione gas 31>21,23	Gasombouwset 31>21,23	Jogo de transf. tipo gàs 31>21,23	21

For:

Ersatzteilliste Spare parts list Liste des pièces de rechange Lista parti di ricambio Onderdelenlijst Catálogo de peças de substituição	**NR.813 - 7719001950**

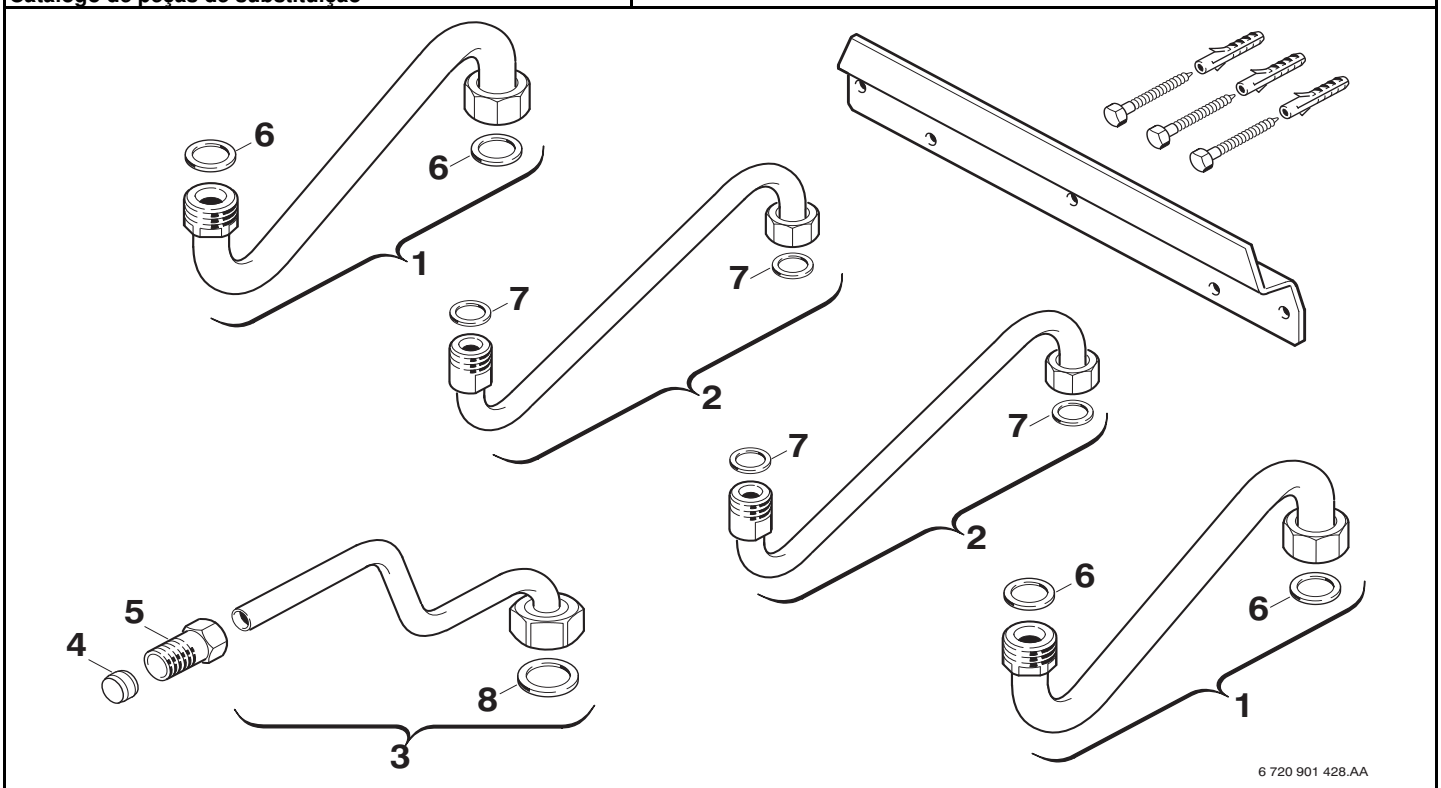

Pos	Bestell-Nr.	Bezeichnung	Description	Dénomination	Descrizione	Benaming	Designação	PG
1	**8 710 725 478 0**	Verbindungsrohr	Connecting pipe	Tube de raccordement	Raccordo	Verbindingspijp	Tubo de água	29
2	**8 710 725 479 0**	Verbindungsrohr	Connecting pipe	Tube de raccordement	Raccordo	Verbindingspijp	Tubo de água	29
3	**8 710 725 480 0**	Gaszuführungsrohr	Gas supply pipe	Tube arrivée gaz	Tubo gas	Gastoevoerpijp	Tubo condutor de gás	35
4	**8 710 206 023 0**	Klemmring (10x)	Olive (10x)	Bicône (10x)	Anello (10x)	Klemring (10x)	Bicone (10x)	16
5	**8 713 406 106 0**	Gewindebuchse	Threaded bushing	Douille filetée	Boccola filettata	Draadbus	Casquilho roscado	11
6	**8 710 103 117 0**	Dichtscheibe 3/4"	Washer 3/4"	Joint 3/4"	Guarnizione 3/4"	Afdichting 3/4"	Anel de vedação 3/4"	15
7	**8 710 103 116 0**	Dichtscheibe 1/2" (10x)	Washer 1/2" (10x)	Joint 1/2" (10x)	Guarnizione 1/2" (10x)	Afdichting 1/2" (10x)	Anel de vedação 1/2" (10x)	15
8	**8 710 103 014 0**	Dichtscheibe 1" (10x)	Fibre washer 25x30x1.5	Joint 1" (10x)	Guarnizione 1" (10x)	Afdichting 1" (10x)	Anel de vedação 1" (10x)	13

For:

Ersatzteilliste Spare parts list Liste des pièces de rechange Lista parti di ricambio Onderdelenlijst Catálogo de peças de substituição	**NR.815 - 7719001955**

Für dieses Erzeugnis gibt es keine Ersatzteile
No spare parts available for this product
Aucune pièce détachée disponible pour ce produit
Não existem peças de substituição disponíveis para este produto
Per questo prodotto non sono piú disponibili parti di ricambio
Bu mamul için Yedek parça mevcut degildir

6720904352.AA

Pos	Bestell-Nr.	Bezeichnung	Description	Dénomination	Descrizione	Benaming	Designação	PG
	8 710 000 000 0	Keine Ersatzteile verfügbar	No spare parts available	Aucune pièce détachée disponible	Non disponibili parti di ricambio	No spare parts available	Não peças de substituição disponíveis	

For:

Ersatzteilliste
Spare parts list
Liste des pièces de rechange
Lista parti di ricambio
Onderdelenlijst
Catálogo de peças de substituição

NR.823 - 7719001975

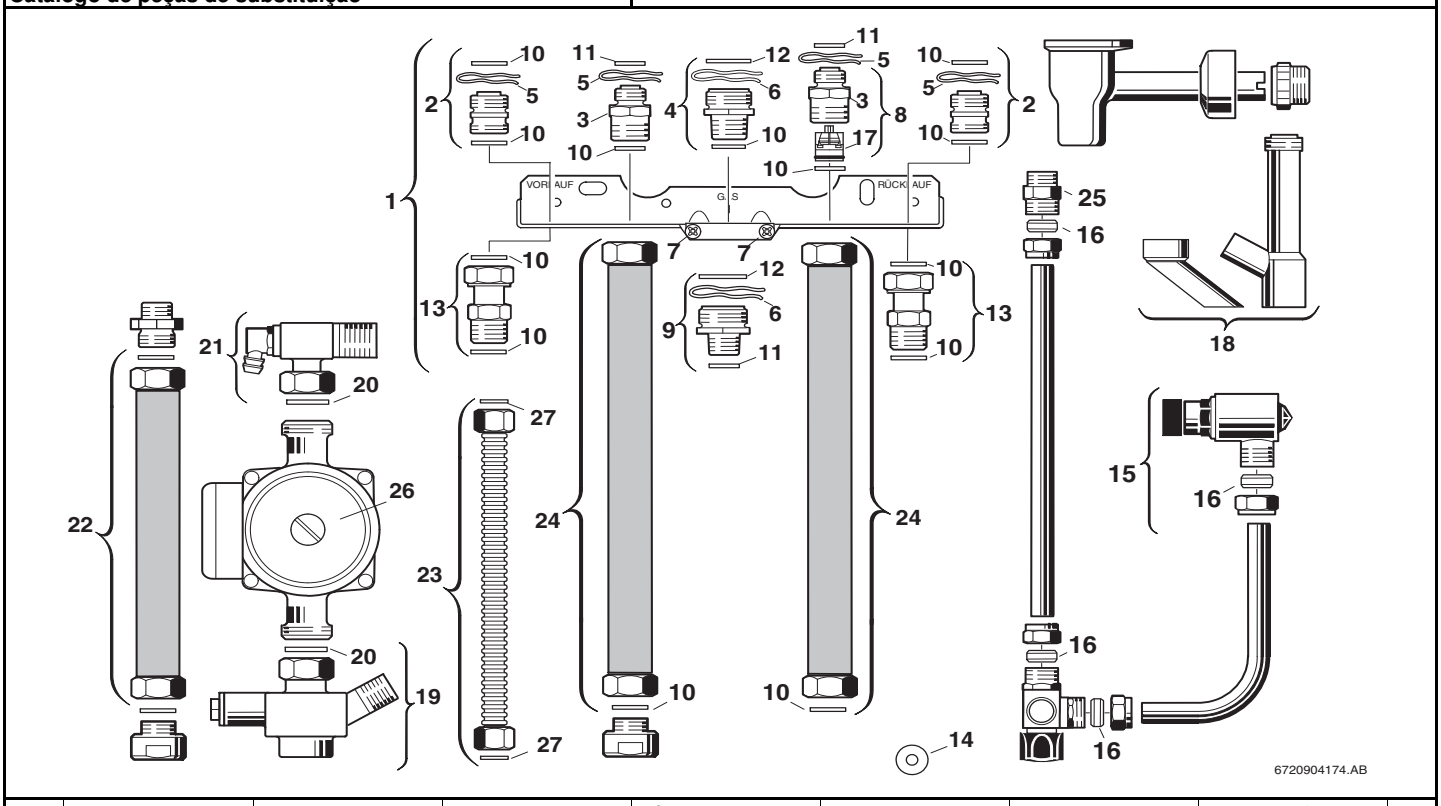

Pos	Bestell-Nr.	Bezeichnung	Description	Dénomination	Descrizione	Benaming	Designação	PG
1	**8 718 005 291 0**	Anschlussplatte	Mounting plate	Plaque de raccordement	Piastra di collegamento	Aansluit plaat	Placa de ligação	43
2	**8 713 305 325 0**	Doppelnippel	Barrel nipple	Raccord	Nipples doppio	Dubbel nippel	Bocal duplo	15
3	**8 713 305 434 0**	Doppelnippel	Barrel nipple	Raccord	Nipples doppio	Dubbel nippel	Bocal duplo	19
4	**8 713 305 323 0**	Doppelnippel 1"x3/4"	Barrel nipple 1"x3/4"	Raccord 1"x3/4"	Raccordo filettato doppio 1"x3/4"	Dubbel nippel 1"x3/4"	Bocal duplo 1"x3/4"	16
5	**8 714 606 004 0**	Haltefeder (10x)	Wireform spring (10x)	Epingle (10x)	Molla (10x)	Borgveer (10x)	Freio de fixação (10x)	17
6	**8 714 606 002 0**	Haltefeder (10x)	Wireform spring (10x)	Epingle (10x)	Molla (10x)	Borgveer (10x)	Freio de fixação (10x)	17
7	**2 910 614 431 0**	Schraube (10x)	Screw (10x)	Vis (10x)	Vite (10x)	Schroef (10x)	Parafuso (10x)	11
8	**7 719 000 705**	NR.414 Rückflussverhind.	NR.414 RÜCKFLUSSVERHIND.	NR.414 Clapet anti-retour	NR.414	NR.414	ACESSÓRIO NR.414	
9	**8 713 305 320 0**	Doppelnippel 1"x1/2"	Barrel nipple 1"x1/2"	Raccord 1"x1/2"	Raccordo filettato doppio 1"x1/2"	Dubbel nippel 1"x1/2"	Bocal duplo 1"x1/2"	17
10	**8 710 103 043 0**	Dichtscheibe 3/4" (10x)	Fibre washer 23.9 X 17.2 X 1.5 (10x)	Joint 3/4" (10x)	Guarnizione 3/4" (10x)	Afdichting 3/4" (10x)	Anel de vedação 3/4" (10x)	12
11	**8 710 103 045 0**	Dichtscheibe 1/2" (10x)	Washer 18.6 X 13.5 X 1.5 (10x)	Joint 1/2" (10x)	Guarnizione 1/2" (10x)	Afdichting 1/2" (10x)	Anel de vedação 1/2" (10x)	11
12	**8 710 103 014 0**	Dichtscheibe 1" (10x)	Fibre washer 25x30x1.5	Joint 1" (10x)	Guarnizione 1" (10x)	Afdichting 1" (10x)	Anel de vedação 1" (10x)	13
13	**8 713 305 023 0**	Verschraubung	Connection union	Raccord	Raccordo	Koppeling	União roscada	23
14	**8 710 100 185 0**	Drosselscheibe (7,0)	Throttle disc (7,0)	Diaphragme (7,0)	Disco strozzatore (7,0)	Restrictie (7,0)	Anilha de estrangulamento (7,0)	10
15	**8 717 405 160 0**	Sicherheitsventil	Safety relief valve	Soupape de sécurité	Valvola sicurezza	Veiligheidsklep	Válvula de segurança	34
16	**8 710 206 031 0**	Klemmring (10x)	Olive (10x)	Bicône (10x)	Anello (10x)	Klemring (10x)	Bicone (10x)	19
17	**8 718 505 020 0**	Rückflußverhinderer	Swing check valve	Clapet anti-retour	Ritorno di blocco	Terugslagventiel	Válvula de retenção	17
18	**8 713 305 530 0**	Ablaufrohr	Drainage pipe	Conduit d´évacuation	Raccordo uscita	Condensafvoer	Tubo de saida	21
19	**8 710 505 193 0**	Anschlussgruppe	Connection set	Kit de raccordement	Gruppo di collegamento	Aansluitgroep	Grupo de ligação	40
20	**8 710 103 046 0**	Dichtscheibe 1" (10x)	Washer 1" (10x)	JOINT 1" (10x) GB152T	Guarnizione (10X)	Afdichting 1" (10x)	Anilha de vedação 1" (10x)	12
21	**8 710 505 187 0**	Anschlussstück	Connector	Raccord	Raccordo di collegamento	Aansluit stuk	Peça de ligação	41
22	**8 710 703 184 0**	Flexschlauch 3/4",250mm	Flexible tube 3/4",250mm	Tuyau flexible 3/4",250mm	Tubo flessibile 3/4",250mm	Flexibleslang 3/4",250mm	Magueira flexível 3/4",250mm	30
23	**8 710 725 643 0**	Flexschlauch 1/2",240mm	Flexible tube 1/2",240mm	Tuyau flexible 1/2",240mm	Tubo flessibile 1/2",240mm	Flexibleslang 1/2",240mm	Magueira flexível 1/2",240mm	28
24	**8 710 703 185 0**	Flexschlauch 3/4",350mm	Flexible tube 3/4",350mm	Tuyau flexible 3/4",350mm	Tubo flessibile 3/4",350mm	Flexibleslang 3/4",350mm	Magueira flexível 3/4",350mm	31
25	**8 713 305 345 0**	Verschraubung	Connection union	Raccord	Raccordo	Koppeling	União roscada	17
26	**8 717 204 360 0**	Pumpe Z20-5 FSR9 140mm G1	Pump Z20-5 FSR9 140mm G1	Circulateur Z20-5 FSR9 140mm G1	Pompa Z20-5 FSR9 140mm G1	Pomp Z20-5 FSR9 140mm G1	Bomba Z20-5 FSR9 140mm G1	47

For:

Ersatzteilliste
Spare parts list
Liste des pièces de rechange
Lista parti di ricambio
Onderdelenlijst
Catálogo de peças de substituição

NR.823 - 7719001975

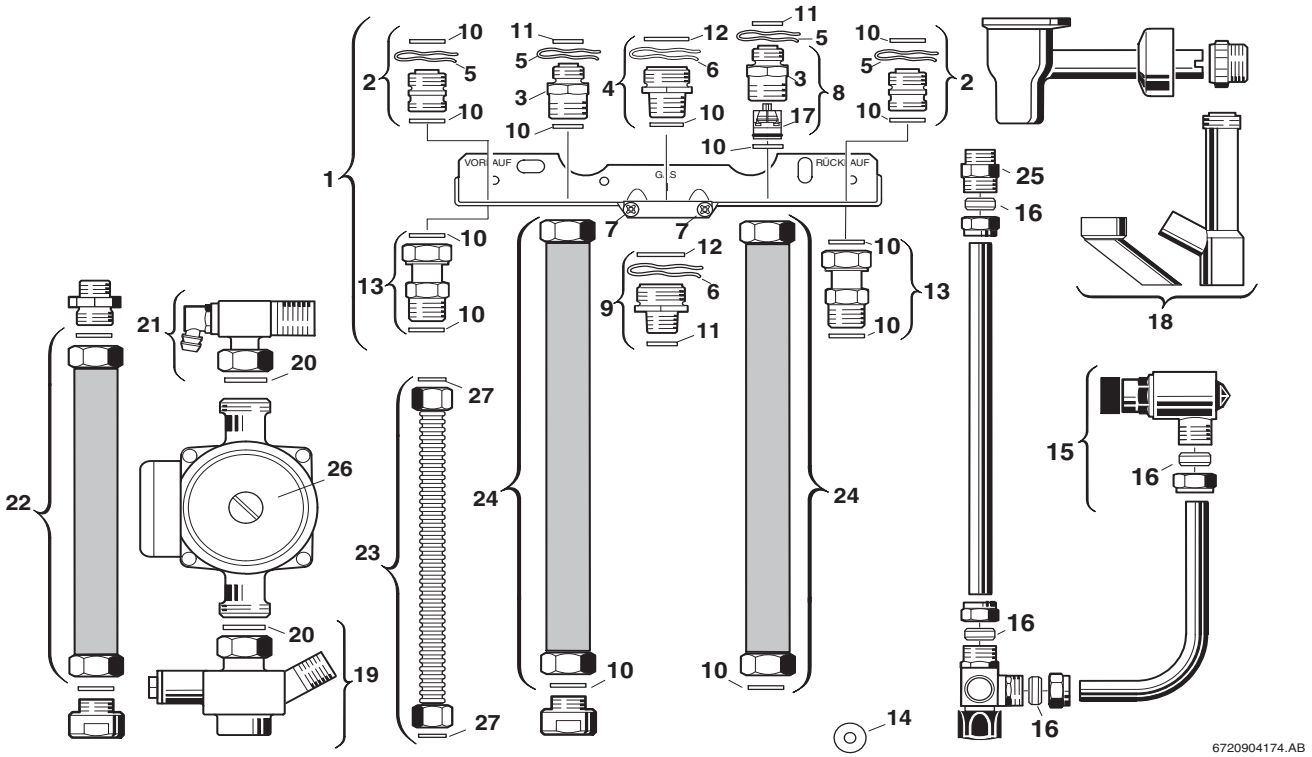

Pos	Bestell-Nr.	Bezeichnung	Description	Dénomination	Descrizione	Benaming	Designação	PG
27	**8 718 222 824 0**	Dichtung (10x)	Washer	Joint	Guarnizione	Pakkingring	Vedante	
	8 714 411 290 0	Pumpenkabel	Pump cable	Faisceau circulateur	Cabliaggo de pompa	Pompkabel	Cabo da bomba	31

For:

Ersatzteilliste
Spare parts list
Liste des pièces de rechange
Lista parti di ricambio
Onderdelenlijst
Catálogo de peças de substituição

NR.824 - 7719001976

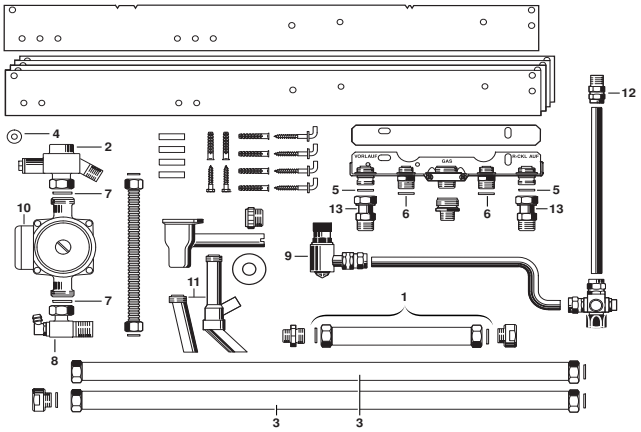

6720904548.AB/G

Pos	Bestell-Nr.	Bezeichnung	Description	Dénomination	Descrizione	Benaming	Designação	PG
1	**8 710 703 193 0**	Flexschlauch 3/4",180mm	Flexible tube 3/4",180mm	Tuyau flexible 3/4",180mm	Tubo flessibile 3/4",180mm	Flexibleslang 3/4",180mm	Magueira flexível 3/4",180mm	30
2	**8 710 505 186 0**	Anschlussstück	Connector	Raccord	Raccordo di collegamento	Aansluit stuk	Peça de ligação	40
3	**8 710 703 186 0**	Flexschlauch 3/4",840mm	Flexible tube 3/4",840mm	Tuyau flexible 3/4",840mm	Tubo flessibile 3/4",840mm	Flexibleslang 3/4",840mm	Magueira flexível 3/4",840mm	35
4	**8 710 100 185 0**	Drosselscheibe (7,0)	Throttle disc (7,0)	Diaphragme (7,0)	Disco strozzatore (7,0)	Restrictie (7,0)	Anilha de estrangulamento (7,0)	10
5	**8 710 103 043 0**	Dichtscheibe 3/4" (10x)	Fibre washer 23.9 X 17.2 X 1.5 (10x)	Joint 3/4" (10x)	Guarnizione 3/4" (10x)	Afdichting 3/4" (10x)	Anel de vedação 3/4" (10x)	12
6	**8 710 103 045 0**	Dichtscheibe 1/2" (10x)	Washer 18.6 X 13.5 X 1.5 (10x)	Joint 1/2" (10x)	Guarnizione 1/2" (10x)	Afdichting 1/2" (10x)	Anel de vedação 1/2" (10x)	11
7	**8 710 103 046 0**	Dichtscheibe 1" (10x)	Washer 1" (10x)	JOINT 1" (10x) GB152T	Guarnizione (10X)	Afdichting 1" (10x)	Anilha de vedação 1" (10x)	12
8	**8 710 505 187 0**	Anschlussstück	Connector	Raccord	Raccordo di collegamento	Aansluit stuk	Peça de ligação	41
9	**8 717 405 160 0**	Sicherheitsventil	Safety relief valve	Soupape de sécurité	Valvola sicurezza	Veiligheidsklep	Válvula de segurança	34
10	**8 717 204 360 0**	Pumpe Z20-5 FSR9 140mm G1	Pump Z20-5 FSR9 140mm G1	Circulateur Z20-5 FSR9 140mm G1	Pompa Z20-5 FSR9 140mm G1	Pomp Z20-5 FSR9 140mm G1	Bomba Z20-5 FSR9 140mm G1	47
11	**8 713 305 530 0**	Ablaufrohr	Drainage pipe	Conduit d´évacuation	Raccordo uscita	Condensafvoer	Tubo de saida	21
12	**8 713 305 345 0**	Verschraubung	Connection union	Raccord	Raccordo	Koppeling	União roscada	17
13	**8 713 305 023 0**	Verschraubung	Connection union	Raccord	Raccordo	Koppeling	União roscada	23
	8 714 411 290 0	Pumpenkabel	Pump cable	Faisceau circulateur	Cabliaggo de pompa	Pompkabel	Cabo da bomba	31

For:

Ersatzteilliste Spare parts list Liste des pièces de rechange Lista parti di ricambio Onderdelenlijst Catálogo de peças de substituição	**NR.831 - 7719001986**

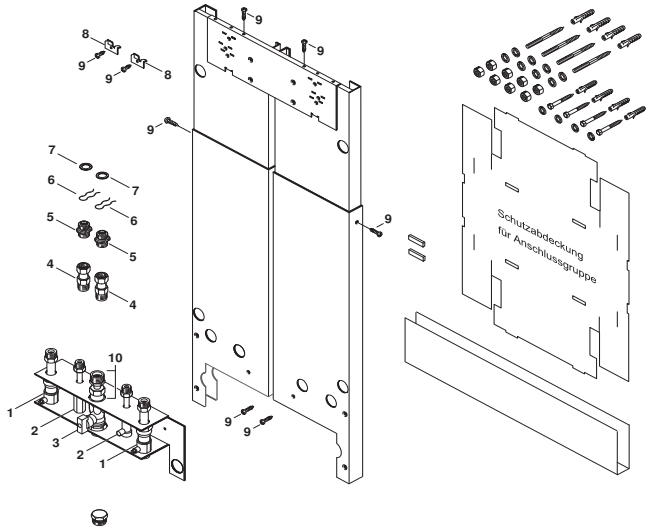

6720904177.AB/G

Pos	Bestell-Nr.	Bezeichnung	Description	Dénomination	Descrizione	Benaming	Designação	PG
1	**8 717 405 038 0**	Absperrhahn	Shutoff valve	Robinet de remplissage	Rubinetto carico	Afsluitkraan	Torneira de enchimento	31
2	**8 717 405 039 0**	Absperrhahn	Shutoff valve	Robinet de remplissage	Rubinetto carico	Afsluitkraan	Torneira de enchimento	28
3	**8 717 405 045 0**	Gashahn	Gas cock	Robinet gaz	Rubinetto gas	Gaskraan opbouw	Torneira gás	41
4	**8 713 305 023 0**	Verschraubung	Connection union	Raccord	Raccordo	Koppeling	União roscada	23
5	**8 713 305 325 0**	Doppelnippel	Barrel nipple	Raccord	Nipples doppio	Dubbel nippel	Bocal duplo	15
6	**8 714 606 004 0**	Haltefeder (10x)	Wireform spring (10x)	Epingle (10x)	Molla (10x)	Borgveer (10x)	Freio de fixação (10x)	17
7	**8 710 103 043 0**	Dichtscheibe 3/4" (10x)	Fibre washer 23.9 X 17.2 X 1.5 (10x)	Joint 3/4" (10x)	Guarnizione 3/4" (10x)	Afdichting 3/4" (10x)	Anel de vedação 3/4" (10x)	12
8	**8 718 005 668 0**	Haltewinkel	FIXING BRACKET	Tôle fixation	Angolare	Steunhoek	Fixing bracket	29
9	**2 910 614 431 0**	Schraube (10x)	Screw (10x)	Vis (10x)	Vite (10x)	Schroef (10x)	Parafuso (10x)	11
10	**8 717 405 042 0**	Gasrohr	Gas pipe	Tube gaz	Tubo gas	Gaspijp	Gaz Borusu	25

For:

Ersatzteilliste
Spare parts list
Liste des pièces de rechange
Lista parti di ricambio
Onderdelenlijst
Catálogo de peças de substituição

NR.832 - 7719001987

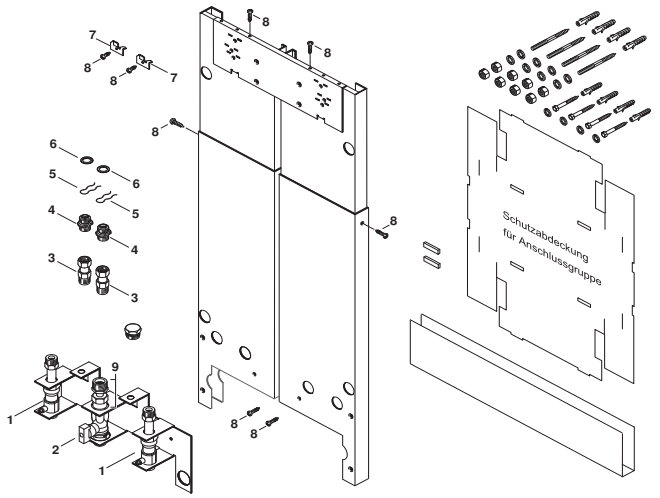

6720904178.AB/G

Pos	Bestell-Nr.	Bezeichnung	Description	Dénomination	Descrizione	Benaming	Designação	PG
1	**8 717 405 038 0**	Absperrhahn	Shutoff valve	Robinet de remplissage	Rubinetto carico	Afsluitkraan	Torneira de enchimento	31
2	**8 717 405 045 0**	Gashahn	Gas cock	Robinet gaz	Rubinetto gas	Gaskraan opbouw	Torneira gás	41
3	**8 713 305 023 0**	Verschraubung	Connection union	Raccord	Raccordo	Koppeling	União roscada	23
4	**8 713 305 325 0**	Doppelnippel	Barrel nipple	Raccord	Nipples doppio	Dubbel nippel	Bocal duplo	15
5	**8 714 606 004 0**	Haltefeder (10x)	Wireform spring (10x)	Epingle (10x)	Molla (10x)	Borgveer (10x)	Freio de fixação (10x)	17
6	**8 710 103 043 0**	Dichtscheibe 3/4" (10x)	Fibre washer 23.9 X 17.2 X 1.5 (10x)	Joint 3/4" (10x)	Guarnizione 3/4" (10x)	Afdichting 3/4" (10x)	Anel de vedação 3/4" (10x)	12
7	**8 718 005 668 0**	Haltewinkel	FIXING BRACKET	Tôle fixation	Angolare	Steunhoek	Fixing bracket	29
8	**2 910 614 431 0**	Schraube (10x)	Screw (10x)	Vis (10x)	Vite (10x)	Schroef (10x)	Parafuso (10x)	11
9	**8 717 405 042 0**	Gasrohr	Gas pipe	Tube gaz	Tubo gas	Gaspijp	Gaz Borusu	25

For:

Ersatzteilliste Spare parts list Liste des pièces de rechange Lista parti di ricambio Onderdelenlijst Catálogo de peças de substituição	**NR.833 - 7719001988**

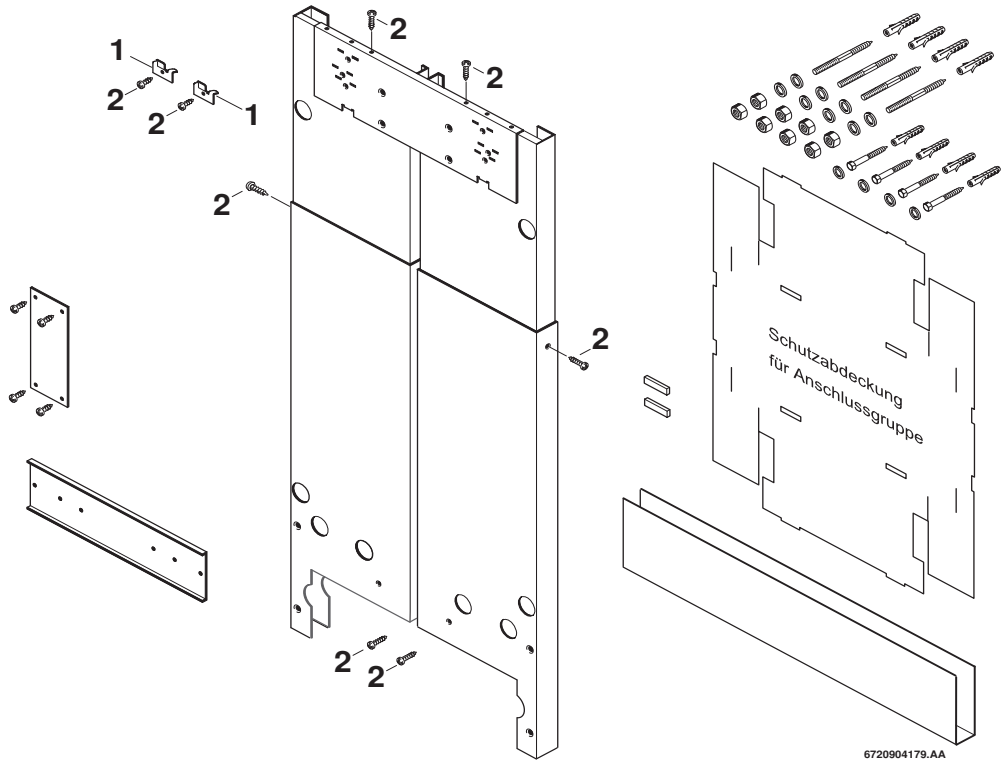

Pos	Bestell-Nr.	Bezeichnung	Description	Dénomination	Descrizione	Benaming	Designação	PG
1	**8 718 005 668 0**	Haltewinkel	FIXING BRACKET	Tôle fixation	Angolare	Steunhoek	Fixing bracket	29
2	**2 910 614 431 0**	Schraube (10x)	Screw (10x)	Vis (10x)	Vite (10x)	Schroef (10x)	Parafuso (10x)	11

For:

Ersatzteilliste
Spare parts list
Liste des pièces de rechange
Lista parti di ricambio
Onderdelenlijst
Catálogo de peças de substituição

NR.840 - 7719001996

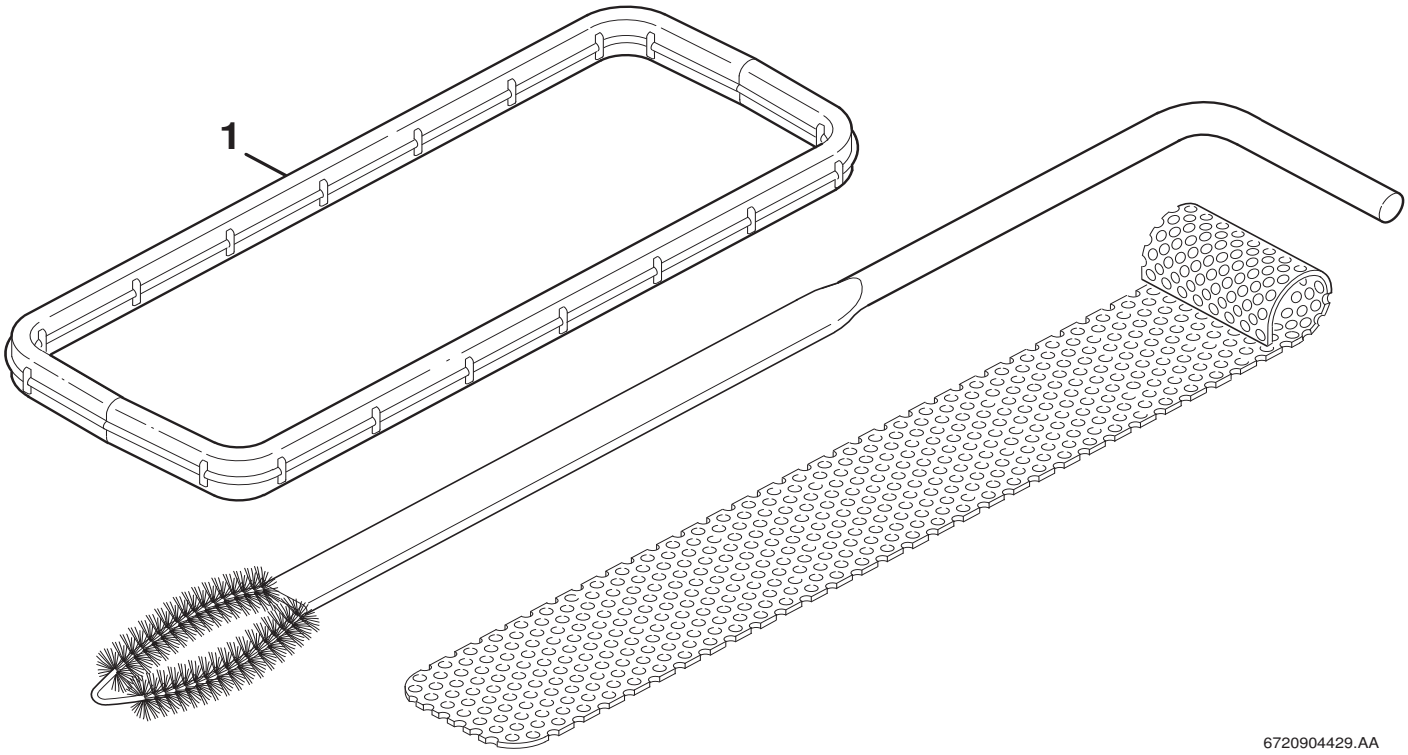

Pos	Bestell-Nr.	Bezeichnung	Description	Dénomination	Descrizione	Benaming	Designação	PG
1	**8 710 103 153 0**	Dichtung	Sealing	Joint	Guarnizione	Afdichting	Vedante	14

For:

Ersatzteilliste Spare parts list Liste des pièces de rechange Lista parti di ricambio Onderdelenlijst Catálogo de peças de substituição	**NR.842 - 7719001999**

Für dieses Erzeugnis gibt es keine Ersatzteile
No spare parts available for this product
Aucune pièce détachée disponible pour ce produit
Não existem peças de substituição disponíveis para este produto
Per questo prodotto non sono piú disponibili parti di ricambio
Bu mamul için Yedek parça mevcut degildir

6720904352.AA

Pos	Bestell-Nr.	Bezeichnung	Description	Dénomination	Descrizione	Benaming	Designação	PG
	8 710 000 000 0	Keine Ersatzteile verfügbar	No spare parts available	Aucune pièce détachée disponible	Non disponibili parti di ricambio	No spare parts available	Não peças de substituição disponíveis	

For:

Ersatzteilliste
Spare parts list
Liste des pièces de rechange
Lista parti di ricambio
Onderdelenlijst
Catálogo de peças de substituição

NR.844 - 7719002006

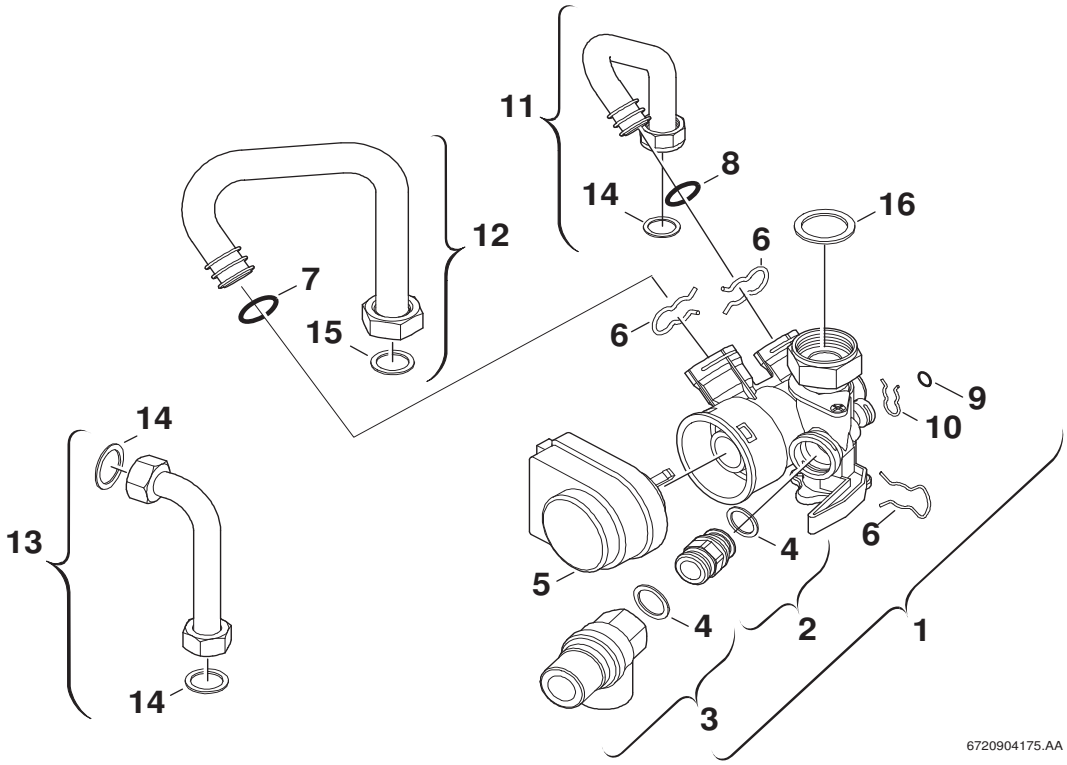

Pos	Bestell-Nr.	Bezeichnung	Description	Dénomination	Descrizione	Benaming	Designação	PG
1	**8 717 010 062 0**	3-Wegeventil	3-way valve	Vanne 3 voies	3-vie valvola	3-wegklep	Válvula de 4 maneiras	43
2	**8 715 504 474 0**	Adapter	Adapter	Raccord	Adattore	Adapter	Adaptador	25
3	**8 717 401 012 0**	Sicherheitsventil 3bar	Safety relief valve 3bar	Soupape de sécurité 3bar	Valvola sicurezza 3bar	Veiligheidsklep 3bar	Válvula de segurança 3bar	24
4	**8 730 203 998 0**	Dichtscheibe (10x)	Washer	Joint (10x)	Guarnizione (10x)	Afdichting (10x)	Anel de vedação (10x)	16
5	**8 717 204 345 0**	Motor	Motor	Servomoteur	Motore	Motor	Motor	38
6	**8 711 200 016 0**	Haltefeder (10x)	Wireform spring	Epingle (10x)	Molla (10x)	Borgveer (10x)	Freio de fixação (10x)	11
7	**8 710 205 085 0**	O-Ring (10x)	O-ring	O-ring (10x)	Anello tenuta (10x)	O-ring (10x)	O-ring (10x)	12
8	**8 716 771 155 0**	O-Ring (10x)	O-ring 13,87x3,53	O-RING 13,87x3,53 (X10)	Anello tenuta 13,87x3,53 (10x)	O-ring 13,87x3,53 (10x)	O-ring 13,87x3,53 (10x)	22
9	**8 710 205 087 0**	O-Ring (10x)	O-ring	O-ring (10x)	Anello tenuta (10x)	O-ring (10x)	O-ring (10x)	11
10	**8 711 200 015 0**	Haltefeder (10x)	Wireform spring	Epingle (10x)	Molla (10x)	Borgveer (10x)	Freio de fixação (10x)	12
11	**8 710 725 521 0**	Rücklaufrohr	Pipe - return	Tube retour chauffage	Tubazione di ritorno	Retourleiding	Tubo de retorno	23
12	**8 710 725 516 0**	Rücklaufrohr	Pipe - return	Tube retour chauffage	Tubazione di ritorno	Retourleiding	Tubo de retorno	24
13	**8 710 725 632 0**	Rohr	Pipe	Tube	Tubo	Pijp	Tubo de ligação	24
14	**8 710 103 045 0**	Dichtscheibe 1/2" (10x)	Washer 18.6 X 13.5 X 1.5 (10x)	Joint 1/2" (10x)	Guarnizione 1/2" (10x)	Afdichting 1/2" (10x)	Anel de vedação 1/2" (10x)	11
15	**8 710 103 043 0**	Dichtscheibe 3/4" (10x)	Fibre washer 23.9 X 17.2 X 1.5 (10x)	Joint 3/4" (10x)	Guarnizione 3/4" (10x)	Afdichting 3/4" (10x)	Anel de vedação 3/4" (10x)	12
16	**8 722 880 327 0**	Dichtscheibe 1" (10x)	Washer 1"	Joint 1" (10x)	Guarnizione 1" (10x)	Afdichting 1" (10x)	Anel de vedação 1" (10x)	22

For:

Ersatzteilliste Spare parts list Liste des pièces de rechange Lista parti di ricambio Onderdelenlijst Catálogo de peças de substituição	**NR.845 - 7719002007**

Für dieses Erzeugnis gibt es keine Ersatzteile
No spare parts available for this product
Aucune pièce détachée disponible pour ce produit
Não existem peças de substituição disponíveis para este produto
Per questo prodotto non sono piú disponibili parti di ricambio
Bu mamul için Yedek parça mevcut degildir

6720904352.AA

Pos	Bestell-Nr.	Bezeichnung	Description	Dénomination	Descrizione	Benaming	Designação	PG
	8 710 000 000 0	Keine Ersatzteile verfügbar	No spare parts available	Aucune pièce détachée disponible	Non disponibili parti di ricambio	No spare parts available	Não peças de substituição disponíveis	

For:

Ersatzteilliste Spare parts list Liste des pièces de rechange Lista parti di ricambio Onderdelenlijst Catálogo de peças de substituição	**NR.851 - 7719002018**

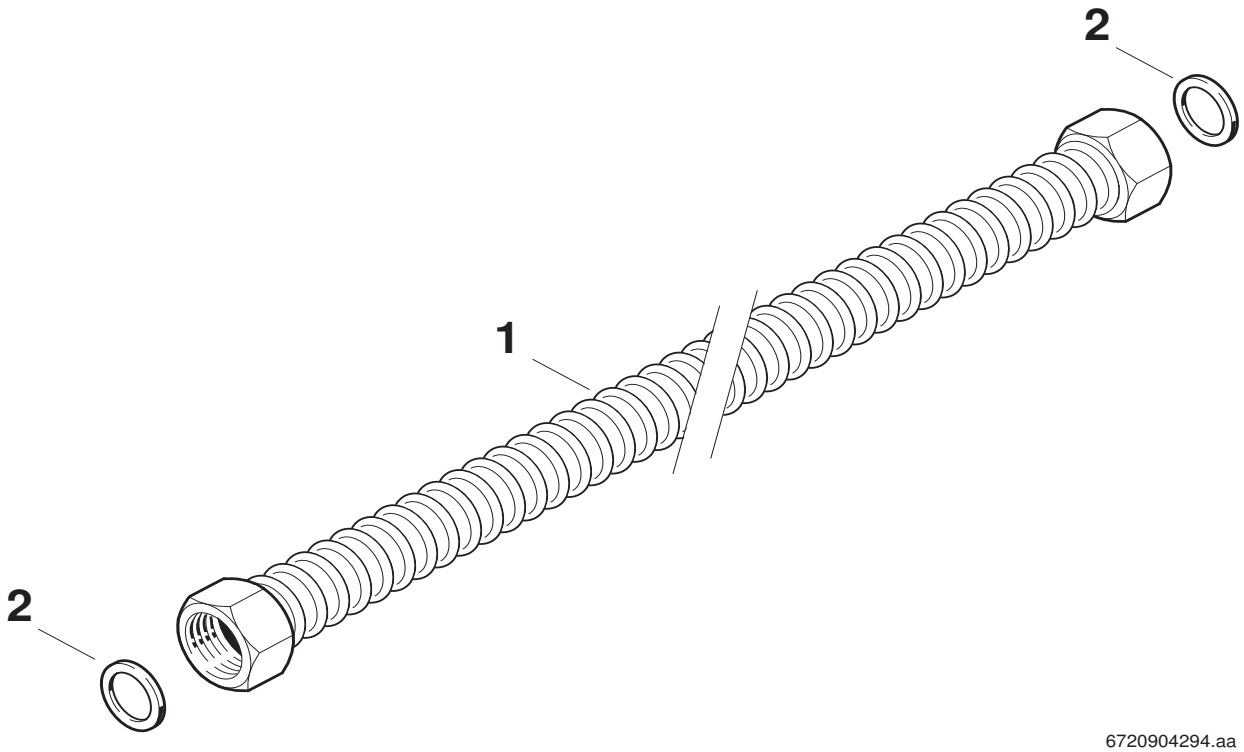

6720904294.aa

Pos	Bestell-Nr.	Bezeichnung	Description	Dénomination	Descrizione	Benaming	Designação	PG
1	**8 710 725 642 0**	Flexschlauch 1/2",300mm	Flexible tube 1/2",300mm	Tuyau flexible 1/2",300mm	Tubo flessibile 1/2",300mm	Flexibleslang 1/2",300mm	Magueira flexível 1/2",300mm	30
2	**8 722 833 311 0**	Dichtscheibe 1/2" (10x)	Washer 1/2" (10x)	Joint 1/2" (10x)	Guarnizione 1/2" (10x)	Afdichting 1/2" (10x)	Anel de vedação 1/2" (10x)	15

For:

Ersatzteilliste Spare parts list Liste des pièces de rechange Lista parti di ricambio Onderdelenlijst Catálogo de peças de substituição	**NR.852 - 7719002024**

Kein Bild vorhanden

No picture available

6720904170.AA

Pos	Bestell-Nr.	Bezeichnung	Description	Dénomination	Descrizione	Benaming	Designação	PG
	8 710 103 045 0	Dichtscheibe 1/2" (10x)	Washer 18.6 X 13.5 X 1.5 (10x)	Joint 1/2" (10x)	Guarnizione 1/2" (10x)	Afdichting 1/2" (10x)	Anel de vedação 1/2" (10x)	11
	8 710 103 046 0	Dichtscheibe 1" (10x)	Washer 1" (10x)	JOINT 1" (10x) GB152T	Guarnizione (10X)	Afdichting 1" (10x)	Anilha de vedação 1" (10x)	12
	8 712 201 007 0	Zugentlastung	Cable strain relief	Sert-cable	Morsettiera	Trekontlasting	Abraçadeira de protecção	
	8 714 411 295 0	Kabel	Cable	Faisceau	Cablaggio	Kabel	Cabo de ligação	30

For:

Ersatzteilliste Spare parts list Liste des pièces de rechange Lista parti di ricambio Onderdelenlijst Catálogo de peças de substituição	**NR.854 - 7719002034**

Für dieses Erzeugnis gibt es keine Ersatzteile
No spare parts available for this product
Aucune pièce détachée disponible pour ce produit
Não existem peças de substituição disponíveis para este produto
Per questo prodotto non sono piú disponibili parti di ricambio
Bu mamul için Yedek parça mevcut degildir

6720904352.AA

Pos	Bestell-Nr.	Bezeichnung	Description	Dénomination	Descrizione	Benaming	Designação	PG
	8 710 000 000 0	Keine Ersatzteile verfügbar	No spare parts available	Aucune pièce détachée disponible	Non disponibili parti di ricambio	No spare parts available	Não peças de substituição disponíveis	

For:

Ersatzteilliste Spare parts list Liste des pièces de rechange Lista parti di ricambio Onderdelenlijst Catálogo de peças de substituição	**NR.856 - 7719002052**

Für dieses Erzeugnis gibt es keine Ersatzteile
No spare parts available for this product
Aucune pièce détachée disponible pour ce produit
Não existem peças de substituição disponíveis para este produto
Per questo prodotto non sono piú disponibili parti di ricambio
Bu mamul için Yedek parça mevcut degildir

6720904352.AA

Pos	Bestell-Nr.	Bezeichnung	Description	Dénomination	Descrizione	Benaming	Designação	PG
	8 710 000 000 0	Keine Ersatzteile verfügbar	No spare parts available	Aucune pièce détachée disponible	Non disponibili parti di ricambio	No spare parts available	Não peças de substituição disponíveis	

For:

Ersatzteilliste
Spare parts list
Liste des pièces de rechange
Lista parti di ricambio
Onderdelenlijst
Catálogo de peças de substituição

NR.862 - 7719002072

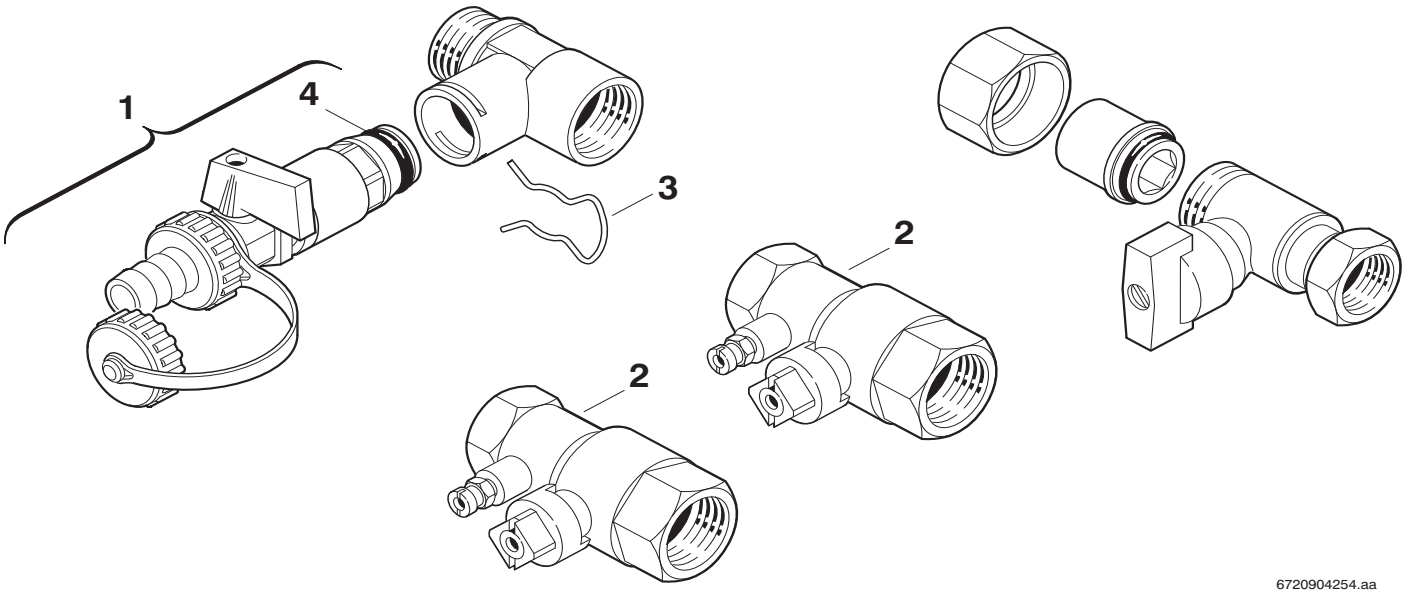

Pos	Bestell-Nr.	Bezeichnung	Description	Dénomination	Descrizione	Benaming	Designação	PG
1	**7 719 002 007**	Nr.845 KFE-Hahn Zubehör	KFE-HAHN ZUB.NR845	Robinet de vidange/remplissage ECS	KFE-Hahn Zub.Nr845	KFE-Hahn Zub.Nr845	KFE-Hahn Zub.Nr845	
2	**7 719 001 007**	Nr.440/2 D-Wart.Hahn R3/4	SHUTOFF VALVE	Robinet d´arret	ACUMULADOR BDS80			
3	**8 711 200 016 0**	Haltefeder (10x)	Wireform spring	Epingle (10x)	Molla (10x)	Borgveer (10x)	Freio de fixação (10x)	11
4	**8 716 771 155 0**	O-Ring (10x)	O-ring 13,87x3,53	O-RING 13,87x3,53 (X10)	Anello tenuta 13,87x3,53 (10x)	O-ring 13,87x3,53 (10x)	O-ring 13,87x3,53 (10x)	22

For:

Ersatzteilliste Spare parts list Liste des pièces de rechange Lista parti di ricambio Onderdelenlijst Catálogo de peças de substituição	NR.864/C2 - 7719002111

Kein Bild vorhanden

No picture available

6720904170.AA

Pos	Bestell-Nr.	Bezeichnung	Description	Dénomination	Descrizione	Benaming	Designação	PG
	8 715 503 383 0	Sichtblenden-Set	Visor Set	Cache	Sportello d'ispezione	Frontpaneel	Espelho visível	46

For:

Ersatzteilliste
Spare parts list
Liste des pièces de rechange
Lista parti di ricambio
Onderdelenlijst
Catálogo de peças de substituição

NR.866 - 7719002088

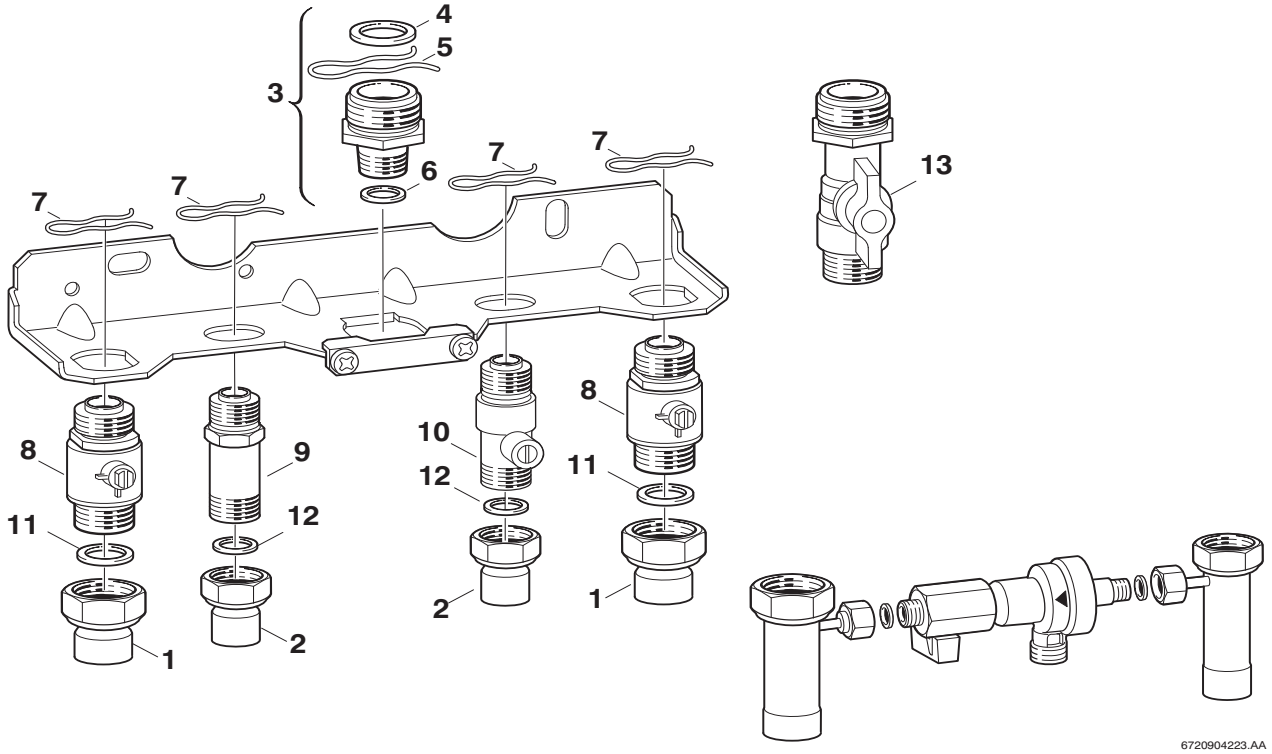

Pos	Bestell-Nr.	Bezeichnung	Description	Dénomination	Descrizione	Benaming	Designação	PG
1	**8 722 933 713 0**	Anschlussstück	Connector	Douille G3/4	Raccordo di collegamento	Aansluitstuk	Peça de ligação	11
2	**8 722 933 712 0**	Anschlussstück	Connector	REDUCTION G1/2-16/18	Raccordo di collegamento	Aansluitstuk	Peça de ligação	10
3	**8 713 305 320 0**	Doppelnippel 1"x1/2"	Barrel nipple 1"x1/2"	Raccord 1"x1/2"	Raccordo filettato doppio 1"x1/2"	Dubbel nippel 1"x1/2"	Bocal duplo 1"x1/2"	17
4	**8 710 103 014 0**	Dichtscheibe 1" (10x)	Fibre washer 25x30x1.5	Joint 1" (10x)	Guarnizione 1" (10x)	Afdichting 1" (10x)	Anel de vedação 1" (10x)	13
5	**8 714 606 002 0**	Haltefeder (10x)	Wireform spring (10x)	Epingle (10x)	Molla (10x)	Borgveer (10x)	Freio de fixação (10x)	17
6	**8 710 103 045 0**	Dichtscheibe 1/2" (10x)	Washer 18.6 X 13.5 X 1.5 (10x)	Joint 1/2" (10x)	Guarnizione 1/2" (10x)	Afdichting 1/2" (10x)	Anel de vedação 1/2" (10x)	11
7	**8 714 606 004 0**	Haltefeder (10x)	Wireform spring (10x)	Epingle (10x)	Molla (10x)	Borgveer (10x)	Freio de fixação (10x)	17
8	**8 722 933 718 0**	Wartungshahn	Service cock	Vanne d'arrêt chauffage	Llave de mantenimiento	Kraan onderhoud	Torneira de manutenção	22
9	**8 713 305 456 0**	Doppelnippel	Barrel nipple	Raccord	Nipples doppio	Dubbel nippel	Bocal duplo	15
10	**8 717 405 189 0**	Absperrhahn	Shutoff valve	Vanne d'arrêt	Rubinetto carico	Afsluitkraan	Torneira de enchimento	24
11	**8 722 933 715 0**	Dichtung 24x18,5 (10x)	Washer 24x18,5 (10x)	Joint 24x18,5 (10x)	Guarnizione24x18,5 (10x)	Afdichting24x18,5 (10x)	Vedante24x18,5 (10x)	12
12	**8 722 933 714 0**	Dichtung 18,5x14,5 (10x)	Washer 18,5x14,5 (10x)	Joint 18,5x14,5 (10x)	Guarnizione18,5x14,5 (10x)	Afdichting18,5x14,5 (10x)	Vedante18,5x14,5 (10x)	11
13	**8 717 405 141 0**	Gashahn	Gas cock	Robinet gaz	Rubinetto gas	Gaskraan opbouw	Torneira gás	26

For:

Ersatzteilliste
Spare parts list
Liste des pièces de rechange
Lista parti di ricambio
Onderdelenlijst
Catálogo de peças de substituição

NR.867 - 7719002089

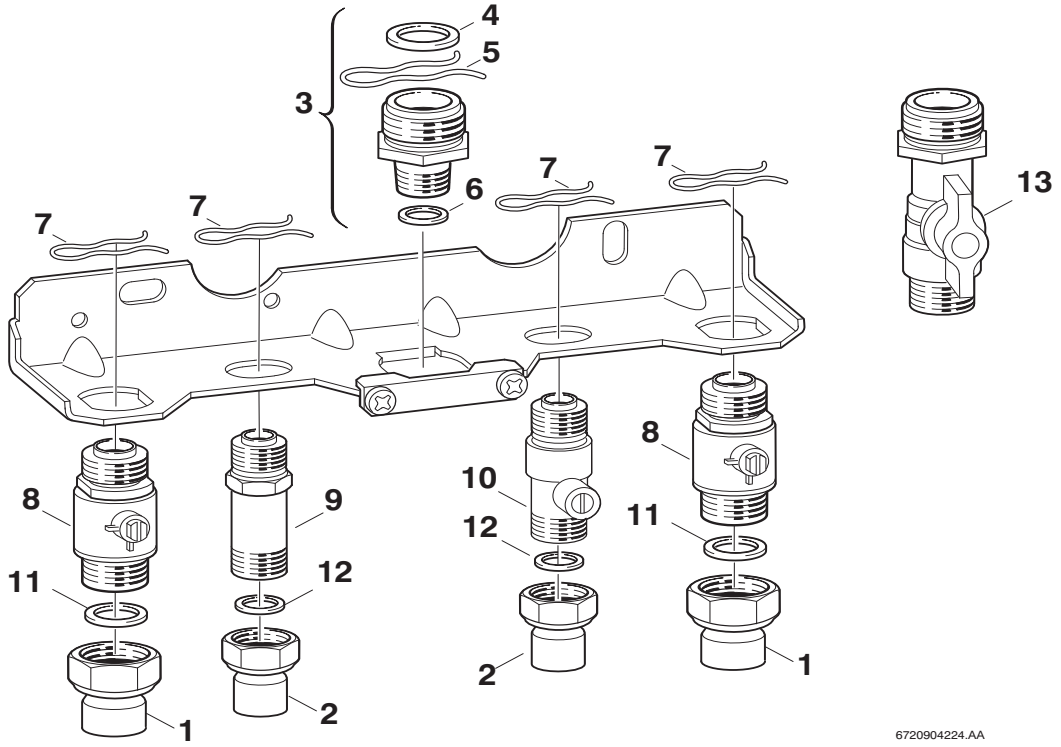

Pos	Bestell-Nr.	Bezeichnung	Description	Dénomination	Descrizione	Benaming	Designação	PG
1	**8 722 933 713 0**	Anschlussstück	Connector	Douille G3/4	Raccordo di collegamento	Aansluitstuk	Peça de ligação	11
2	**8 722 933 712 0**	Anschlussstück	Connector	REDUCTION G1/2-16/18	Raccordo di collegamento	Aansluitstuk	Peça de ligação	10
3	**8 713 305 320 0**	Doppelnippel 1"x1/2"	Barrel nipple 1"x1/2"	Raccord 1"x1/2"	Raccordo filettato doppio 1"x1/2"	Dubbel nippel 1"x1/2"	Bocal duplo 1"x1/2"	17
4	**8 710 103 014 0**	Dichtscheibe 1" (10x)	Fibre washer 25x30x1.5	Joint 1" (10x)	Guarnizione 1" (10x)	Afdichting 1" (10x)	Anel de vedação 1" (10x)	13
5	**8 714 606 002 0**	Haltefeder (10x)	Wireform spring (10x)	Epingle (10x)	Molla (10x)	Borgveer (10x)	Freio de fixação (10x)	17
6	**8 710 103 045 0**	Dichtscheibe 1/2" (10x)	Washer 18.6 X 13.5 X 1.5 (10x)	Joint 1/2" (10x)	Guarnizione 1/2" (10x)	Afdichting 1/2" (10x)	Anel de vedação 1/2" (10x)	11
7	**8 714 606 004 0**	Haltefeder (10x)	Wireform spring (10x)	Epingle (10x)	Molla (10x)	Borgveer (10x)	Freio de fixação (10x)	17
8	**8 722 933 718 0**	Wartungshahn	Service cock	Vanne d'arrêt chauffage	Llave de mantenimiento	Kraan onderhoud	Torneira de manutenção	22
9	**8 713 305 456 0**	Doppelnippel	Barrel nipple	Raccord	Nipples doppio	Dubbel nippel	Bocal duplo	15
10	**8 717 405 189 0**	Absperrhahn	Shutoff valve	Vanne d'arrêt	Rubinetto carico	Afsluitkraan	Torneira de enchimento	24
11	**8 722 933 715 0**	Dichtung 24x18,5 (10x)	Washer 24x18,5 (10x)	Joint 24x18,5 (10x)	Guarnizione24x18,5 (10x)	Afdichting24x18,5 (10x)	Vedante24x18,5 (10x)	12
12	**8 722 933 714 0**	Dichtung 18,5x14,5 (10x)	Washer 18,5x14,5 (10x)	Joint 18,5x14,5 (10x)	Guarnizione18,5x14,5 (10x)	Afdichting18,5x14,5 (10x)	Vedante18,5x14,5 (10x)	11
13	**8 717 405 141 0**	Gashahn	Gas cock	Robinet gaz	Rubinetto gas	Gaskraan opbouw	Torneira gás	26

For:

Ersatzteilliste
Spare parts list
Liste des pièces de rechange
Lista parti di ricambio
Onderdelenlijst
Catálogo de peças de substituição

NR.870 - 7719002101

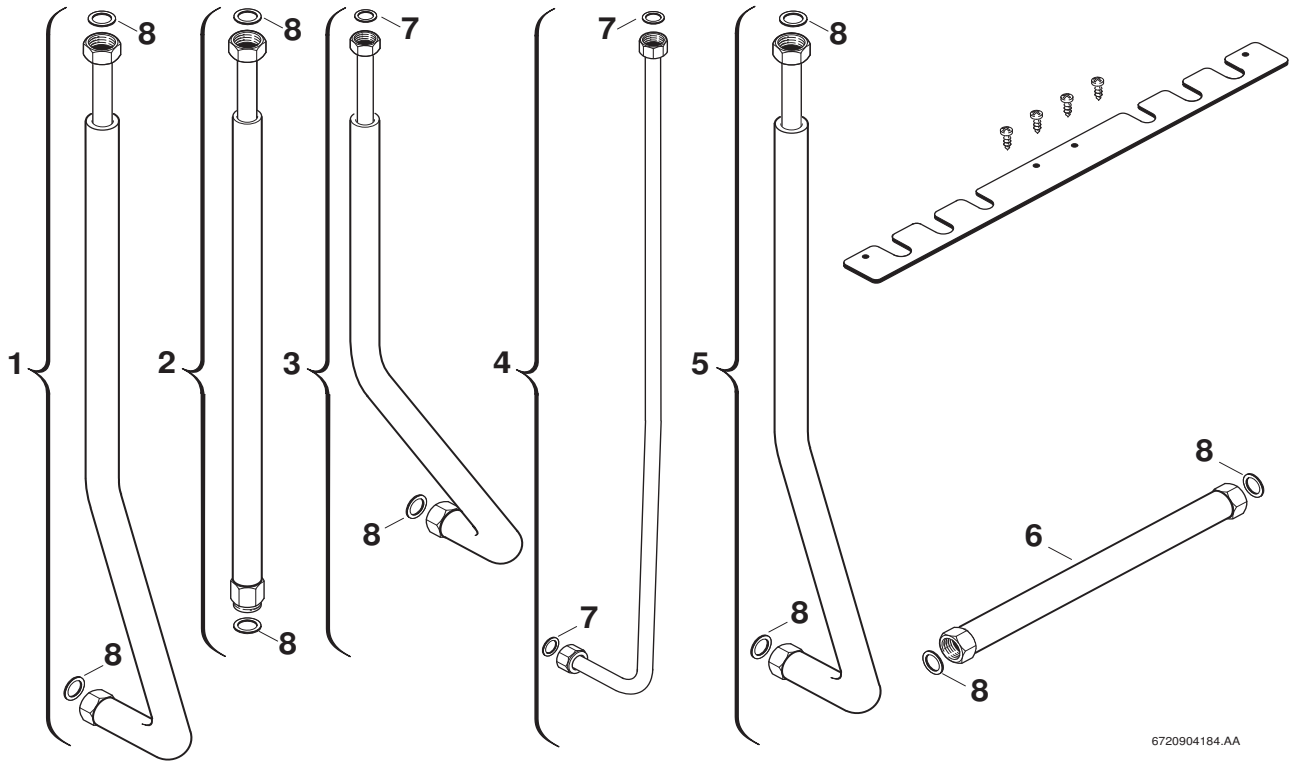

Pos	Bestell-Nr.	Bezeichnung	Description	Dénomination	Descrizione	Benaming	Designação	PG
1	**8 710 725 848 0**	Rücklaufrohr	Return pipe	Tube retour	Tubo di ritorno	Retourleiding	Tubo de retorno	34
2	**8 710 725 849 0**	Rohr	Pipe	Tube	Tubo	Pijp	Tubo de ligação	39
3	**8 710 725 846 0**	Anschlussrohr Kaltwasser	CONNECTION TUBE COLD WATER	Tuyauterie	Tubo di raccordo	Aansluitpijp	Tubo de ligação	31
4	**8 710 725 845 0**	Anschlussrohr Gas	CONNECTION TUBE GAS	raccordemet Gas	Tubo di raccordo	Aansluitpijp	Tubo de ligação	32
5	**8 710 725 847 0**	Vorlaufrohr	Flow pipe	tube HV	Tubo di mandata	Aanvoerleiding	Tubo de avanço	35
6	**8 710 703 185 0**	Flexschlauch 3/4",350mm	Flexible tube 3/4",350mm	Tuyau flexible 3/4",350mm	Tubo flessibile 3/4",350mm	Flexibleslang 3/4",350mm	Magueira flexível 3/4",350mm	31
7	**8 710 103 045 0**	Dichtscheibe 1/2" (10x)	Washer 18.6 X 13.5 X 1.5 (10x)	Joint 1/2" (10x)	Guarnizione 1/2" (10x)	Afdichting 1/2" (10x)	Anel de vedação 1/2" (10x)	11
8	**8 710 103 043 0**	Dichtscheibe 3/4" (10x)	Fibre washer 23.9 X 17.2 X 1.5 (10x)	Joint 3/4" (10x)	Guarnizione 3/4" (10x)	Afdichting 3/4" (10x)	Anel de vedação 3/4" (10x)	12

For:

Ersatzteilliste
Spare parts list
Liste des pièces de rechange
Lista parti di ricambio
Onderdelenlijst
Catálogo de peças de substituição

NR.878 - 7719002129

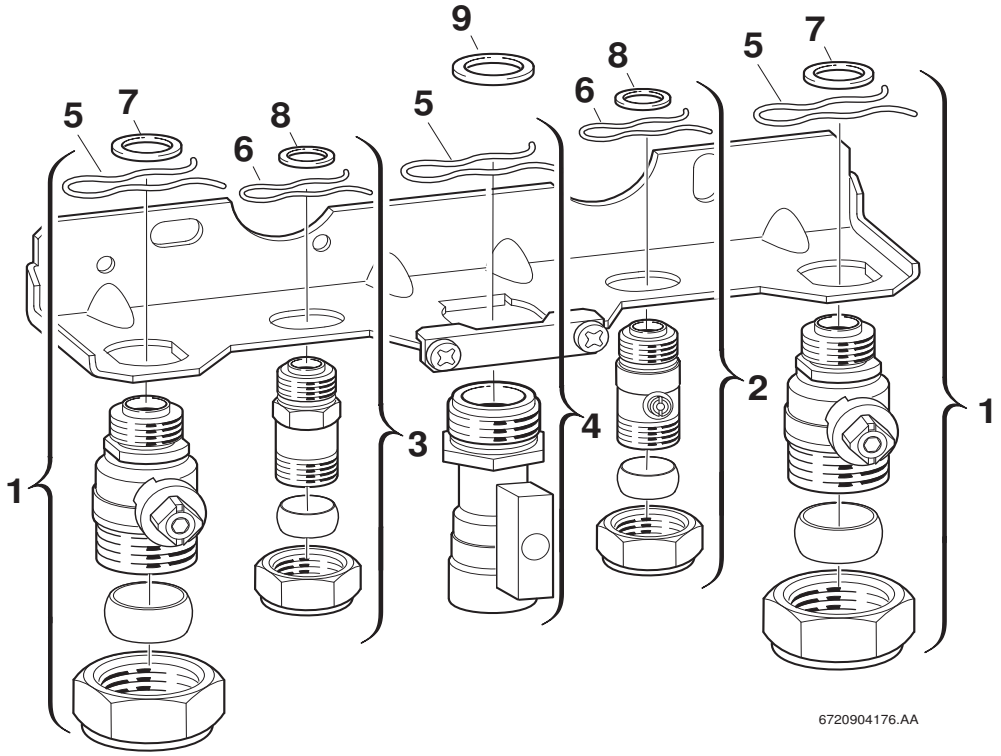

Pos	Bestell-Nr.	Bezeichnung	Description	Dénomination	Descrizione	Benaming	Designação	PG
1	**8 717 405 188 0**	Absperrhahn	Shutoff valve	Robinet de remplissage	Rubinetto carico	Afsluitkraan	Torneira de enchimento	24
2	**8 717 405 189 0**	Absperrhahn	Shutoff valve	Vanne d'arrêt	Rubinetto carico	Afsluitkraan	Torneira de enchimento	24
3	**8 713 305 604 0**	Doppelnippel	D.h.w. service connector	Raccord	Nipples doppio	Nippel	Bocal duplo	19
4	**8 717 405 190 0**	Gashahn	Gas cock	Robinet gaz	Rubinetto gas	Gaskraan opbouw	Torneira gás	26
5	**8 714 606 002 0**	Haltefeder (10x)	Wireform spring (10x)	Epingle (10x)	Molla (10x)	Borgveer (10x)	Freio de fixação (10x)	17
6	**8 714 606 004 0**	Haltefeder (10x)	Wireform spring (10x)	Epingle (10x)	Molla (10x)	Borgveer (10x)	Freio de fixação (10x)	17
7	**8 710 103 043 0**	Dichtscheibe 3/4" (10x)	Fibre washer 23.9 X 17.2 X 1.5 (10x)	Joint 3/4" (10x)	Guarnizione 3/4" (10x)	Afdichting 3/4" (10x)	Anel de vedação 3/4" (10x)	12
8	**8 710 103 045 0**	Dichtscheibe 1/2" (10x)	Washer 18.6 X 13.5 X 1.5 (10x)	Joint 1/2" (10x)	Guarnizione 1/2" (10x)	Afdichting 1/2" (10x)	Anel de vedação 1/2" (10x)	11
9	**8 710 103 014 0**	Dichtscheibe 1" (10x)	Fibre washer 25x30x1.5	Joint 1" (10x)	Guarnizione 1" (10x)	Afdichting 1" (10x)	Anel de vedação 1" (10x)	13

For:

Ersatzteilliste Spare parts list Liste des pièces de rechange Lista parti di ricambio Onderdelenlijst Catálogo de peças de substituição	**NR.880 - 7719002131**

Kein Bild vorhanden

No picture available

6720904170.AA

Pos	Bestell-Nr.	Bezeichnung	Description	Dénomination	Descrizione	Benaming	Designação	PG
	8 716 771 155 0	O-Ring (10x)	O-ring 13,87x3,53	O-RING 13,87x3,53 (X10)	Anello tenuta 13,87x3,53 (10x)	O-ring 13,87x3,53 (10x)	O-ring 13,87x3,53 (10x)	22

For:

Ersatzteilliste Spare parts list Liste des pièces de rechange Lista parti di ricambio Onderdelenlijst Catálogo de peças de substituição	**NR.885 - 7719002146**

Für dieses Erzeugnis gibt es keine Ersatzteile
No spare parts available for this product
Aucune pièce détachée disponible pour ce produit
Não existem peças de substituição disponíveis para este produto
Per questo prodotto non sono piú disponibili parti di ricambio
Bu mamul için Yedek parça mevcut degildir

6720904352.AA

Pos	Bestell-Nr.	Bezeichnung	Description	Dénomination	Descrizione	Benaming	Designação	PG
	8 710 000 000 0	Keine Ersatzteile verfügbar	No spare parts available	Aucune pièce détachée disponible	Non disponibili parti di ricambio	No spare parts available	Não peças de substituição disponíveis	

For:

Ersatzteilliste
Spare parts list
Liste des pièces de rechange
Lista parti di ricambio
Onderdelenlijst
Catálogo de peças de substituição

NR.887 - 7719002149

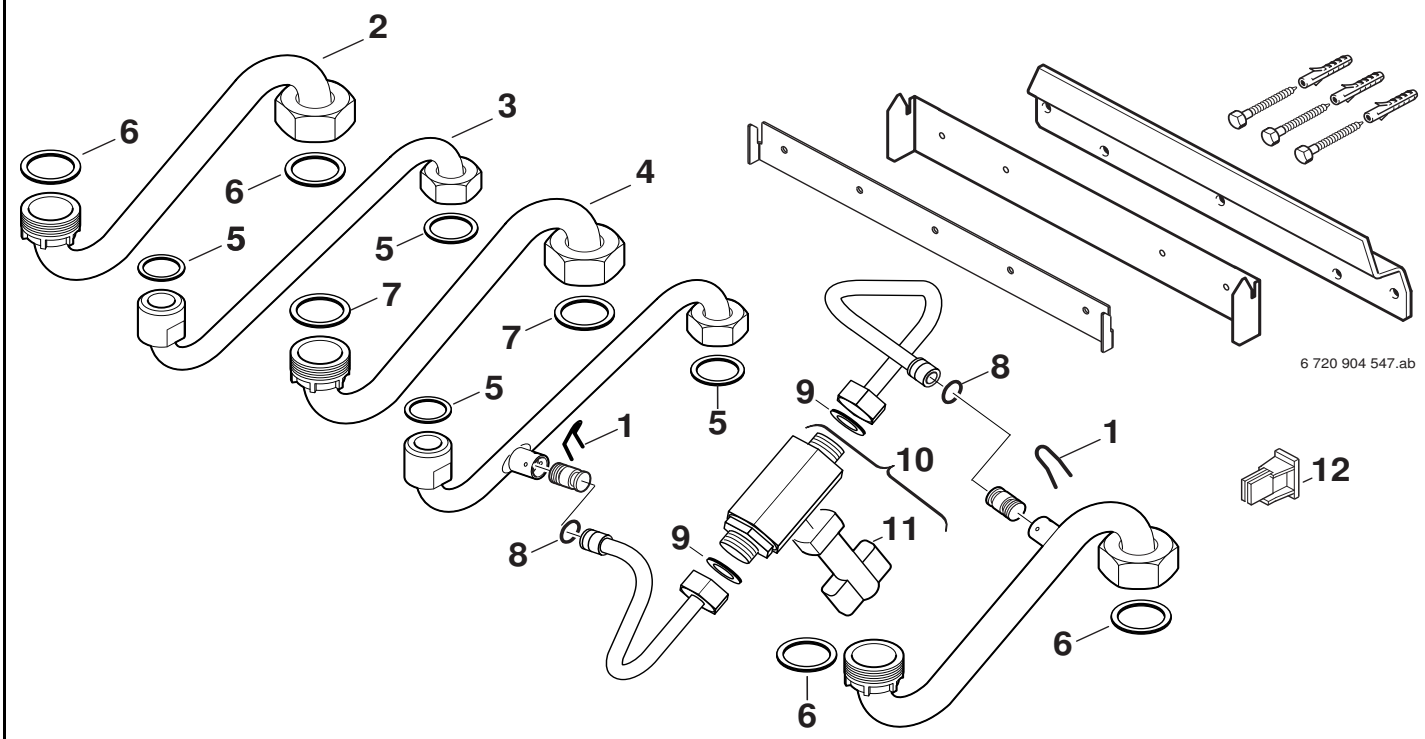

Pos	Bestell-Nr.	Bezeichnung	Description	Dénomination	Descrizione	Benaming	Designação	PG
1	**8 716 148 354 0**	Haltefeder (10x)	Wireform spring	Epingle (10x)	Molla (10x)	Borgveer (10x)	Freio de fixação (10x)	12
2	**8 710 725 478 0**	Verbindungsrohr	Connecting pipe	Tube de raccordement	Raccordo	Verbindingspijp	Tubo de água	29
3	**8 710 725 479 0**	Verbindungsrohr	Connecting pipe	Tube de raccordement	Raccordo	Verbindingspijp	Tubo de água	29
4	**8 710 725 670 0**	Gaszuführungsrohr	Gas supply pipe	Tube arrivée gaz	Tubo gas	Gastoevoerpijp	Tubo condutor de gás	29
5	**8 710 103 045 0**	Dichtscheibe 1/2" (10x)	Washer 18.6 X 13.5 X 1.5 (10x)	Joint 1/2" (10x)	Guarnizione 1/2" (10x)	Afdichting 1/2" (10x)	Anel de vedação 1/2" (10x)	11
6	**8 710 103 043 0**	Dichtscheibe 3/4" (10x)	Fibre washer 23.9 X 17.2 X 1.5 (10x)	Joint 3/4" (10x)	Guarnizione 3/4" (10x)	Afdichting 3/4" (10x)	Anel de vedação 3/4" (10x)	12
7	**8 710 103 014 0**	Dichtscheibe 1" (10x)	Fibre washer 25x30x1.5	Joint 1" (10x)	Guarnizione 1" (10x)	Afdichting 1" (10x)	Anel de vedação 1" (10x)	13
8	**8 716 771 164 0**	O-Ring 6x2,5 (10x)	O-ring 6x2,5 (10x)	O-ring 6 x2,5 (10x)	Anello tenuta 6x2,5 (10x)	O-ring 6x2,5 (10x)	O-ring 6x2,5 (10x)	12
9	**8 710 103 002 0**	Dichtscheibe (10x)	Washer (10x)	Joint (10x)	Guarnizione (10x)	Afdichting (10x)	Anel de vedação (10x)	11
10	**8 716 771 668 0**	Absperrhahn	Shutoff valve	Robinet de remplissage	Rubinetto carico	Afsluitkraan	Torneira de enchimento	24
11	**8 712 000 084 0**	Griff	Handle	Manette	Manopola	Knop	Manípulo	16
12	**8 711 304 730 0**	Halterung	Fixing bracket	Support	Supporto	Steunbeugel	Suporte de fixação	15

For:

Ersatzteilliste
Spare parts list
Liste des pièces de rechange
Lista parti di ricambio
Onderdelenlijst
Catálogo de peças de substituição

NR.890 - 7719002152

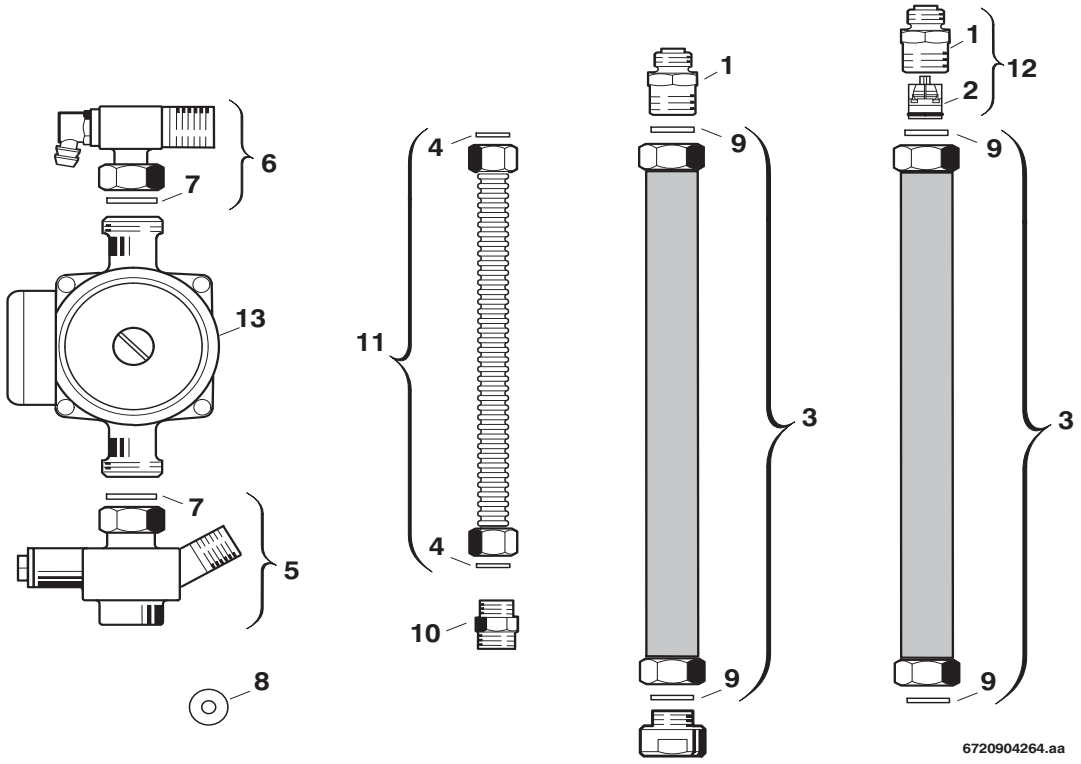

Pos	Bestell-Nr.	Bezeichnung	Description	Dénomination	Descrizione	Benaming	Designação	PG
1	**8 713 305 434 0**	Doppelnippel	Barrel nipple	Raccord	Nipples doppio	Dubbel nippel	Bocal duplo	19
2	**8 718 505 020 0**	Rückflußverhinderer	Swing check valve	Clapet anti-retour	Ritorno di blocco	Terugslagventiel	Válvula de retenção	17
3	**8 710 703 186 0**	Flexschlauch 3/4",840mm	Flexible tube 3/4",840mm	Tuyau flexible 3/4",840mm	Tubo flessibile 3/4",840mm	Flexibleslang 3/4",840mm	Magueira flexível 3/4",840mm	35
4	**8 710 103 045 0**	Dichtscheibe 1/2" (10x)	Washer 18.6 X 13.5 X 1.5 (10x)	Joint 1/2" (10x)	Guarnizione 1/2" (10x)	Afdichting 1/2" (10x)	Anel de vedação 1/2" (10x)	11
5	**8 710 505 186 0**	Anschlussstück	Connector	Raccord	Raccordo di collegamento	Aansluit stuk	Peça de ligação	40
6	**8 710 505 187 0**	Anschlussstück	Connector	Raccord	Raccordo di collegamento	Aansluit stuk	Peça de ligação	41
7	**8 710 103 046 0**	Dichtscheibe 1" (10x)	Washer 1" (10x)	JOINT 1" (10x) GB152T	Guarnizione (10X)	Afdichting 1" (10x)	Anilha de vedação 1" (10x)	12
8	**8 710 100 185 0**	Drosselscheibe (7,0)	Throttle disc (7,0)	Diaphragme (7,0)	Disco strozzatore (7,0)	Restrictie (7,0)	Anilha de estrangulamento (7,0)	10
9	**8 710 103 043 0**	Dichtscheibe 3/4" (10x)	Fibre washer 23.9 X 17.2 X 1.5 (10x)	Joint 3/4" (10x)	Guarnizione 3/4" (10x)	Afdichting 3/4" (10x)	Anel de vedação 3/4" (10x)	12
10	**8 713 305 667 0**	Doppelnippel 1/2"	Barrel nipple	Raccord	Nipples doppio	Dubbel nippel	Bocal duplo	21
11	**8 710 725 725 0**	Flexschlauch 1/2",130mm	Flexible tube 1/2",130mm	Tuyau flexible 1/2",130mm	Tubo flessibile 1/2",130mm	Flexibleslang 1/2",130mm	Magueira flexível 1/2",130mm	27
12	**7 719 000 705**	NR.414 Rückflussverhind.	NR.414 RÜCKFLUSSVERHIND.	NR.414 Clapet anti-retour	NR.414	NR.414	ACESSÓRIO NR.414	
13	**8 717 204 360 0**	Pumpe Z20-5 FSR9 140mm G1	Pump Z20-5 FSR9 140mm G1	Circulateur Z20-5 FSR9 140mm G1	Pompa Z20-5 FSR9 140mm G1	Pomp Z20-5 FSR9 140mm G1	Bomba Z20-5 FSR9 140mm G1	47
	8 714 411 290 0	Pumpenkabel	Pump cable	Faisceau circulateur	Cabliaggo de pompa	Pompkabel	Cabo da bomba	31

For:

Ersatzteilliste
Spare parts list
Liste des pièces de rechange
Lista parti di ricambio
Onderdelenlijst
Catálogo de peças de substituição

NR.891 - 7719002153

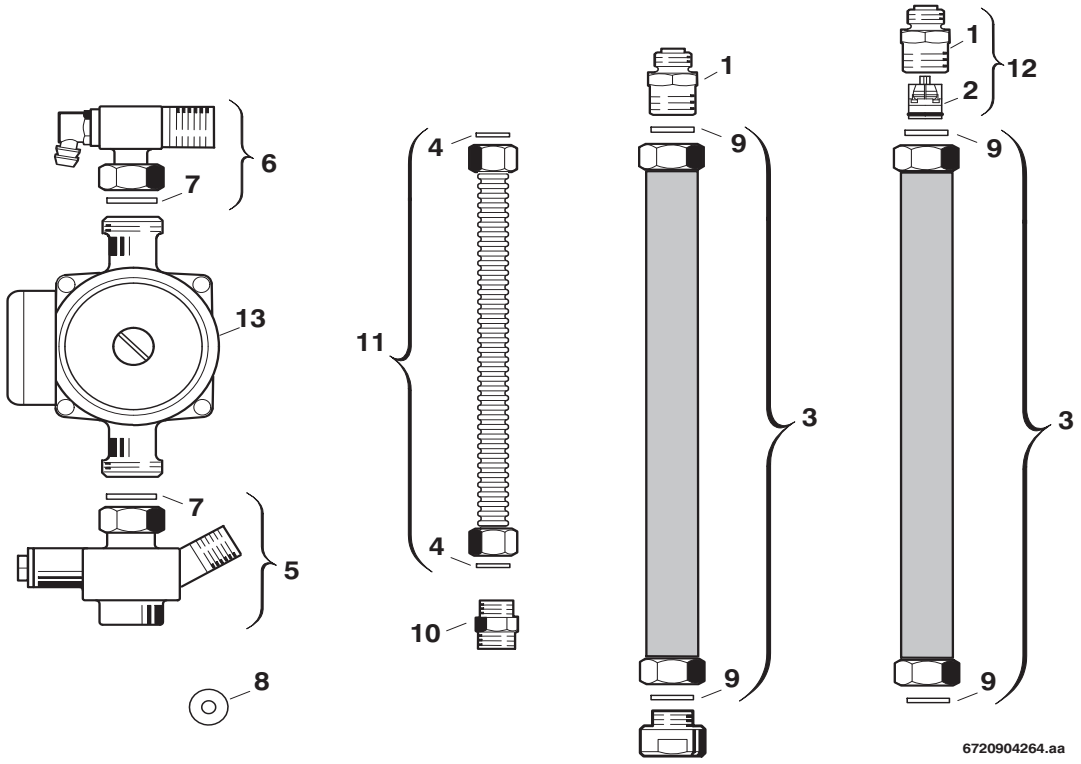

Pos	Bestell-Nr.	Bezeichnung	Description	Dénomination	Descrizione	Benaming	Designação	PG
1	**8 713 305 434 0**	Doppelnippel	Barrel nipple	Raccord	Nipples doppio	Dubbel nippel	Bocal duplo	19
2	**8 718 505 020 0**	Rückflußverhinderer	Swing check valve	Clapet anti-retour	Ritorno di blocco	Terugslagventiel	Válvula de retenção	17
3	**8 710 703 185 0**	Flexschlauch 3/4",350mm	Flexible tube 3/4",350mm	Tuyau flexible 3/4",350mm	Tubo flessibile 3/4",350mm	Flexibleslang 3/4",350mm	Magueira flexível 3/4",350mm	31
4	**8 710 103 045 0**	Dichtscheibe 1/2" (10x)	Washer 18.6 X 13.5 X 1.5 (10x)	Joint 1/2" (10x)	Guarnizione 1/2" (10x)	Afdichting 1/2" (10x)	Anel de vedação 1/2" (10x)	11
5	**8 710 505 193 0**	Anschlussgruppe	Connection set	Kit de raccordement	Gruppo di collegamento	Aansluitgroep	Grupo de ligação	40
6	**8 710 505 187 0**	Anschlussstück	Connector	Raccord	Raccordo di collegamento	Aansluit stuk	Peça de ligação	41
7	**8 710 103 046 0**	Dichtscheibe 1" (10x)	Washer 1" (10x)	JOINT 1" (10x) GB152T	Guarnizione (10X)	Afdichting 1" (10x)	Anilha de vedação 1" (10x)	12
8	**8 710 100 185 0**	Drosselscheibe (7,0)	Throttle disc (7,0)	Diaphragme (7,0)	Disco strozzatore (7,0)	Restrictie (7,0)	Anilha de estrangulamento (7,0)	10
9	**8 710 103 043 0**	Dichtscheibe 3/4" (10x)	Fibre washer 23.9 X 17.2 X 1.5 (10x)	Joint 3/4" (10x)	Guarnizione 3/4" (10x)	Afdichting 3/4" (10x)	Anel de vedação 3/4" (10x)	12
10	**8 713 305 667 0**	Doppelnippel 1/2"	Barrel nipple	Raccord	Nipples doppio	Dubbel nippel	Bocal duplo	21
11	**8 710 725 725 0**	Flexschlauch 1/2",130mm	Flexible tube 1/2",130mm	Tuyau flexible 1/2",130mm	Tubo flessibile 1/2",130mm	Flexibleslang 1/2",130mm	Magueira flexível 1/2",130mm	27
12	**7 719 000 705**	NR.414 Rückflussverhind.	NR.414 RÜCKFLUSSVERHIND.	NR.414 Clapet anti-retour	NR.414	NR.414	ACESSÓRIO NR.414	
13	**8 717 204 360 0**	Pumpe Z20-5 FSR9 140mm G1	Pump Z20-5 FSR9 140mm G1	Circulateur Z20-5 FSR9 140mm G1	Pompa Z20-5 FSR9 140mm G1	Pomp Z20-5 FSR9 140mm G1	Bomba Z20-5 FSR9 140mm G1	47
	8 714 411 290 0	Pumpenkabel	Pump cable	Faisceau circulateur	Cabliaggo de pompa	Pompkabel	Cabo da bomba	31

For:

Ersatzteilliste Spare parts list Liste des pièces de rechange Lista parti di ricambio Onderdelenlijst Catálogo de peças de substituição	**NR.896 - 7719002176**

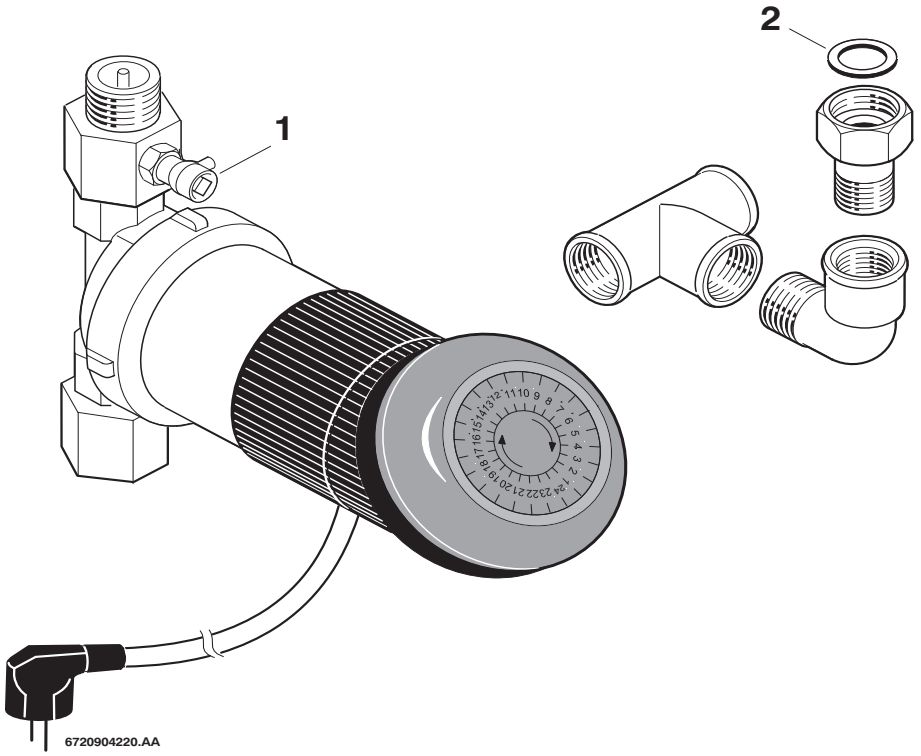

Pos	Bestell-Nr.	Bezeichnung	Description	Dénomination	Descrizione	Benaming	Designação	PG
1	**8 719 918 314 0**	Entlüftungsventil	Vent valve	Dégazeur	Valvola di scarico	Ontluchtventiel	Válvula purga de ar	16
2	**8 710 103 043 0**	Dichtscheibe 3/4" (10x)	Fibre washer 23.9 X 17.2 X 1.5 (10x)	Joint 3/4" (10x)	Guarnizione 3/4" (10x)	Afdichting 3/4" (10x)	Anel de vedação 3/4" (10x)	12

For:

Ersatzteilliste
Spare parts list
Liste des pièces de rechange
Lista parti di ricambio
Onderdelenlijst
Catálogo de peças de substituição

NR.899 - 7719002173

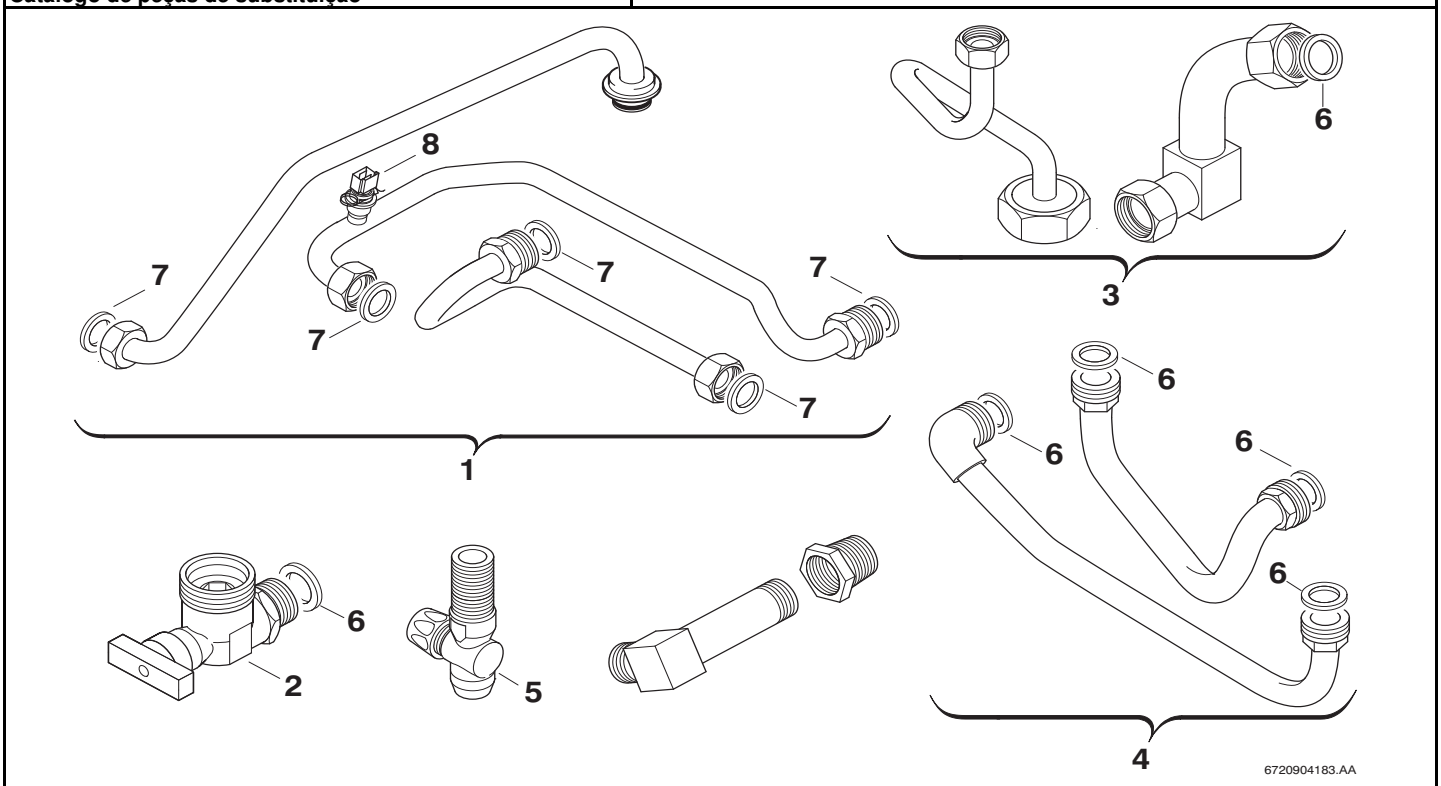

Pos	Bestell-Nr.	Bezeichnung	Description	Dénomination	Descrizione	Benaming	Designação	PG
1	**8 710 735 000 0**	Verbindungsrohr	CONNECTING PIPE	Tuyauterie	Raccordo	Verbindingspijp	flow pipe	47
2	**8 717 405 049 0**	Gashahn 3/4"	Gas cock	Robinet de gaz	Rubinetto gas	Gaskraan opbouw	Gas cock	41
3	**8 710 725 999 0**	Gasrohr	GAS PIPE	Tube gaz	Raccordo gas	Gaspijp	Tubo de gás piloto	42
4	**8 710 725 093 0**	Verbindungsrohr	Connecting pipe	Tube de raccordement	Raccordo	Verbindingspijp	Tubo de água	48
5	**8 717 405 101 0**	Eckventil	Angle valve	Soupape d'angle	Valvola angolare	Hoekventiel	Válvula angular	31
6	**8 710 103 043 0**	Dichtscheibe 3/4" (10x)	Fibre washer 23.9 X 17.2 X 1.5 (10x)	Joint 3/4" (10x)	Guarnizione 3/4" (10x)	Afdichting 3/4" (10x)	Anel de vedação 3/4" (10x)	12
7	**8 710 103 045 0**	Dichtscheibe 1/2" (10x)	Washer 18.6 X 13.5 X 1.5 (10x)	Joint 1/2" (10x)	Guarnizione 1/2" (10x)	Afdichting 1/2" (10x)	Anel de vedação 1/2" (10x)	11
8	**8 714 500 054 0**	Temperaturfühler	Temperature sensor	Sonde de temperature	Sensore termometrico	Temperatuurvoeler	Sonda de temperatura	25

For:

Ersatzteilliste
Spare parts list
Liste des pièces de rechange
Lista parti di ricambio
Onderdelenlijst
Catálogo de peças de substituição

NR.900 - 7719002174

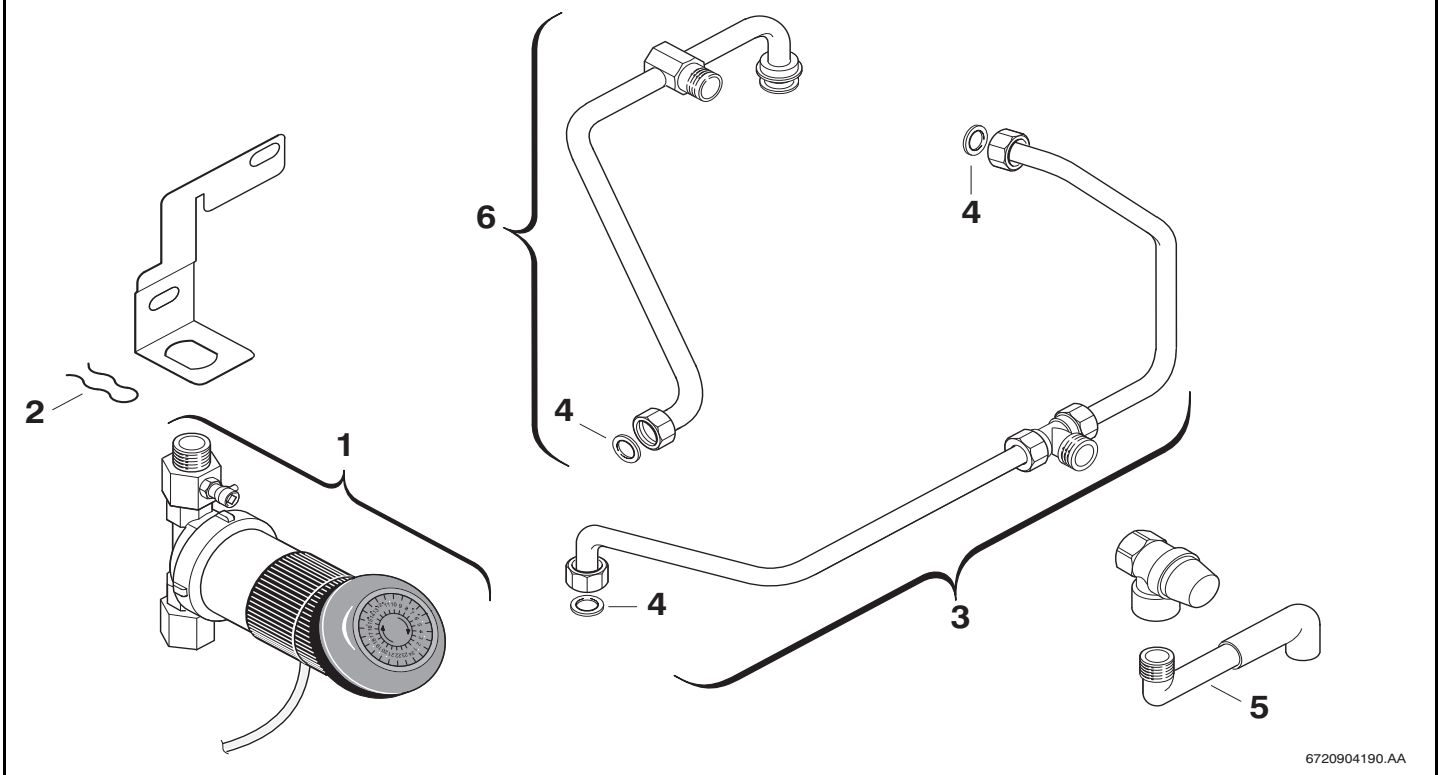

Pos	Bestell-Nr.	Bezeichnung	Description	Dénomination	Descrizione	Benaming	Designação	PG
1	**7 719 002 176**	NR.896 Zirkulationspaket Zubehör	CIRCULATION PACKAGE	Kit circulation sanitaire	Nr.896	Nr.896	Circulation package	
2	**8 714 606 004 0**	Haltefeder (10x)	Wireform spring (10x)	Epingle (10x)	Molla (10x)	Borgveer (10x)	Freio de fixação (10x)	17
3	**8 710 735 012 0**	Zirkulationsrohr	CIRCULATION PIPE	Tube circulation	Tubo di circulatione	Circulatiebuis	Zirkulationsleitung	41
4	**8 710 103 045 0**	Dichtscheibe 1/2" (10x)	Washer 18.6 X 13.5 X 1.5 (10x)	Joint 1/2" (10x)	Guarnizione 1/2" (10x)	Afdichting 1/2" (10x)	Anel de vedação 1/2" (10x)	11
5	**8 710 715 373 0**	Rohr	Pipe	Tube	Tubo	Pijp	Tubo de ligação	30
6	**8 710 735 009 0**	Verbindungsrohr kalt	CONNECTING PIPE COLD	Tuyauterie froid	Raccordo freddo	Verbindingspijp boven	Connecting pipe cold	45

For:

Ersatzteilliste
Spare parts list
Liste des pièces de rechange
Lista parti di ricambio
Onderdelenlijst
Catálogo de peças de substituição

NR.901 - 7719002175

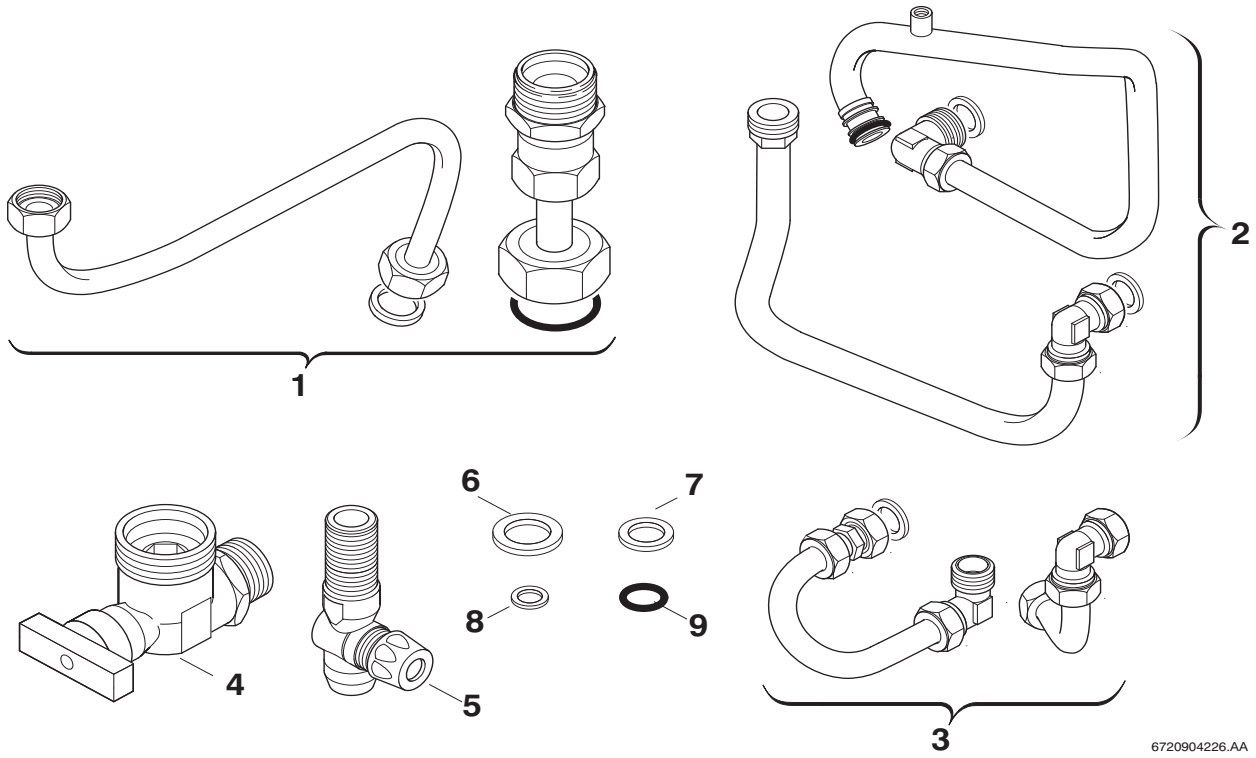

Pos	Bestell-Nr.	Bezeichnung	Description	Dénomination	Descrizione	Benaming	Designação	PG
1	**8 710 725 987 0**	Gasrohr	GAS PIPE	Tube gaz	Raccordo gas	Gaspijp	Tubo de gás piloto	42
2	**8 710 725 989 0**	Verbindungsrohr	Connecting pipe	Tube de raccordement	Raccordo	Verbindingspijp	Tubo de água	45
3	**8 710 725 406 0**	Verbindungsrohr	Connecting pipe	Tube de raccordement	Raccordo	Verbindingspijp	Tubo de água	39
4	**8 717 405 049 0**	Gashahn 3/4"	Gas cock	Robinet de gaz	Rubinetto gas	Gaskraan opbouw	Gas cock	41
5	**8 717 405 101 0**	Eckventil	Angle valve	Soupape d'angle	Valvola angolare	Hoekventiel	Válvula angular	31
6	**8 710 103 014 0**	Dichtscheibe 1" (10x)	Fibre washer 25x30x1.5	Joint 1" (10x)	Guarnizione 1" (10x)	Afdichting 1" (10x)	Anel de vedação 1" (10x)	13
7	**8 710 103 043 0**	Dichtscheibe 3/4" (10x)	Fibre washer 23.9 X 17.2 X 1.5 (10x)	Joint 3/4" (10x)	Guarnizione 3/4" (10x)	Afdichting 3/4" (10x)	Anel de vedação 3/4" (10x)	12
8	**8 710 103 045 0**	Dichtscheibe 1/2" (10x)	Washer 18.6 X 13.5 X 1.5 (10x)	Joint 1/2" (10x)	Guarnizione 1/2" (10x)	Afdichting 1/2" (10x)	Anel de vedação 1/2" (10x)	11
9	**8 710 205 085 0**	O-Ring (10x)	O-ring	O-ring (10x)	Anello tenuta (10x)	O-ring (10x)	O-ring (10x)	12

For:

Ersatzteilliste
Spare parts list
Liste des pièces de rechange
Lista parti di ricambio
Onderdelenlijst
Catálogo de peças de substituição

NR.902 - 7719002167

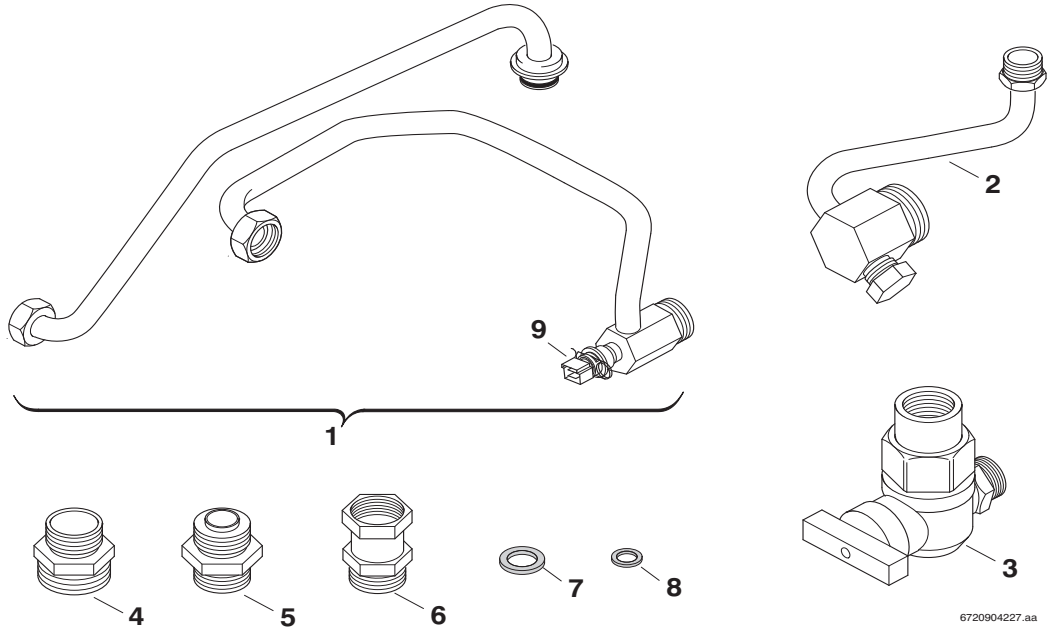

Pos	Bestell-Nr.	Bezeichnung	Description	Dénomination	Descrizione	Benaming	Designação	PG
1	**8 710 735 003 0**	Verbindungsrohr warm	CONNECTING PIPE HOT	Tuyauterie chaud	Raccordo caldo	Verbindingspijp warm	pipe hot	45
2	**8 710 735 006 0**	Verbindungsrohr kalt	CONNECTING PIPE COLD	Tuyauterie froid	Raccordo freddo	Verbindingspijp boven	pipe cold	42
3	**7 719 001 282**	NR.440/12 GAS-E-HAHN 3/4"	NR.440/12 GAS-E-HAHN 3/4"	NR.440/12 GAS-E-HAHN 3/4"	NR.440/12	NR.440/12	NR.440/12 GAS-E-HAHN 3/4"	
4	**8 713 305 323 0**	Doppelnippel 1"x3/4"	Barrel nipple 1"x3/4"	Raccord 1"x3/4"	Raccordo filettato doppio 1"x3/4"	Dubbel nippel 1"x3/4"	Bocal duplo 1"x3/4"	16
5	**8 713 305 325 0**	Doppelnippel	Barrel nipple	Raccord	Nipples doppio	Dubbel nippel	Bocal duplo	15
6	**8 713 305 023 0**	Verschraubung	Connection union	Raccord	Raccordo	Koppeling	União roscada	23
7	**8 710 103 043 0**	Dichtscheibe 3/4" (10x)	Fibre washer 23.9 X 17.2 X 1.5 (10x)	Joint 3/4" (10x)	Guarnizione 3/4" (10x)	Afdichting 3/4" (10x)	Anel de vedação 3/4" (10x)	12
8	**8 710 103 045 0**	Dichtscheibe 1/2" (10x)	Washer 18.6 X 13.5 X 1.5 (10x)	Joint 1/2" (10x)	Guarnizione 1/2" (10x)	Afdichting 1/2" (10x)	Anel de vedação 1/2" (10x)	11
9	**8 714 500 054 0**	Temperaturfühler	Temperature sensor	Sonde de temperature	Sensore termometrico	Temperatuurvoeler	Sonda de temperatura	25

For:

Ersatzteilliste Spare parts list Liste des pièces de rechange Lista parti di ricambio Onderdelenlijst Catálogo de peças de substituição	**NR.903 - 7719002177**

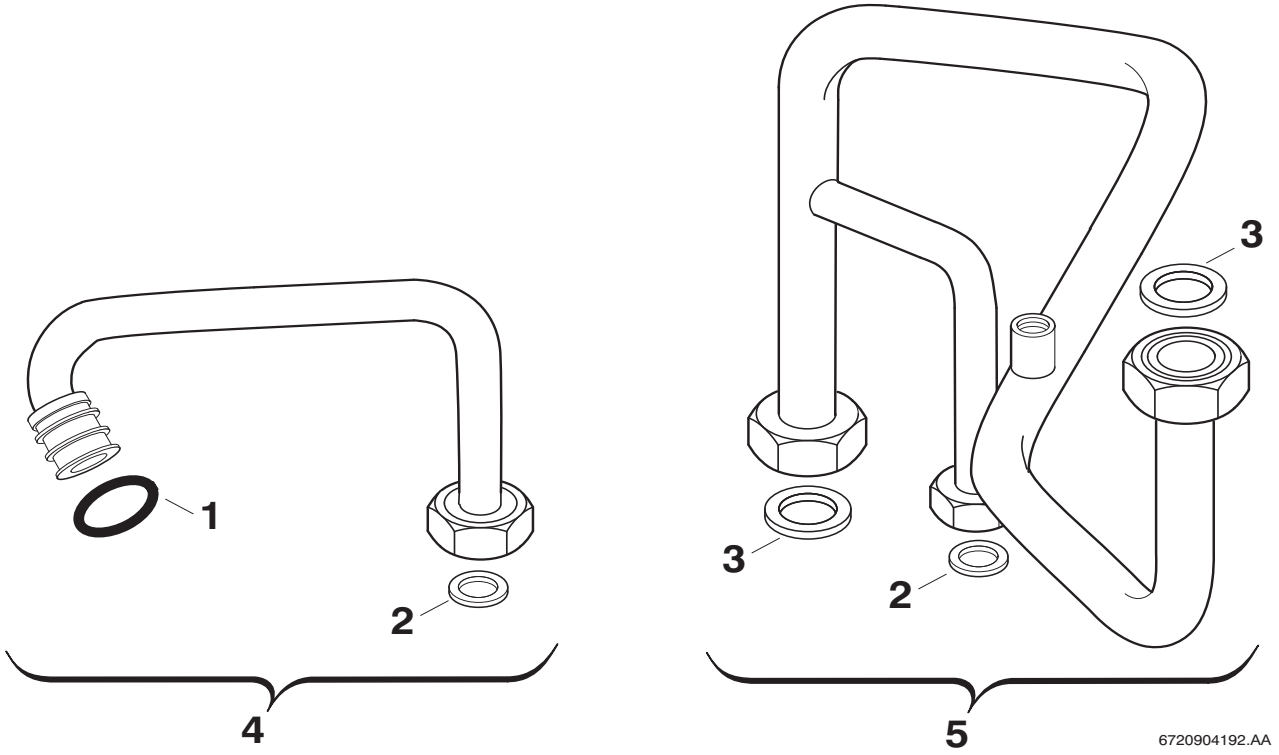

Pos	Bestell-Nr.	Bezeichnung	Description	Dénomination	Descrizione	Benaming	Designação	PG
1	**8 716 771 155 0**	O-Ring (10x)	O-ring 13,87x3,53	O-RING 13,87x3,53 (X10)	Anello tenuta 13,87x3,53 (10x)	O-ring 13,87x3,53 (10x)	O-ring 13,87x3,53 (10x)	22
2	**8 710 103 045 0**	Dichtscheibe 1/2" (10x)	Washer 18.6 X 13.5 X 1.5 (10x)	Joint 1/2" (10x)	Guarnizione 1/2" (10x)	Afdichting 1/2" (10x)	Anel de vedação 1/2" (10x)	11
3	**8 710 103 043 0**	Dichtscheibe 3/4" (10x)	Fibre washer 23.9 X 17.2 X 1.5 (10x)	Joint 3/4" (10x)	Guarnizione 3/4" (10x)	Afdichting 3/4" (10x)	Anel de vedação 3/4" (10x)	12
4	**8 710 725 896 0**	Verbindungsrohr	Connecting pipe	Tube de raccordement	Raccordo	Verbindingspijp	Tubo de água	25
5	**8 710 725 894 0**	Vorlaufrohr	Flow pipe	Tube départ chauffage	Raccordo	Aanvoerleiding	Tubo de avanço	35

For:

Ersatzteilliste
Spare parts list
Liste des pièces de rechange
Lista parti di ricambio
Onderdelenlijst
Catálogo de peças de substituição

NR.905 - 7719002184

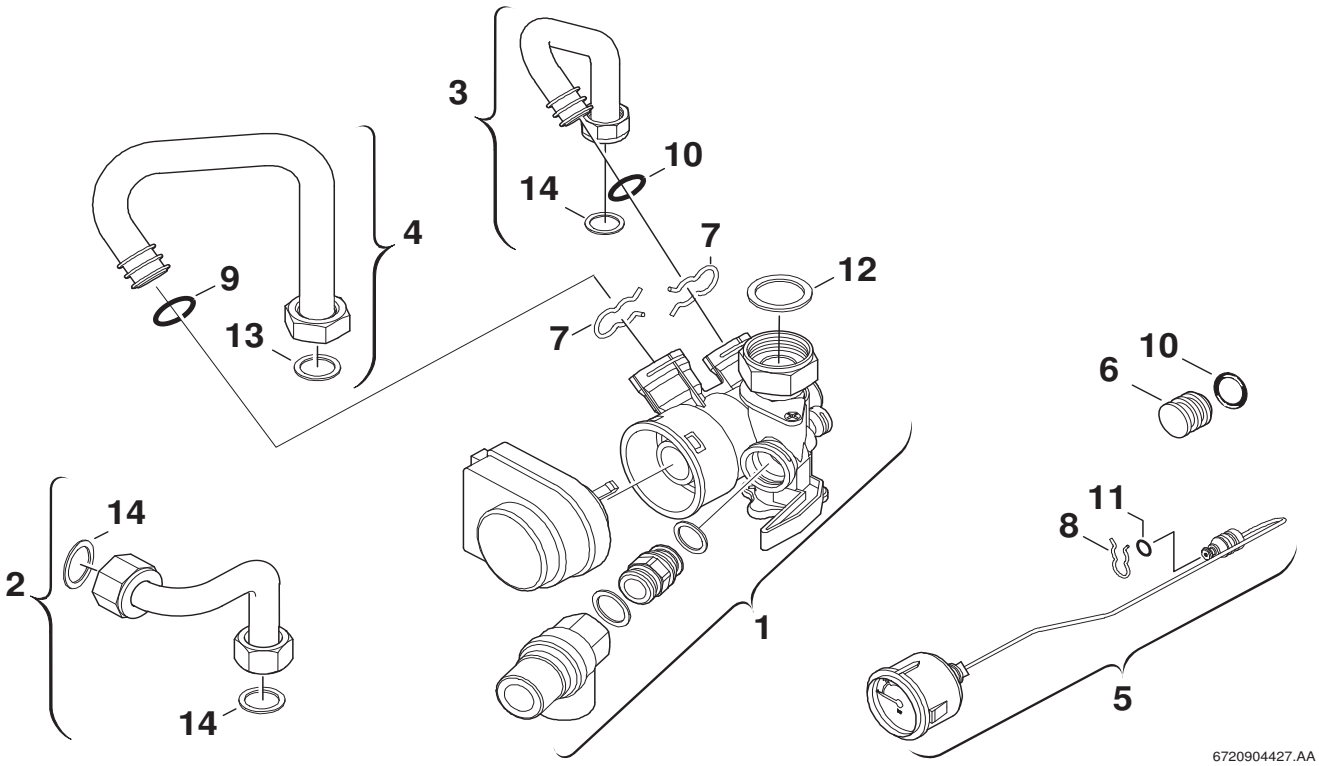

Pos	Bestell-Nr.	Bezeichnung	Description	Dénomination	Descrizione	Benaming	Designação	PG
1	**8 717 010 062 0**	3-Wegeventil	3-way valve	Vanne 3 voies	3-vie valvola	3-wegklep	Válvula de 4 maneiras	43
2	**8 710 705 884 0**	Verbindungsrohr	Connecting pipe	Tube de raccordement	Raccordo	Verbindingspijp	Tubo de água	29
3	**8 710 725 963 0**	Rücklaufrohr	Return pipe	Tube retour chauffage	Tubazione di ritorno	Retourleiding	Tubo de retorno	26
4	**8 710 725 962 0**	Verbindungsrohr kalt	Connecting pipe cold	Tube entree sanitaire	Raccordo freddo	Verbindingspijp boven	Tubo ligação água fria	25
5	**8 717 208 096 0**	Manometer	Manometer	Manomètre	Manometro	Manometer	Manómetro	27
6	**8 710 302 031 0**	Stopfen (10x)	Grommet (10x)	Bouchon (10x)	Coperchietto (10x)	Doorvoertule (10x)	Bujão (10x)	19
7	**8 711 200 015 0**	Haltefeder (10x)	Wireform spring	Epingle (10x)	Molla (10x)	Borgveer (10x)	Freio de fixação (10x)	12
8	**8 711 200 016 0**	Haltefeder (10x)	Wireform spring	Epingle (10x)	Molla (10x)	Borgveer (10x)	Freio de fixação (10x)	11
9	**8 716 771 154 0**	O-Ring 17x4 (10x)	O-ring 17x4	O-ring 17 x4 (X10)	Anello tenuta 17x4 (10x)	O-ring 17x4 (10x)	O-ring 17x4 (10x)	12
10	**8 716 771 155 0**	O-Ring (10x)	O-ring 13,87x3,53	O-RING 13,87x3,53 (X10)	Anello tenuta 13,87x3,53 (10x)	O-ring 13,87x3,53 (10x)	O-ring 13,87x3,53 (10x)	22
11	**8 710 205 087 0**	O-Ring (10x)	O-ring	O-ring (10x)	Anello tenuta (10x)	O-ring (10x)	O-ring (10x)	11
12	**8 710 103 046 0**	Dichtscheibe 1" (10x)	Washer 1" (10x)	JOINT 1" (10x) GB152T	Guarnizione (10X)	Afdichting 1" (10x)	Anilha de vedação 1" (10x)	12
13	**8 710 103 043 0**	Dichtscheibe 3/4" (10x)	Fibre washer 23.9 X 17.2 X 1.5 (10x)	Joint 3/4" (10x)	Guarnizione 3/4" (10x)	Afdichting 3/4" (10x)	Anel de vedação 3/4" (10x)	12
14	**8 710 103 045 0**	Dichtscheibe 1/2" (10x)	Washer 18.6 X 13.5 X 1.5 (10x)	Joint 1/2" (10x)	Guarnizione 1/2" (10x)	Afdichting 1/2" (10x)	Anel de vedação 1/2" (10x)	11

For:

Ersatzteilliste Spare parts list Liste des pièces de rechange Lista parti di ricambio Onderdelenlijst Catálogo de peças de substituição	**NR.906 - 7709003195**

Für dieses Erzeugnis gibt es keine Ersatzteile
No spare parts available for this product
Aucune pièce détachée disponible pour ce produit
Não existem peças de substituição disponíveis para este produto
Per questo prodotto non sono piú disponibili parti di ricambio
Bu mamul için Yedek parça mevcut degildir

6720904352.AA

Pos	Bestell-Nr.	Bezeichnung	Description	Dénomination	Descrizione	Benaming	Designação	PG
	8 710 000 000 0	Keine Ersatzteile verfügbar	No spare parts available	Aucune pièce détachée disponible	Non disponibili parti di ricambio	No spare parts available	Não peças de substituição disponíveis	

For:

Ersatzteilliste Spare parts list Liste des pièces de rechange Lista parti di ricambio Onderdelenlijst Catálogo de peças de substituição	**NR.950 - 7719002239**

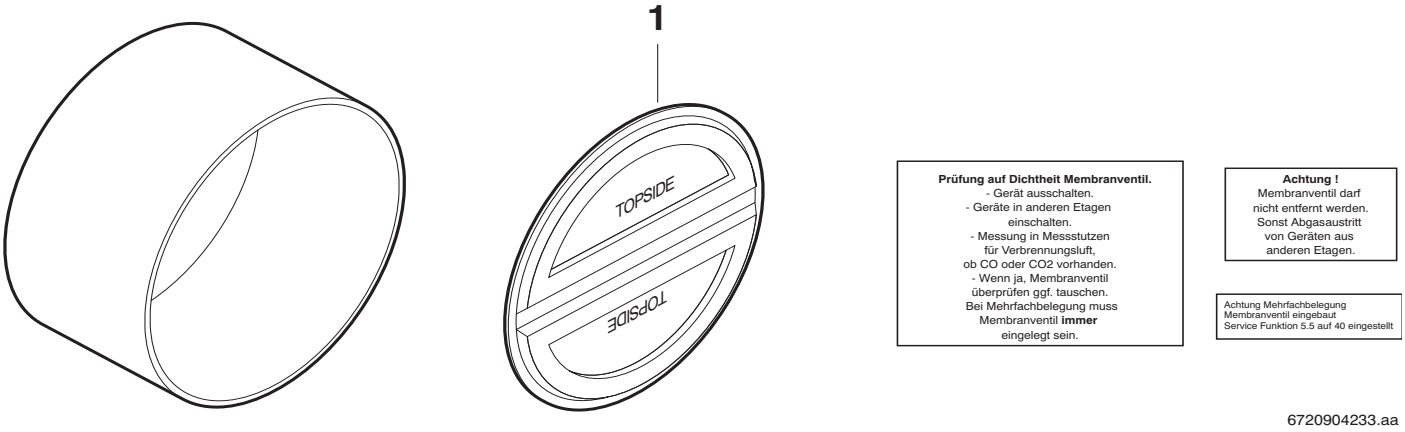

Pos	Bestell-Nr.	Bezeichnung	Description	Dénomination	Descrizione	Benaming	Designação	PG
1	**8 715 505 801 0**	Membranteller	bearing plate	Membrane	Piatello	Overdrachtplaat met stift	Veio de membrana	19

For:

Ersatzteilliste Spare parts list Liste des pièces de rechange Lista parti di ricambio Onderdelenlijst Catálogo de peças de substituição	**NR.961 - 7719002269**

Für dieses Erzeugnis gibt es keine Ersatzteile
No spare parts available for this product
Aucune pièce détachée disponible pour ce produit
Não existem peças de substituição disponíveis para este produto
Per questo prodotto non sono piú disponibili parti di ricambio
Bu mamul için Yedek parça mevcut degildir

6720904352.AA

Pos	Bestell-Nr.	Bezeichnung	Description	Dénomination	Descrizione	Benaming	Designação	PG
	8 710 000 000 0	Keine Ersatzteile verfügbar	No spare parts available	Aucune pièce détachée disponible	Non disponibili parti di ricambio	No spare parts available	Não peças de substituição disponíveis	

For:

Ersatzteilliste
Spare parts list
Liste des pièces de rechange
Lista parti di ricambio
Onderdelenlijst
Catálogo de peças de substituição

NR.962 - 7719002284

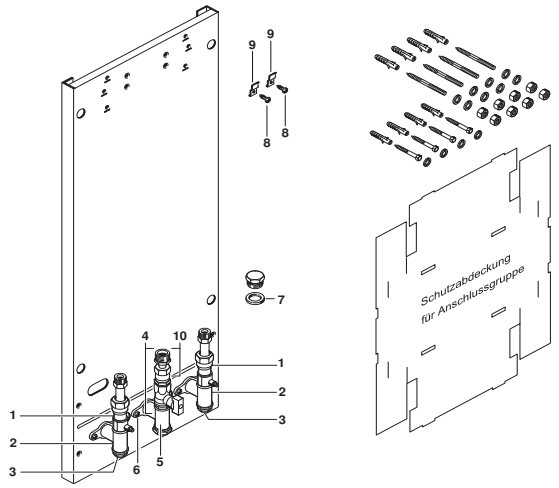

6720904221.AB/G

Pos	Bestell-Nr.	Bezeichnung	Description	Dénomination	Descrizione	Benaming	Designação	PG
1	**8 717 405 038 0**	Absperrhahn	Shutoff valve	Robinet de remplissage	Rubinetto carico	Afsluitkraan	Torneira de enchimento	31
2	**8 710 505 110 0**	Rohr	Pipe	Tube	Tubo	Pijp	Tubo de ligação	23
3	**8 713 406 109 0**	Verschlußschraube 3/4	Sealing screw 3/4	Vis de fermeture 3/4	Vite di chiusura	Afdekschroef	Parafuso de fecho 3/4	22
4	**8 717 405 045 0**	Gashahn	Gas cock	Robinet gaz	Rubinetto gas	Gaskraan opbouw	Torneira gás	41
5	**8 710 505 109 0**	Gasrohr	Gas pipe	Tube gaz	Tubo gas	Gaspijp	Tubo de gás piloto	23
6	**2 910 612 457 0**	Schraube (10x)	Screw (10x)	Vis (10x)	Vite (10x)	Schroef (10x)	Parafuso (10x)	12
7	**8 700 103 026 0**	Dichtscheibe (10x)	Washer (10x)	Joint (10x)	Guarnizione (10x)	Afdichting (10x)	Anel de vedação (10x)	15
8	**2 910 614 431 0**	Schraube (10x)	Screw (10x)	Vis (10x)	Vite (10x)	Schroef (10x)	Parafuso (10x)	11
9	**8 718 004 033 0**	Haltewinkel	Fixing bracket	Tôle fixation	Angolare	Steunhoek	Suporte de fixação	20
10	**8 717 405 042 0**	Gasrohr	Gas pipe	Tube gaz	Tubo gas	Gaspijp	Gaz Borusu	25

For:

Ersatzteilliste Spare parts list Liste des pièces de rechange Lista parti di ricambio Onderdelenlijst Catálogo de peças de substituição	**NR.963 - 7719002285**

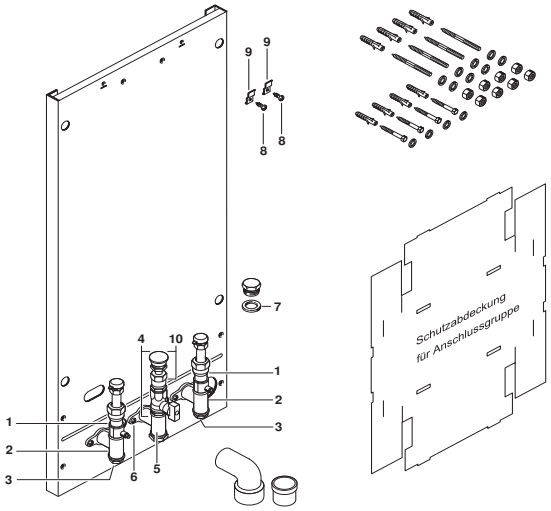

6720904222.AB/G

Pos	Bestell-Nr.	Bezeichnung	Description	Dénomination	Descrizione	Benaming	Designação	PG
1	**8 717 405 038 0**	Absperrhahn	Shutoff valve	Robinet de remplissage	Rubinetto carico	Afsluitkraan	Torneira de enchimento	31
2	**8 710 505 110 0**	Rohr	Pipe	Tube	Tubo	Pijp	Tubo de ligação	23
3	**8 713 406 109 0**	Verschlußschraube 3/4	Sealing screw 3/4	Vis de fermeture 3/4	Vite di chiusura	Afdekschroef	Parafuso de fecho 3/4	22
4	**8 717 405 045 0**	Gashahn	Gas cock	Robinet gaz	Rubinetto gas	Gaskraan opbouw	Torneira gás	41
5	**8 710 505 109 0**	Gasrohr	Gas pipe	Tube gaz	Tubo gas	Gaspijp	Tubo de gás piloto	23
6	**2 910 612 457 0**	Schraube (10x)	Screw (10x)	Vis (10x)	Vite (10x)	Schroef (10x)	Parafuso (10x)	12
7	**8 700 103 026 0**	Dichtscheibe (10x)	Washer (10x)	Joint (10x)	Guarnizione (10x)	Afdichting (10x)	Anel de vedação (10x)	15
8	**2 910 614 431 0**	Schraube (10x)	Screw (10x)	Vis (10x)	Vite (10x)	Schroef (10x)	Parafuso (10x)	11
9	**8 718 004 033 0**	Haltewinkel	Fixing bracket	Tôle fixation	Angolare	Steunhoek	Suporte de fixação	20
10	**8 717 405 042 0**	Gasrohr	Gas pipe	Tube gaz	Tubo gas	Gaspijp	Gaz Borusu	25

For:

Ersatzteilliste
Spare parts list
Liste des pièces de rechange
Lista parti di ricambio
Onderdelenlijst
Catálogo de peças de substituição

NR.964 - 7719002286

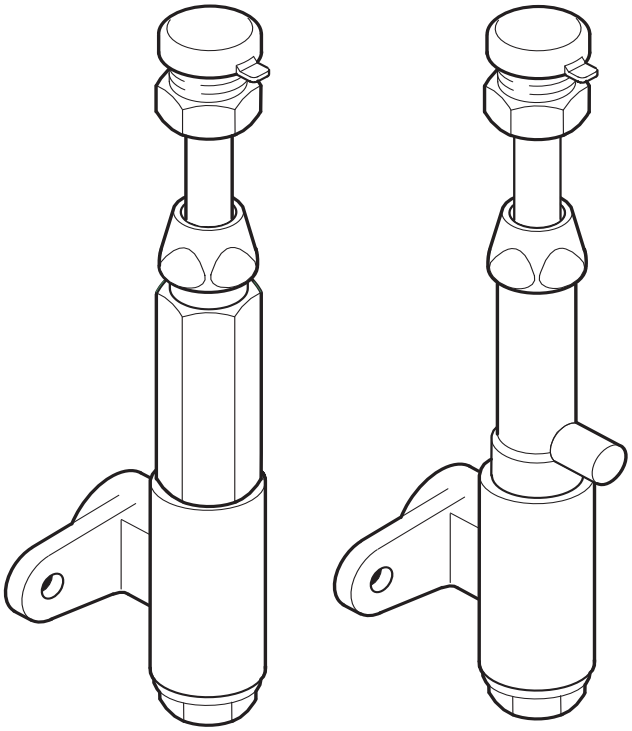

6720904327.AA

Pos	Bestell-Nr.	Bezeichnung	Description	Dénomination	Descrizione	Benaming	Designação	PG
	8 717 405 039 0	Absperrhahn	Shutoff valve	Robinet de remplissage	Rubinetto carico	Afsluitkraan	Torneira de enchimento	28

For:

Ersatzteilliste Spare parts list Liste des pièces de rechange Lista parti di ricambio Onderdelenlijst Catálogo de peças de substituição	**NR.965 - 7719002287**

Für dieses Erzeugnis gibt es keine Ersatzteile
No spare parts available for this product
Aucune pièce détachée disponible pour ce produit
Não existem peças de substituição disponíveis para este produto
Per questo prodotto non sono piú disponibili parti di ricambio
Bu mamul için Yedek parça mevcut degildir

6720904352.AA

Pos	Bestell-Nr.	Bezeichnung	Description	Dénomination	Descrizione	Benaming	Designação	PG
	8 710 000 000 0	Keine Ersatzteile verfügbar	No spare parts available	Aucune pièce détachée disponible	Non disponibili parti di ricambio	No spare parts available	Não peças de substituição disponíveis	

For:

Ersatzteilliste
Spare parts list
Liste des pièces de rechange
Lista parti di ricambio
Onderdelenlijst
Catálogo de peças de substituição

NR.967 - 7719002298

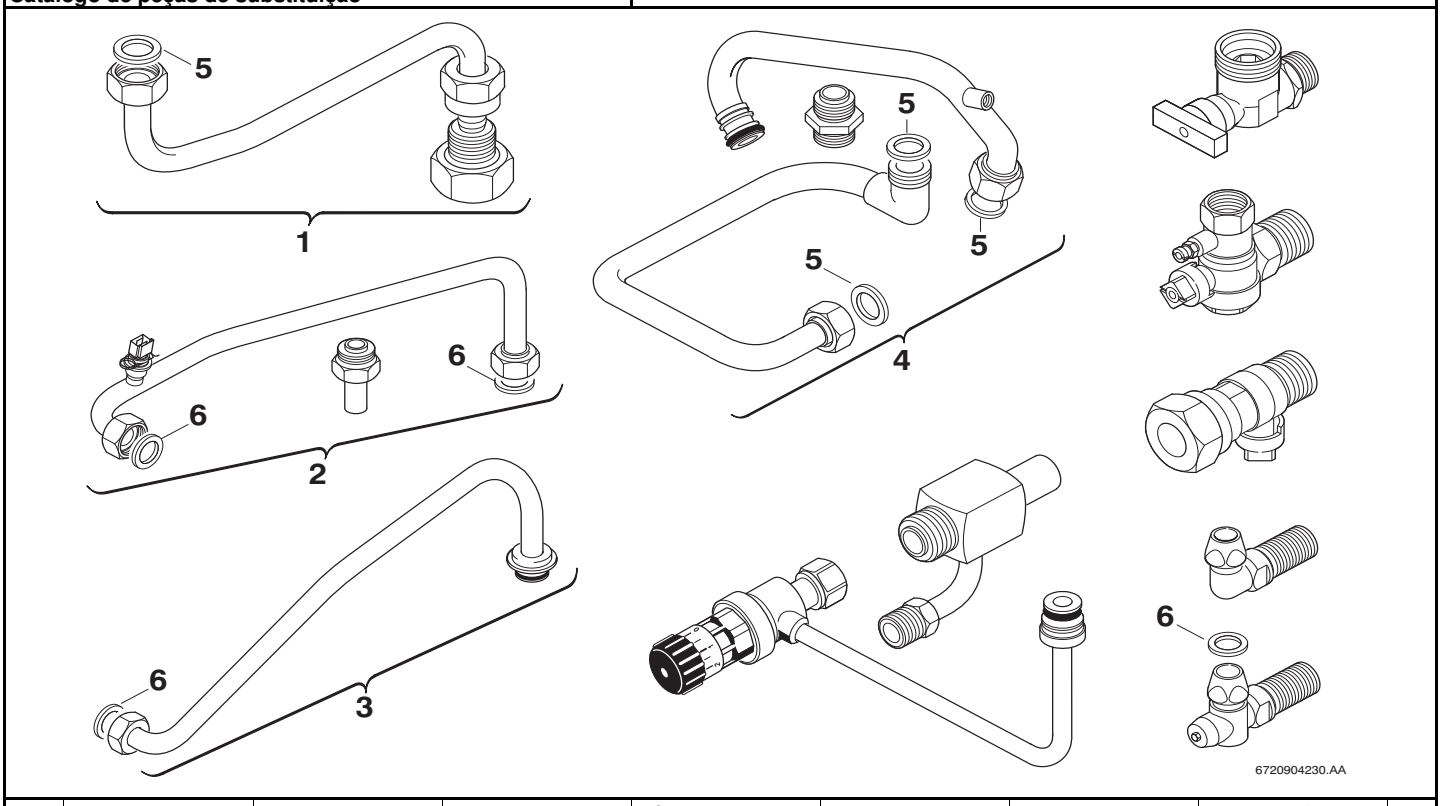

Pos	Bestell-Nr.	Bezeichnung	Description	Dénomination	Descrizione	Benaming	Designação	PG
1	**8 710 735 159 0**	Gaszuführungsrohr	Gas supply pipe	Tube arrivée gaz	Tubo gas	Gastoevoerpijp	Tubo condutor de gás	46
2	**8 710 735 160 0**	Verbindungsrohr warm	Connecting pipe hot	Tube sortie sanitaire	Raccordo caldo	Verbindingspijp warm	Tubo de ligação de água quente	48
3	**8 710 735 165 0**	Verbindungsrohr kalt	Connecting pipe cold	Tube arrivée eau froide	Raccordo freddo	Verbindingspijp boven	Tubo ligação água fria	42
4	**8 710 735 163 0**	Vorlaufrohr	Flow pipe	Tube départ chauffage	Raccordo	Aanvoerleiding	Tubo de avanço	56
5	**8 710 103 043 0**	Dichtscheibe 3/4" (10x)	Fibre washer 23.9 X 17.2 X 1.5 (10x)	Joint 3/4" (10x)	Guarnizione 3/4" (10x)	Afdichting 3/4" (10x)	Anel de vedação 3/4" (10x)	12
6	**8 710 103 045 0**	Dichtscheibe 1/2" (10x)	Washer 18.6 X 13.5 X 1.5 (10x)	Joint 1/2" (10x)	Guarnizione 1/2" (10x)	Afdichting 1/2" (10x)	Anel de vedação 1/2" (10x)	11

For:

Ersatzteilliste
Spare parts list
Liste des pièces de rechange
Lista parti di ricambio
Onderdelenlijst
Catálogo de peças de substituição

NR.970 - 7719002302

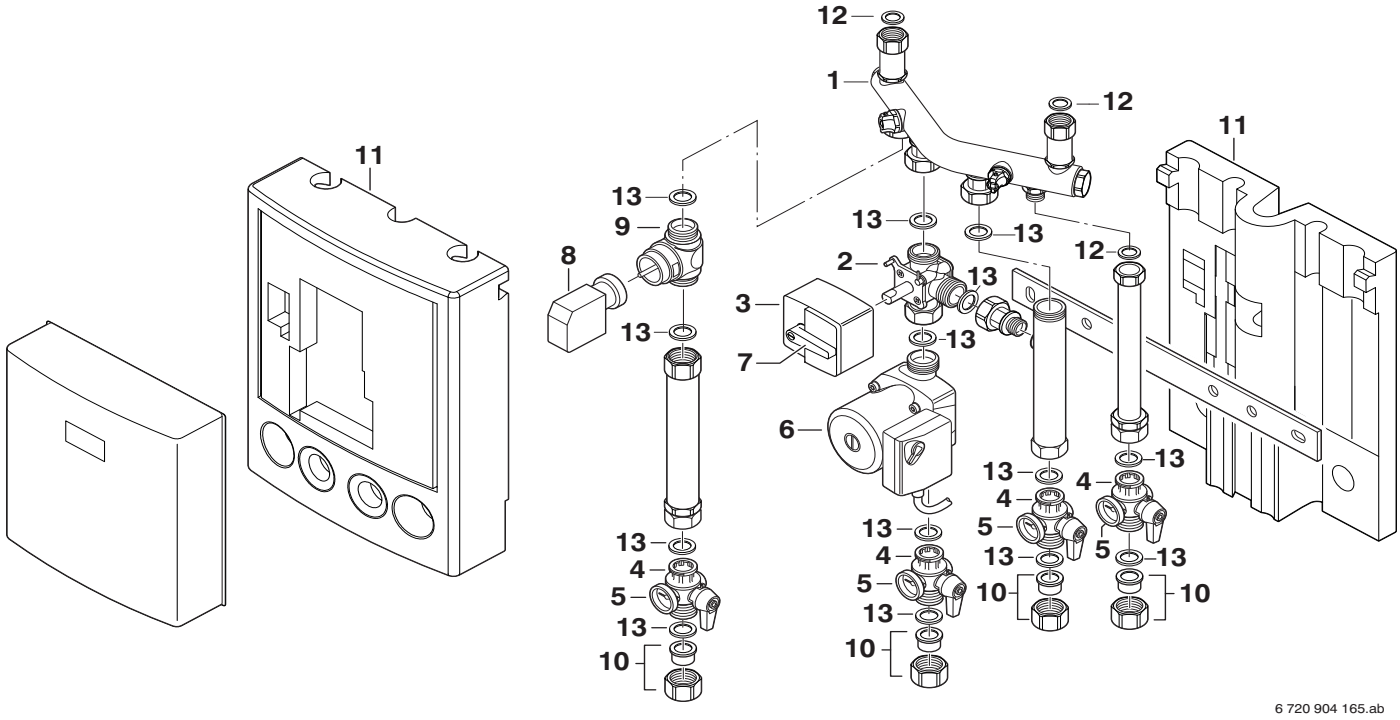

Pos	Bestell-Nr.	Bezeichnung	Description	Dénomination	Descrizione	Benaming	Designação	PG
1	**8 710 735 113 0**	Verteilerrohr	Tube distributor	Rampe injecteur	Tubo distributore	Verdeelbuis	Tubo distribuidor	50
2	**8 717 405 229 0**	3-Wege-Mischer	3-way mixer	3-voies malaxeuse	3-vie mescolatore	3-weg mengmoduul	Misturador de 3 maneiras	46
3	**8 717 204 423 0**	Stellmotor	Servomotor	Servomoteur	Servo motore	Motor	Servomotor	50
4	**8 717 405 230 0**	Absperrhahn 1"	Ball valve 1"	Robinet à boule 1"	Valvola a sfera 1"	Kogelkraan 1"	Ball valve 1"	42
5	**8 717 208 103 0**	Thermometer	Thermometer	Thermomètre	Termometro	Thermometer	Thermometer	38
6	**8 717 204 427 0**	Pumpe	Pump	Circulateur	Pompa	Pomp	Bomba	47
7	**8 712 000 119 0**	Griff	Handle	Manette	Manopola	Knop	Manípulo	35
8	**8 717 204 422 0**	Stellantrieb	Actuator	Actuator	Attuatore	Atuador		46
9	**8 717 204 421 0**	2-Wegeventil	2-way valve	2-voies vanne	2-vie valvola	2-wegklep	Válvula de 2 maneiras	44
10	**8 713 305 712 0**	Verbindungsteile	Connector pieces	Pieces de raccordement	Pezzi di raccordo	Connector pieces	Connector pieces	35
11	**8 712 303 524 0**	Wärmedämmung	Heat insulation	Isolation thermique	Protezione termica	Warmteisolatie	Thermo isolante	48
12	**8 710 103 043 0**	Dichtscheibe 3/4" (10x)	Fibre washer 23.9 X 17.2 X 1.5 (10x)	Joint 3/4" (10x)	Guarnizione 3/4" (10x)	Afdichting 3/4" (10x)	Anel de vedação 3/4" (10x)	12
13	**8 710 103 046 0**	Dichtscheibe 1" (10x)	Washer 1" (10x)	JOINT 1" (10x) GB152T	Guarnizione (10X)	Afdichting 1" (10x)	Anilha de vedação 1" (10x)	12

For:

Ersatzteilliste Spare parts list Liste des pièces de rechange Lista parti di ricambio Onderdelenlijst Catálogo de peças de substituição	**NR.971 - 7719002305**

Für dieses Erzeugnis gibt es keine Ersatzteile
No spare parts available for this product
Aucune pièce détachée disponible pour ce produit
Não existem peças de substituição disponíveis para este produto
Per questo prodotto non sono piú disponibili parti di ricambio
Bu mamul için Yedek parça mevcut degildir

6720904352.AA

Pos	Bestell-Nr.	Bezeichnung	Description	Dénomination	Descrizione	Benaming	Designação	PG
	8 710 000 000 0	Keine Ersatzteile verfügbar	No spare parts available	Aucune pièce détachée disponible	Non disponibili parti di ricambio	No spare parts available	Não peças de substituição disponíveis	

For:

Ersatzteilliste Spare parts list Liste des pièces de rechange Lista parti di ricambio Onderdelenlijst Catálogo de peças de substituição	**NR.978 - 7719002313**

Für dieses Erzeugnis gibt es keine Ersatzteile
No spare parts available for this product
Aucune pièce détachée disponible pour ce produit
Não existem peças de substituição disponíveis para este produto
Per questo prodotto non sono piú disponibili parti di ricambio
Bu mamul için Yedek parça mevcut degildir

6720904352.AA

Pos	Bestell-Nr.	Bezeichnung	Description	Dénomination	Descrizione	Benaming	Designação	PG
	8 710 000 000 0	Keine Ersatzteile verfügbar	No spare parts available	Aucune pièce détachée disponible	Non disponibili parti di ricambio	No spare parts available	Não peças de substituição disponíveis	

For:

Ersatzteilliste Spare parts list Liste des pièces de rechange Lista parti di ricambio Onderdelenlijst Catálogo de peças de substituição	**NR.981 REINIGUNGSMES - 7719002326**

Für dieses Erzeugnis gibt es keine Ersatzteile
No spare parts available for this product
Aucune pièce détachée disponible pour ce produit
Não existem peças de substituição disponíveis para este produto
Per questo prodotto non sono piú disponibili parti di ricambio
Bu mamul için Yedek parça mevcut degildir

6720904352.AA

Pos	Bestell-Nr.	Bezeichnung	Description	Dénomination	Descrizione	Benaming	Designação	PG
	8 710 000 000 0	Keine Ersatzteile verfügbar	No spare parts available	Aucune pièce détachée disponible	Non disponibili parti di ricambio	No spare parts available	Não peças de substituição disponíveis	

For:

Ersatzteilliste Spare parts list Liste des pièces de rechange Lista parti di ricambio Onderdelenlijst Catálogo de peças de substituição	**NR.983 DECKEL - 7719002354**

Für dieses Erzeugnis gibt es keine Ersatzteile
No spare parts available for this product
Aucune pièce détachée disponible pour ce produit
Não existem peças de substituição disponíveis para este produto
Per questo prodotto non sono piú disponibili parti di ricambio
Bu mamul için Yedek parça mevcut degildir

6720904352.AA

Pos	Bestell-Nr.	Bezeichnung	Description	Dénomination	Descrizione	Benaming	Designação	PG
	8 710 000 000 0	Keine Ersatzteile verfügbar	No spare parts available	Aucune pièce détachée disponible	Non disponibili parti di ricambio	No spare parts available	Não peças de substituição disponíveis	

For:

Ersatzteilliste
Spare parts list
Liste des pièces de rechange
Lista parti di ricambio
Onderdelenlijst
Catálogo de peças de substituição

NR.984 - 7719002357

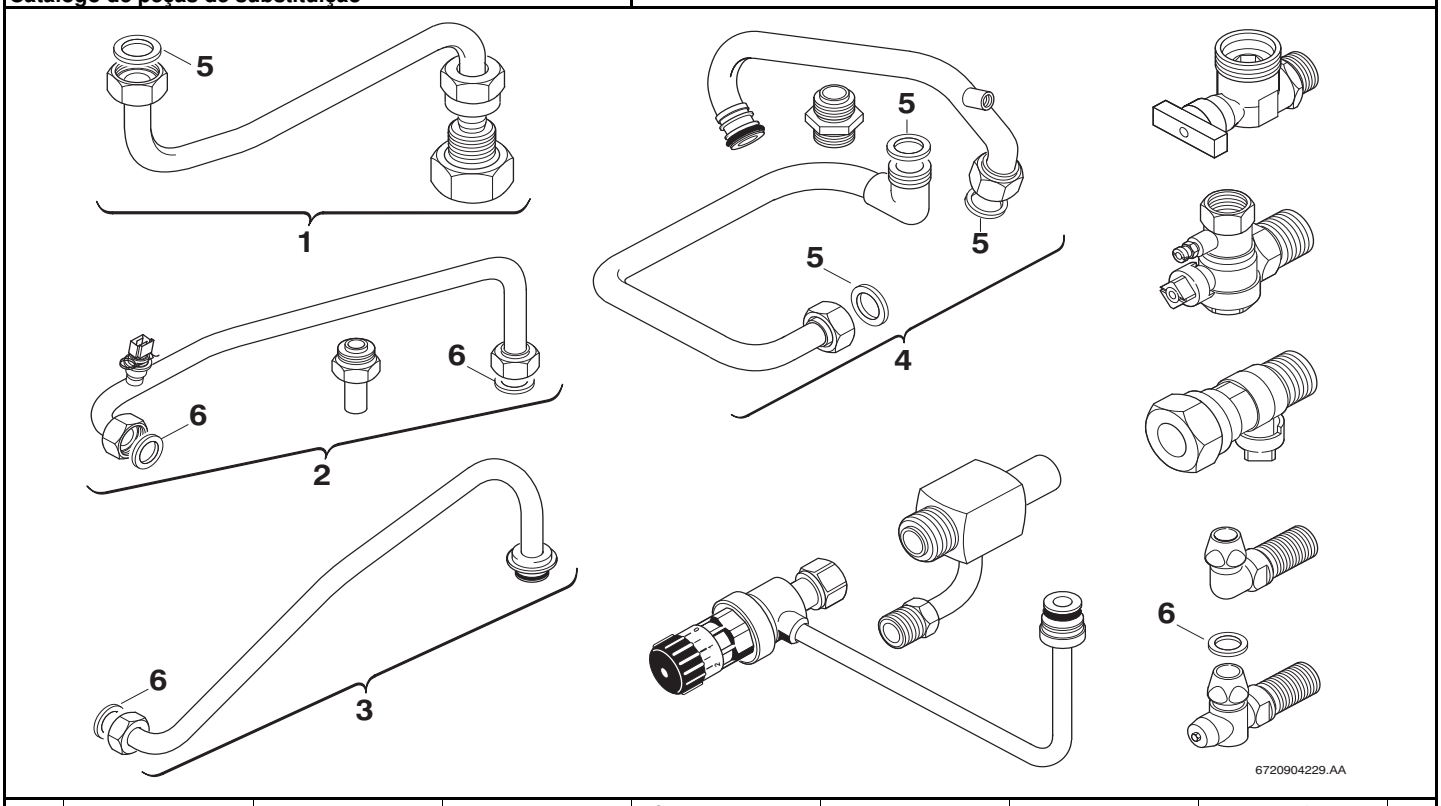

Pos	Bestell-Nr.	Bezeichnung	Description	Dénomination	Descrizione	Benaming	Designação	PG
1	**8 710 735 159 0**	Gaszuführungsrohr	Gas supply pipe	Tube arrivée gaz	Tubo gas	Gastoevoerpijp	Tubo condutor de gás	46
2	**8 710 735 175 0**	Verbindungsrohr warm	Connecting pipe hot	Tube sortie sanitaire	Raccordo caldo	Verbindingspijp warm	Tubo de ligação de água quente	48
3	**8 710 735 180 0**	Verbindungsrohr kalt	Connecting pipe cold	Tube arrivée eau froide	Raccordo freddo	Verbindingspijp boven	Tubo ligação água fria	52
4	**8 710 735 178 0**	Vorlaufrohr	Flow pipe	Tube départ chauffage	Raccordo	Aanvoerleiding	Tubo de avanço	42
5	**8 710 103 043 0**	Dichtscheibe 3/4" (10x)	Fibre washer 23.9 X 17.2 X 1.5 (10x)	Joint 3/4" (10x)	Guarnizione 3/4" (10x)	Afdichting 3/4" (10x)	Anel de vedação 3/4" (10x)	12
6	**8 710 103 045 0**	Dichtscheibe 1/2" (10x)	Washer 18.6 X 13.5 X 1.5 (10x)	Joint 1/2" (10x)	Guarnizione 1/2" (10x)	Afdichting 1/2" (10x)	Anel de vedação 1/2" (10x)	11

For:

Ersatzteilliste
Spare parts list
Liste des pièces de rechange
Lista parti di ricambio
Onderdelenlijst
Catálogo de peças de substituição

NR.985 - 7719002358

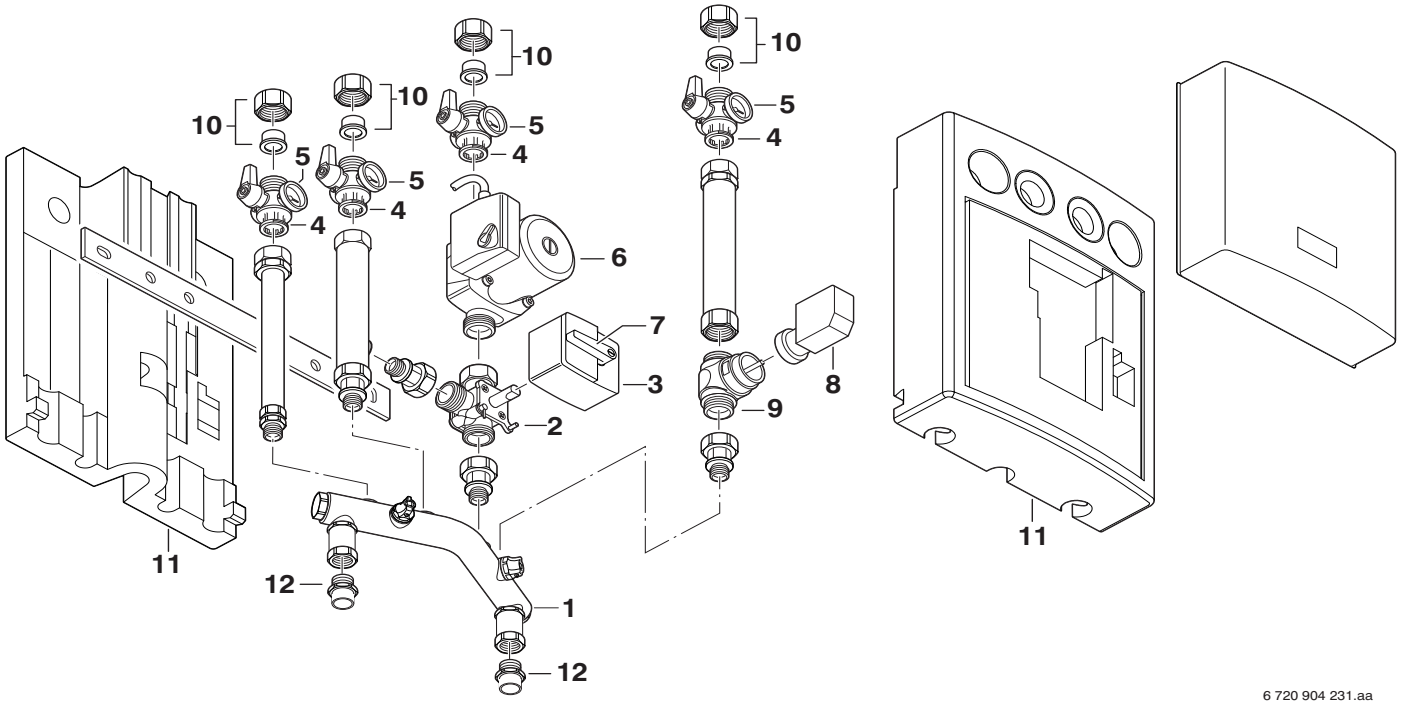

Pos	Bestell-Nr.	Bezeichnung	Description	Dénomination	Descrizione	Benaming	Designação	PG
1	**8 710 735 113 0**	Verteilerrohr	Tube distributor	Rampe injecteur	Tubo distributore	Verdeelbuis	Tubo distribuidor	50
2	**8 717 405 229 0**	3-Wege-Mischer	3-way mixer	3-voies malaxeuse	3-vie mescolatore	3-weg mengmoduul	Misturador de 3 maneiras	46
3	**8 717 204 423 0**	Stellmotor	Servomotor	Servomoteur	Servo motore	Motor	Servomotor	50
4	**8 717 405 230 0**	Absperrhahn 1"	Ball valve 1"	Robinet à boule 1"	Valvola a sfera 1"	Kogelkraan 1"	Ball valve 1"	42
5	**8 717 208 103 0**	Thermometer	Thermometer	Thermomètre	Termometro	Thermometer	Thermometer	38
6	**8 717 204 427 0**	Pumpe	Pump	Circulateur	Pompa	Pomp	Bomba	47
7	**8 712 000 119 0**	Griff	Handle	Manette	Manopola	Knop	Manípulo	35
8	**8 717 204 422 0**	Stellantrieb	Actuator	Actuator	Attuatore	Atuador		46
9	**8 717 204 421 0**	2-Wegeventil	2-way valve	2-voies vanne	2-vie valvola	2-wegklep	Válvula de 2 maneiras	44
10	**8 713 305 712 0**	Verbindungsteile	Connector pieces	Pieces de raccordement	Pezzi di raccordo	Connector pieces	Connector pieces	35
11	**8 712 303 524 0**	Wärmedämmung	Heat insulation	Isolation thermique	Protezione termica	Warmteisolatie	Thermo isolante	48
12	**8 713 406 147 0**	Verschraubung	Connection union	Raccord sonde sanitaire	Raccordo	Koppeling	União roscada	35

For:

Ersatzteilliste Spare parts list Liste des pièces de rechange Lista parti di ricambio Onderdelenlijst Catálogo de peças de substituição	**NR.986 FREMDSTROMANO - 7719002361**

Für dieses Erzeugnis gibt es keine Ersatzteile
No spare parts available for this product
Aucune pièce détachée disponible pour ce produit
Não existem peças de substituição disponíveis para este produto
Per questo prodotto non sono piú disponibili parti di ricambio
Bu mamul için Yedek parça mevcut degildir

6720904352.AA

Pos	Bestell-Nr.	Bezeichnung	Description	Dénomination	Descrizione	Benaming	Designação	PG
	8 710 000 000 0	Keine Ersatzteile verfügbar	No spare parts available	Aucune pièce détachée disponible	Non disponibili parti di ricambio	No spare parts available	Não peças de substituição disponíveis	

For:

Ersatzteilliste Spare parts list Liste des pièces de rechange Lista parti di ricambio Onderdelenlijst Catálogo de peças de substituição	**NR.987 FREMDSTROMANO - 7719002364**

Für dieses Erzeugnis gibt es keine Ersatzteile
No spare parts available for this product
Aucune pièce détachée disponible pour ce produit
Não existem peças de substituição disponíveis para este produto
Per questo prodotto non sono piú disponibili parti di ricambio
Bu mamul için Yedek parça mevcut degildir

6720904352.AA

Pos	Bestell-Nr.	Bezeichnung	Description	Dénomination	Descrizione	Benaming	Designação	PG
	8 710 000 000 0	Keine Ersatzteile verfügbar	No spare parts available	Aucune pièce détachée disponible	Non disponibili parti di ricambio	No spare parts available	Não peças de substituição disponíveis	

For:

Ersatzteilliste Spare parts list Liste des pièces de rechange Lista parti di ricambio Onderdelenlijst Catálogo de peças de substituição	**NR.988 REGLERSCHNITT - 7739000278**

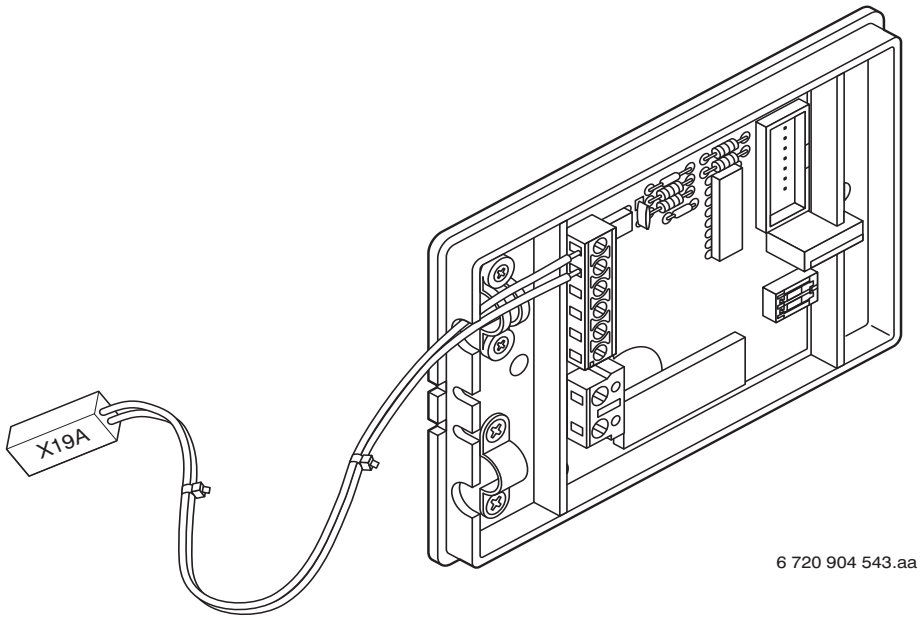

Pos	Bestell-Nr.	Bezeichnung	Description	Dénomination	Descrizione	Benaming	Designação	PG
1	**8 710 000 000 0**	Keine Ersatzteile verfügbar	No spare parts available	Aucune pièce détachée disponible	Non disponibili parti di ricambio	No spare parts available	Não peças de substituição disponíveis	

For:

Ersatzteilliste Spare parts list Liste des pièces de rechange Lista parti di ricambio Onderdelenlijst Catálogo de peças de substituição	**NR.990 - 7719002368**

Für dieses Erzeugnis gibt es keine Ersatzteile
No spare parts available for this product
Aucune pièce détachée disponible pour ce produit
Não existem peças de substituição disponíveis para este produto
Per questo prodotto non sono piú disponibili parti di ricambio
Bu mamul için Yedek parça mevcut degildir

6720904352.AA

Pos	Bestell-Nr.	Bezeichnung	Description	Dénomination	Descrizione	Benaming	Designação	PG
	8 710 000 000 0	Keine Ersatzteile verfügbar	No spare parts available	Aucune pièce détachée disponible	Non disponibili parti di ricambio	No spare parts available	Não peças de substituição disponíveis	

For:

Ersatzteilliste Spare parts list Liste des pièces de rechange Lista parti di ricambio Onderdelenlijst Catálogo de peças de substituição	**NR.1006 - 7719002398**

Für dieses Erzeugnis gibt es keine Ersatzteile
No spare parts available for this product
Aucune pièce détachée disponible pour ce produit
Não existem peças de substituição disponíveis para este produto
Per questo prodotto non sono piú disponibili parti di ricambio
Bu mamul için Yedek parça mevcut degildir

6720904352.AA

Pos	Bestell-Nr.	Bezeichnung	Description	Dénomination	Descrizione	Benaming	Designação	PG
	8 710 000 000 0	Keine Ersatzteile verfügbar	No spare parts available	Aucune pièce détachée disponible	Non disponibili parti di ricambio	No spare parts available	Não peças de substituição disponíveis	

For:

Ersatzteilliste Spare parts list Liste des pièces de rechange Lista parti di ricambio Onderdelenlijst Catálogo de peças de substituição	**NR.1007 - 7719002399**

Für dieses Erzeugnis gibt es keine Ersatzteile
No spare parts available for this product
Aucune pièce détachée disponible pour ce produit
Não existem peças de substituição disponíveis para este produto
Per questo prodotto non sono piú disponibili parti di ricambio
Bu mamul için Yedek parça mevcut degildir

6720904352.AA

Pos	Bestell-Nr.	Bezeichnung	Description	Dénomination	Descrizione	Benaming	Designação	PG
	8 710 000 000 0	Keine Ersatzteile verfügbar	No spare parts available	Aucune pièce détachée disponible	Non disponibili parti di ricambio	No spare parts available	Não peças de substituição disponíveis	

For:

Ersatzteilliste Spare parts list Liste des pièces de rechange Lista parti di ricambio Onderdelenlijst Catálogo de peças de substituição	**NR.1008 - 7719002369**

Für dieses Erzeugnis gibt es keine Ersatzteile
No spare parts available for this product
Aucune pièce détachée disponible pour ce produit
Não existem peças de substituição disponíveis para este produto
Per questo prodotto non sono piú disponibili parti di ricambio
Bu mamul için Yedek parça mevcut degildir

6720904352.AA

Pos	Bestell-Nr.	Bezeichnung	Description	Dénomination	Descrizione	Benaming	Designação	PG
	8 710 000 000 0	Keine Ersatzteile verfügbar	No spare parts available	Aucune pièce détachée disponible	Non disponibili parti di ricambio	No spare parts available	Não peças de substituição disponíveis	

For:

Ersatzteilliste Spare parts list Liste des pièces de rechange Lista parti di ricambio Onderdelenlijst Catálogo de peças de substituição	**NR.1013 - 7719002402**

Für dieses Erzeugnis gibt es keine Ersatzteile
No spare parts available for this product
Aucune pièce détachée disponible pour ce produit
Não existem peças de substituição disponíveis para este produto
Per questo prodotto non sono piú disponibili parti di ricambio
Bu mamul için Yedek parça mevcut degildir

6720904352.AA

Pos	Bestell-Nr.	Bezeichnung	Description	Dénomination	Descrizione	Benaming	Designação	PG
	8 710 000 000 0	Keine Ersatzteile verfügbar	No spare parts available	Aucune pièce détachée disponible	Non disponibili parti di ricambio	No spare parts available	Não peças de substituição disponíveis	

For:

Ersatzteilliste
Spare parts list
Liste des pièces de rechange
Lista parti di ricambio
Onderdelenlijst
Catálogo de peças de substituição

NR.1033 - 7719002415

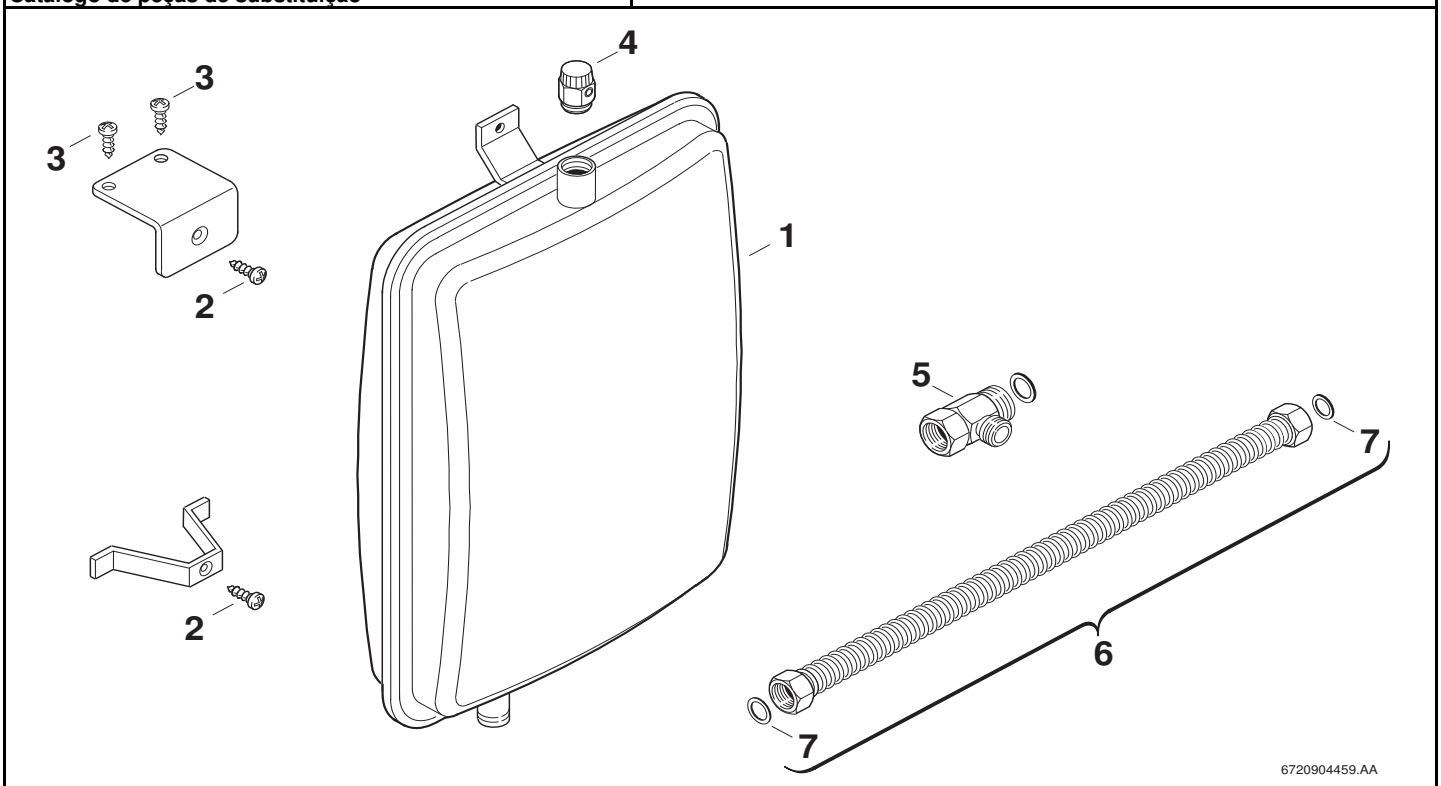

Pos	Bestell-Nr.	Bezeichnung	Description	Dénomination	Descrizione	Benaming	Designação	PG
1	**8 715 407 230 0**	Ausdehnungsgefäß 18l	Expansion vessel 18l	Vase d'expansion 18l	Vaso di espansione 18l	Expansievat 18l	Vaso de expansão 18l	47
2	**2 910 619 454 0**	Schraube (10x)	Screw M6x13 phillips steel cross	VIS (10x)	Vite (10x)	Schroef (10x)	Parafuso (10x)	16
3	**2 910 614 431 0**	Schraube (10x)	Screw (10x)	Vis (10x)	Vite (10x)	Schroef (10x)	Parafuso (10x)	11
4	**8 719 918 722 0**	Entlüftungsventil	Vent valve	Dégazeur	Valvola di scarico	Ontluchtventiel	Válvula purga de ar	13
5	**8 713 305 026 0**	Verschraubung	Connection union	Raccord sonde sanitaire	Raccordo	Koppeling	União roscada	26
6	**8 710 735 275 0**	Anschlussrohr	Flow pipe	Tuyauterie	Tubo di raccordo	Aansluit pijp	Tubo de ligação	35
7	**8 710 103 045 0**	Dichtscheibe 1/2" (10x)	Washer 18.6 X 13.5 X 1.5 (10x)	Joint 1/2" (10x)	Guarnizione 1/2" (10x)	Afdichting 1/2" (10x)	Anel de vedação 1/2" (10x)	11

For:

Ersatzteilliste
Spare parts list
Liste des pièces de rechange
Lista parti di ricambio
Onderdelenlijst
Catálogo de peças de substituição

NR.1039 - 7719002419

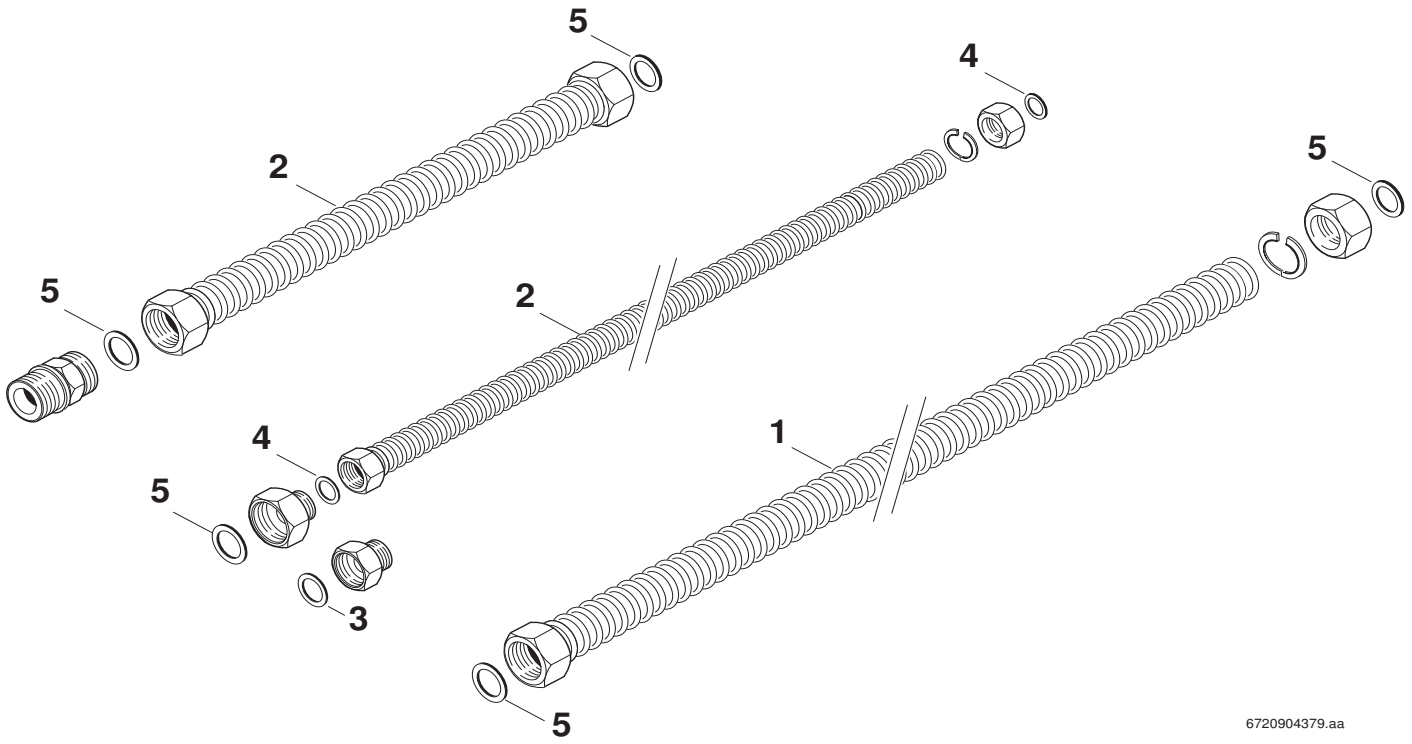

Pos	Bestell-Nr.	Bezeichnung	Description	Dénomination	Descrizione	Benaming	Designação	PG
1	**8 710 735 276 0**	Flexschlauch	Flexible tube	Tube flexible de raccordement sanitaire	Tubo flessibile	Flexibleslang	Magueira flexível	40
2	**8 710 735 279 0**	Flexschlauch	Flexible tube	Tube flexible de raccordement sanitaire	Tubo flessibile	Flexibleslang	Magueira flexível	40
3	**8 710 103 043 0**	Dichtscheibe 3/4" (10x)	Fibre washer 23.9 X 17.2 X 1.5 (10x)	Joint 3/4" (10x)	Guarnizione 3/4" (10x)	Afdichting 3/4" (10x)	Anel de vedação 3/4" (10x)	12
4	**8 710 103 045 0**	Dichtscheibe 1/2" (10x)	Washer 18.6 X 13.5 X 1.5 (10x)	Joint 1/2" (10x)	Guarnizione 1/2" (10x)	Afdichting 1/2" (10x)	Anel de vedação 1/2" (10x)	11
5	**8 710 103 046 0**	Dichtscheibe 1" (10x)	Washer 1" (10x)	JOINT 1" (10x) GB152T	Guarnizione (10X)	Afdichting 1" (10x)	Anilha de vedação 1" (10x)	12

For:

Ersatzteilliste Spare parts list Liste des pièces de rechange Lista parti di ricambio Onderdelenlijst Catálogo de peças de substituição	**NR.1048 - 7719002450**

Für dieses Erzeugnis gibt es keine Ersatzteile
No spare parts available for this product
Aucune pièce détachée disponible pour ce produit
Não existem peças de substituição disponíveis para este produto
Per questo prodotto non sono piú disponibili parti di ricambio
Bu mamul için Yedek parça mevcut degildir

6720904352.AA

Pos	Bestell-Nr.	Bezeichnung	Description	Dénomination	Descrizione	Benaming	Designação	PG
	8 710 000 000 0	Keine Ersatzteile verfügbar	No spare parts available	Aucune pièce détachée disponible	Non disponibili parti di ricambio	No spare parts available	Não peças de substituição disponíveis	

For:

Ersatzteilliste Spare parts list Liste des pièces de rechange Lista parti di ricambio Onderdelenlijst Catálogo de peças de substituição	**NR.1049 - 7719002451**

Für dieses Erzeugnis gibt es keine Ersatzteile
No spare parts available for this product
Aucune pièce détachée disponible pour ce produit
Não existem peças de substituição disponíveis para este produto
Per questo prodotto non sono piú disponibili parti di ricambio
Bu mamul için Yedek parça mevcut degildir

6720904352.AA

Pos	Bestell-Nr.	Bezeichnung	Description	Dénomination	Descrizione	Benaming	Designação	PG
	8 710 000 000 0	Keine Ersatzteile verfügbar	No spare parts available	Aucune pièce détachée disponible	Non disponibili parti di ricambio	No spare parts available	Não peças de substituição disponíveis	

For:

Ersatzteilliste Spare parts list Liste des pièces de rechange Lista parti di ricambio Onderdelenlijst Catálogo de peças de substituição	**NR.1079 - 7719002734**

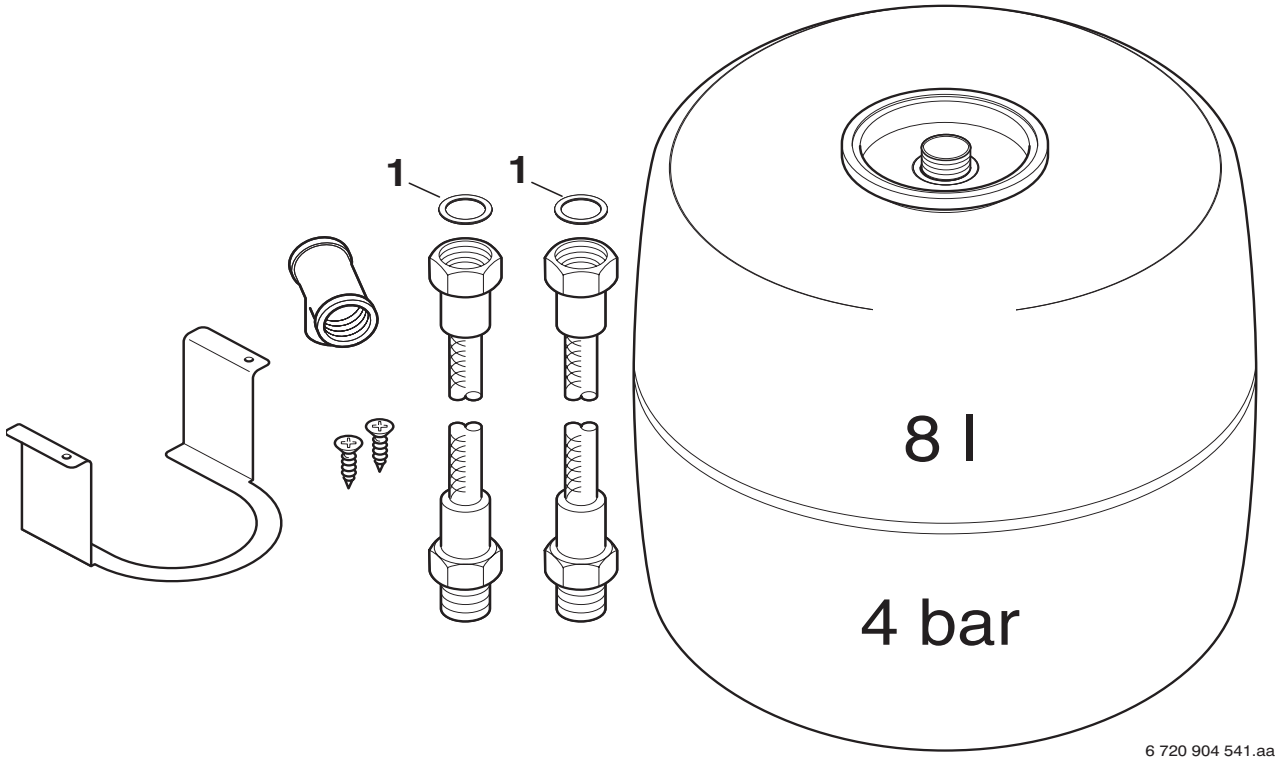

Pos	Bestell-Nr.	Bezeichnung	Description	Dénomination	Descrizione	Benaming	Designação	PG
1	**8 710 103 043 0**	Dichtscheibe 3/4" (10x)	Fibre washer 23.9 X 17.2 X 1.5 (10x)	Joint 3/4" (10x)	Guarnizione 3/4" (10x)	Afdichting 3/4" (10x)	Anel de vedação 3/4" (10x)	12

For:

Ersatzteilliste
Spare parts list
Liste des pièces de rechange
Lista parti di ricambio
Onderdelenlijst
Catálogo de peças de substituição

NR.1080 - 7719002735

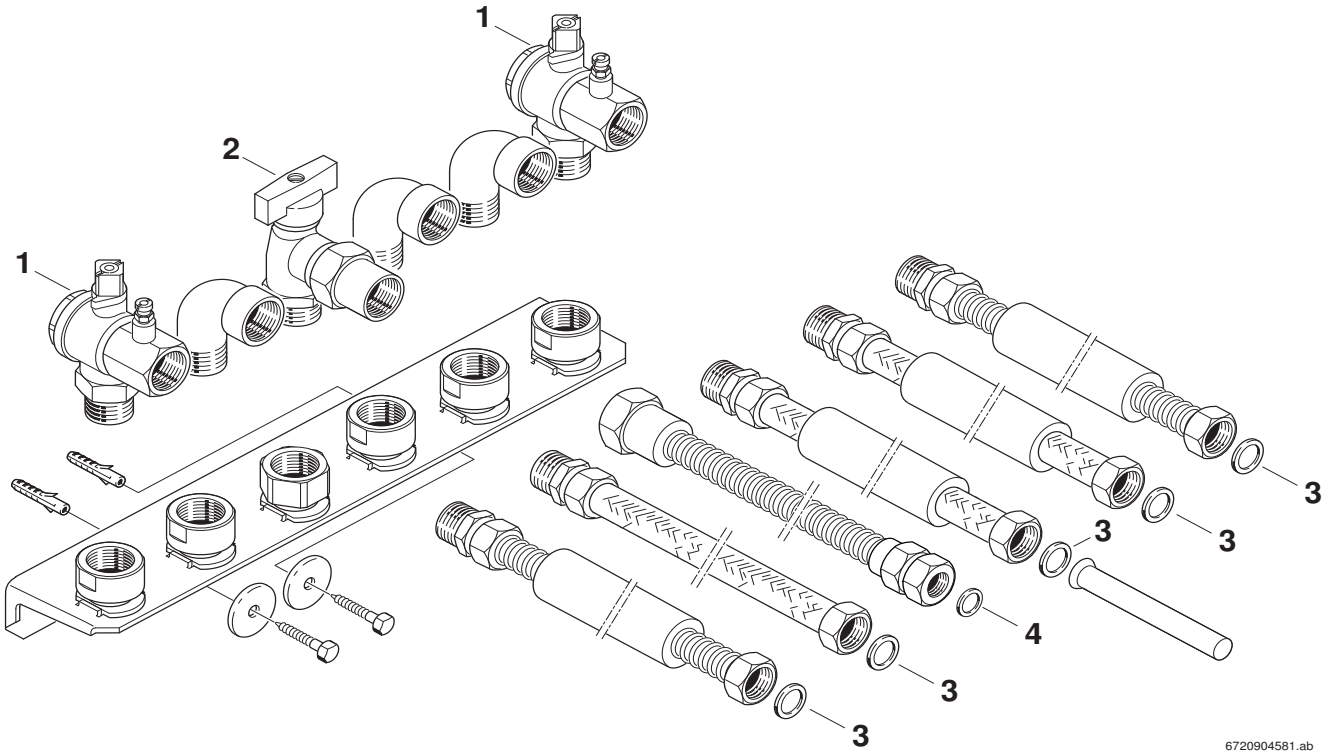

Pos	Bestell-Nr.	Bezeichnung	Description	Dénomination	Descrizione	Benaming	Designação	PG
1	**7 719 001 006**	NR.440/1Eckwart.Hahn R3/	NR.440/1ECKWART.HAHN R3/	NR.440/1Eckwart.Hahn R3/	NR.440/1	TOEBEHOREN NR. 440/1	NR.440/1Eckwart.Hahn R3/	
2	**7 719 001 282**	NR.440/12 GAS-E-HAHN 3/4"	NR.440/12 GAS-E-HAHN 3/4"	NR.440/12 GAS-E-HAHN 3/4"	NR.440/12	NR.440/12	NR.440/12 GAS-E-HAHN 3/4"	
3	**8 710 103 043 0**	Dichtscheibe 3/4" (10x)	Fibre washer 23.9 X 17.2 X 1.5 (10x)	Joint 3/4" (10x)	Guarnizione 3/4" (10x)	Afdichting 3/4" (10x)	Anel de vedação 3/4" (10x)	12
4	**8 710 103 045 0**	Dichtscheibe 1/2" (10x)	Washer 18.6 X 13.5 X 1.5 (10x)	Joint 1/2" (10x)	Guarnizione 1/2" (10x)	Afdichting 1/2" (10x)	Anel de vedação 1/2" (10x)	11

For:

Ersatzteilliste Spare parts list Liste des pièces de rechange Lista parti di ricambio Onderdelenlijst Catálogo de peças de substituição	**NR.1082 - 7719002737**

Für dieses Erzeugnis gibt es keine Ersatzteile
No spare parts available for this product
Aucune pièce détachée disponible pour ce produit
Não existem peças de substituição disponíveis para este produto
Per questo prodotto non sono piú disponibili parti di ricambio
Bu mamul için Yedek parça mevcut degildir

6720904352.AA

Pos	Bestell-Nr.	Bezeichnung	Description	Dénomination	Descrizione	Benaming	Designação	PG
	8 710 000 000 0	Keine Ersatzteile verfügbar	No spare parts available	Aucune pièce détachée disponible	Non disponibili parti di ricambio	No spare parts available	Não peças de substituição disponíveis	

For:

Ersatzteilliste
Spare parts list
Liste des pièces de rechange
Lista parti di ricambio
Onderdelenlijst
Catálogo de peças de substituição

NR.1086 - 7719002748

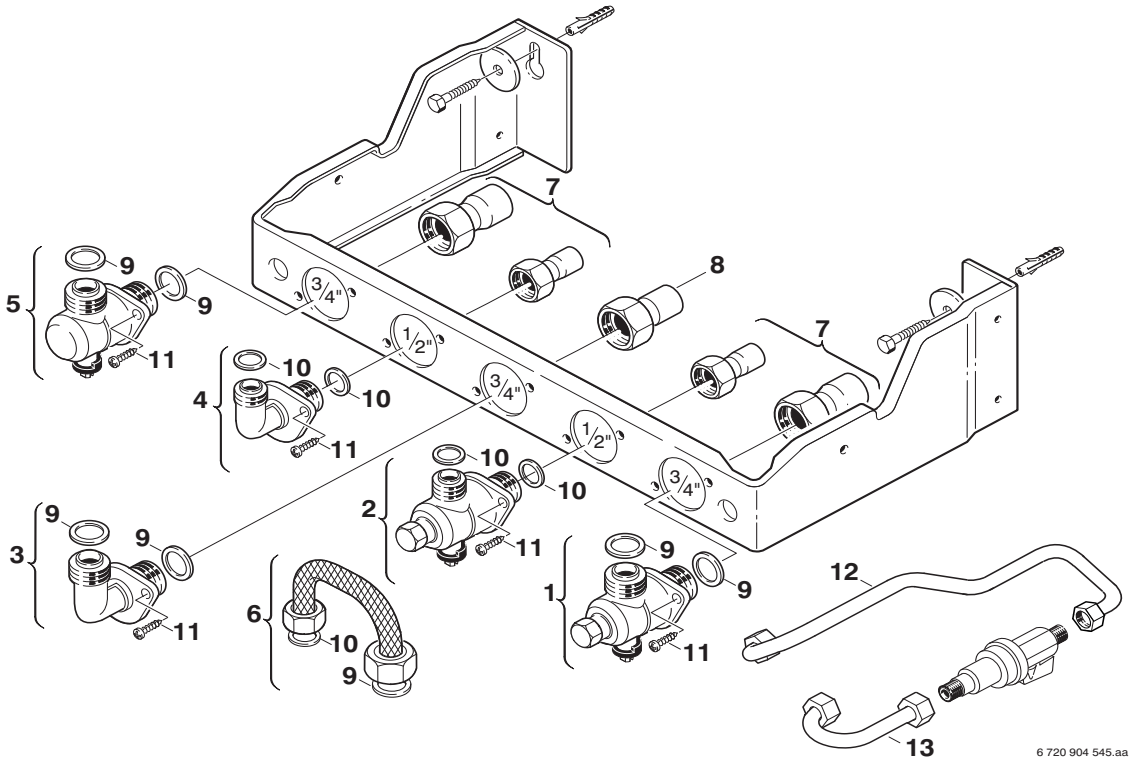

Pos	Bestell-Nr.	Bezeichnung	Description	Dénomination	Descrizione	Benaming	Designação	PG
2	**8 716 771 286 0**	Ventil	Globe valve	Robinet	Valvola	Ventiel	Torneira de gás	34
3	**8 719 905 000 0**	Anschlussstück	Gas elbow	Coude gaz	Raccordo di collegamento	Aansluit stuk	Peça de ligação	26
4	**8 713 305 610 0**	Anschlussstück	Connector	Raccord	Raccordo di collegamento	Aansluit stuk	Peça de ligação	27
5	**8 716 156 759 0**	Ventil	Globe valve	Robinet	Valvola	Ventiel	Válvula	30
6	**8 717 405 139 0**	Fülleinrichtung	Filling loop	Dispositif de remplissage	Set carico impianto	Vulinrichting	Dispositivo de enchimento	25
7	**8 710 725 573 0**	Rohrsatz	Set of Pipes	Jeu de tubes	Raccordo	Pijp set	Conjunto de tubos	19
8	**8 710 715 517 0**	Anschlussrohr	Flow pipe	Tuyauterie	Tubo di raccordo	Aansluit pijp	Tubo de ligação	13
9	**8 710 103 117 0**	Dichtscheibe 3/4"	Washer 3/4"	Joint 3/4"	Guarnizione 3/4"	Afdichting 3/4"	Anel de vedação 3/4"	15
10	**8 710 103 116 0**	Dichtscheibe 1/2" (10x)	Washer 1/2" (10x)	Joint 1/2" (10x)	Guarnizione 1/2" (10x)	Afdichting 1/2" (10x)	Anel de vedação 1/2" (10x)	15
11	**2 914 411 403 0**	Schraube (10x)	Screw M5x12mm taptite zc pl p/h	Vis (10x)	Vite (10x)	Schroef (10x)	Parafuso (10x)	12
12	**8 710 725 648 0**	Rohr	Pipe	Tube	Tubo	Pijp	Tubo de ligação	24
13	**8 710 725 649 0**	Rohr	Pipe	Tube	Tubo	Pijp	Tubo de ligação	23

For:

Ersatzteilliste Spare parts list Liste des pièces de rechange Lista parti di ricambio Onderdelenlijst Catálogo de peças de substituição	**NR.1113 - 7719002825**

Für dieses Erzeugnis gibt es keine Ersatzteile
No spare parts available for this product
Aucune pièce détachée disponible pour ce produit
Não existem peças de substituição disponíveis para este produto
Per questo prodotto non sono piú disponibili parti di ricambio
Bu mamul için Yedek parça mevcut degildir

6720904352.AA

Pos	Bestell-Nr.	Bezeichnung	Description	Dénomination	Descrizione	Benaming	Designação	PG
	8 710 000 000 0	Keine Ersatzteile verfügbar	No spare parts available	Aucune pièce détachée disponible	Non disponibili parti di ricambio	No spare parts available	Não peças de substituição disponíveis	

For:

Ersatzteilliste
Spare parts list
Liste des pièces de rechange
Lista parti di ricambio
Onderdelenlijst
Catálogo de peças de substituição

NR.1137 - 7719002864

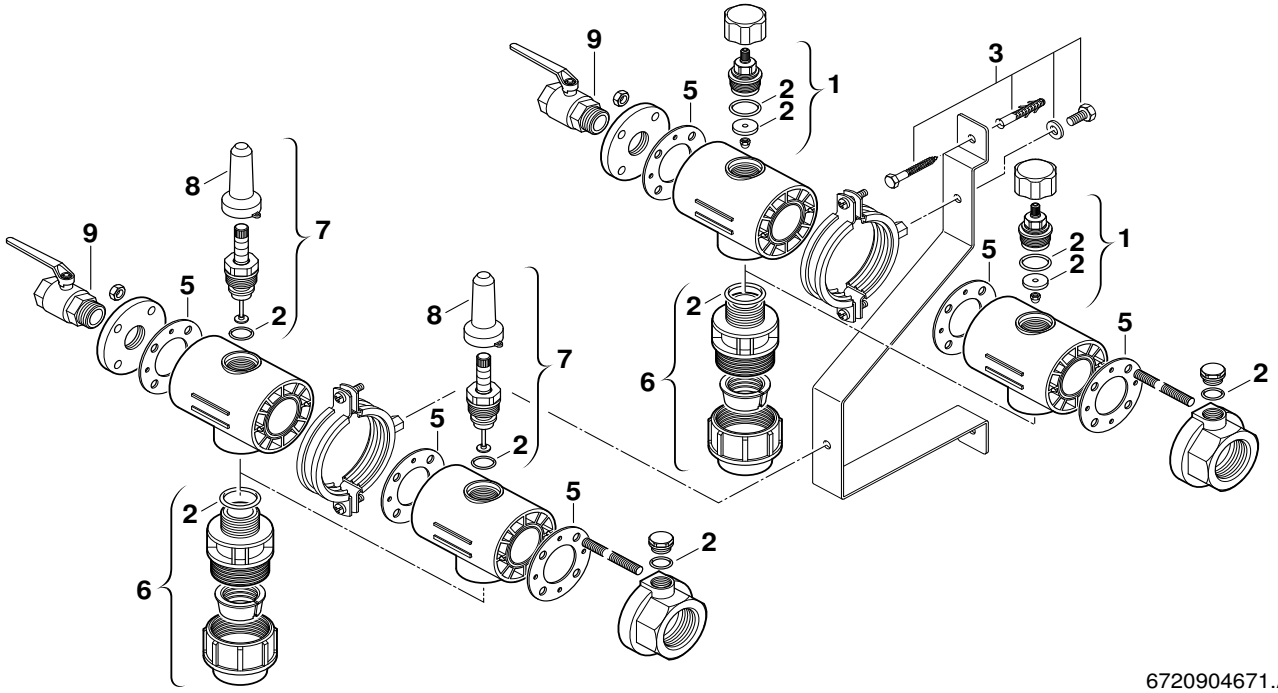

Pos	Bestell-Nr.	Bezeichnung	Description	Dénomination	Descrizione	Benaming	Designação	PG
1	**8 718 220 344 0**	Absperrventil	Shut-off valve	Soupape d'arrêt	Serranda	Afsluitventiel	Torneira de fecho	36
3	**8 718 220 346 0**	Schraubensatz	Set of screws	Jeu des visserie	Set di viti	Schroefset	Conjunto de parafusos	24
5	**8 718 220 345 0**	Dichtung (10x)	Seal	Joint	Guarnizione	Afdichting	Vedante	27
6	**8 718 220 214 0**	Klemmverschraubung 32x3,0mm	Squeeze-type union	Joint américan	Anel de aperto			26
7	**8 718 220 217 0**	Durchflussbegrenzer gelb	Flow limiter yellow	Limiteur de débit jaune	Limitador de caudal amarelo			36
8	**8 718 220 343 0**	Abdeckung	Covering sheet	Couvercle	Coperchio	Afdichting	Tampa de cobertura	18
9	**8 718 220 210 0**	Kugelhahn G3/4"	Ball valve G3/4"	Robinet à boule G3/4"	Ball valve G3/4"			30

For:

Ersatzteilliste
Spare parts list
Liste des pièces de rechange
Lista parti di ricambio
Onderdelenlijst
Catálogo de peças de substituição

NR.1138 - 7719002865

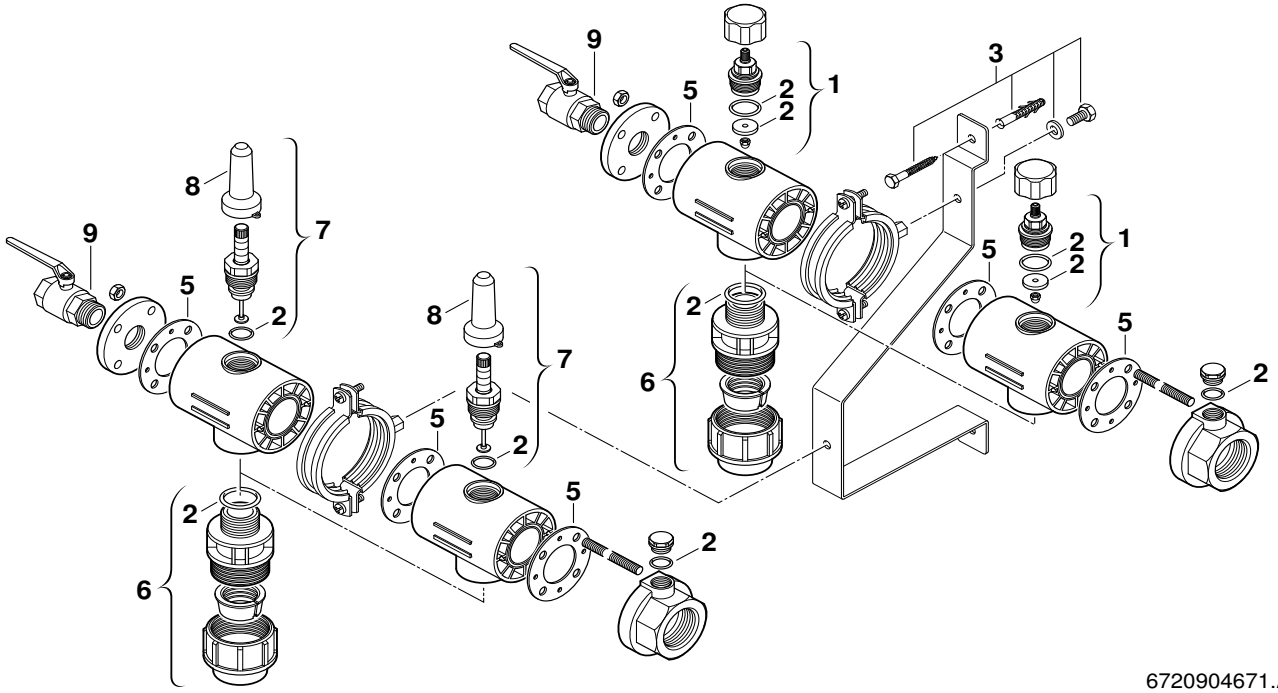

Pos	Bestell-Nr.	Bezeichnung	Description	Dénomination	Descrizione	Benaming	Designação	PG
1	**8 718 220 344 0**	Absperrventil	Shut-off valve	Soupape d'arrêt	Serranda	Afsluitventiel	Torneira de fecho	36
3	**8 718 220 346 0**	Schraubensatz	Set of screws	Jeu des visserie	Set di viti	Schroefset	Conjunto de parafusos	24
5	**8 718 220 345 0**	Dichtung (10x)	Seal	Joint	Guarnizione	Afdichting	Vedante	27
6	**8 718 220 214 0**	Klemmverschraubung 32x3,0mm	Squeeze-type union	Joint américan	Anel de aperto			26
7	**8 718 220 217 0**	Durchflussbegrenzer gelb	Flow limiter yellow	Limiteur de débit jaune	Limitador de caudal amarelo			36
8	**8 718 220 343 0**	Abdeckung	Covering sheet	Couvercle	Coperchio	Afdichting	Tampa de cobertura	18

For:

Ersatzteilliste
Spare parts list
Liste des pièces de rechange
Lista parti di ricambio
Onderdelenlijst
Catálogo de peças de substituição

NR.1139 - 7719002866

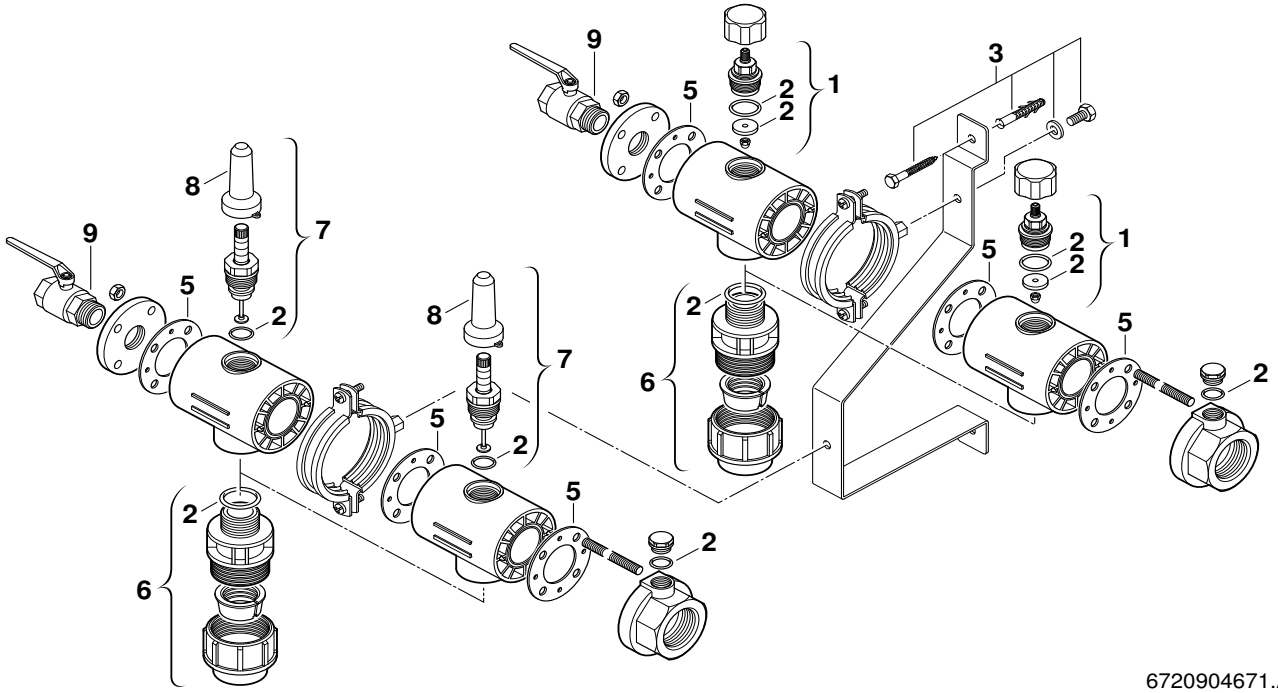

Pos	Bestell-Nr.	Bezeichnung	Description	Dénomination	Descrizione	Benaming	Designação	PG
1	**8 718 220 344 0**	Absperrventil	Shut-off valve	Soupape d'arrêt	Serranda	Afsluitventiel	Torneira de fecho	36
3	**8 718 220 346 0**	Schraubensatz	Set of screws	Jeu des visserie	Set di viti	Schroefset	Conjunto de parafusos	24
5	**8 718 220 345 0**	Dichtung (10x)	Seal	Joint	Guarnizione	Afdichting	Vedante	27
6	**8 718 220 211 0**	Klemmverschraubung 25x2,3mm	Squeeze-type union	Joint américan	Anel de aperto			26
7	**8 718 220 216 0**	Durchflussbegrenzer rot	Flow limiter red	Limiteur de débit rouge	Limitador de caudal vermelho			36
8	**8 718 220 343 0**	Abdeckung	Covering sheet	Couvercle	Coperchio	Afdichting	Tampa de cobertura	18
9	**8 718 220 210 0**	Kugelhahn G3/4"	Ball valve G3/4"	Robinet à boule G3/4"	Ball valve G3/4"			30

For:

Ersatzteilliste
Spare parts list
Liste des pièces de rechange
Lista parti di ricambio
Onderdelenlijst
Catálogo de peças de substituição

NR.1140 - 7719002867

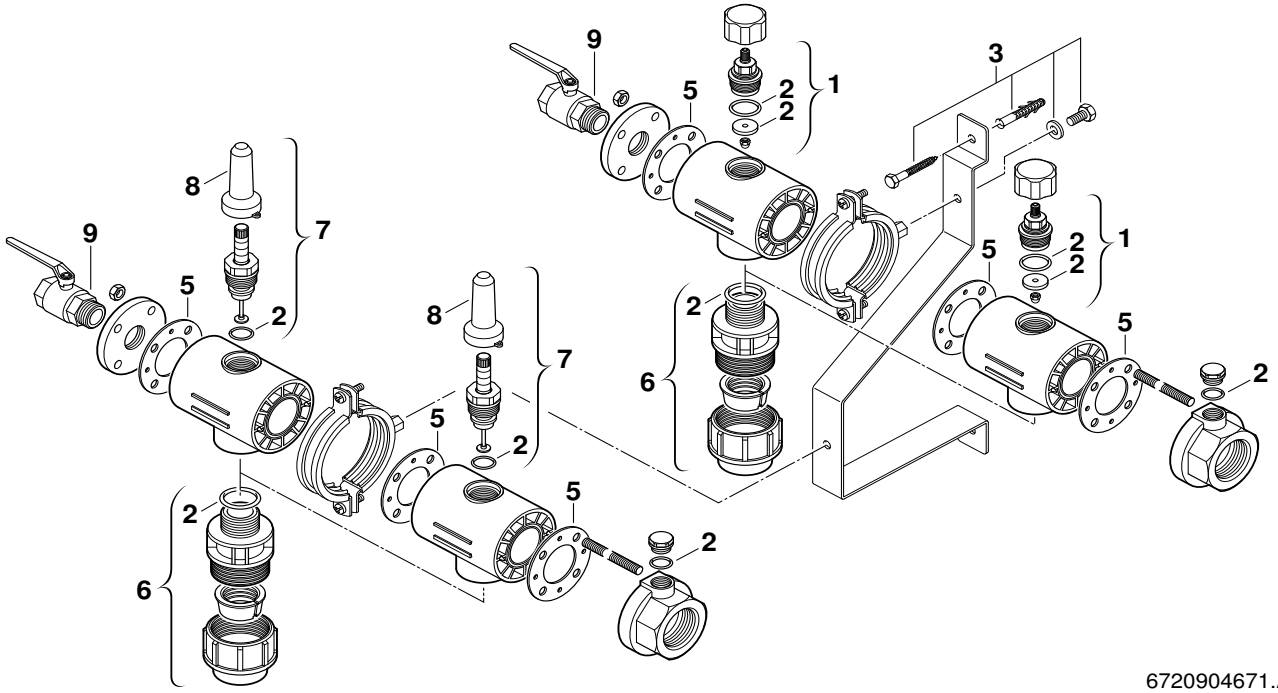

Pos	Bestell-Nr.	Bezeichnung	Description	Dénomination	Descrizione	Benaming	Designação	PG
1	**8 718 220 344 0**	Absperrventil	Shut-off valve	Soupape d'arrêt	Serranda	Afsluitventiel	Torneira de fecho	36
3	**8 718 220 346 0**	Schraubensatz	Set of screws	Jeu des visserie	Set di viti	Schroefset	Conjunto de parafusos	24
5	**8 718 220 345 0**	Dichtung (10x)	Seal	Joint	Guarnizione	Afdichting	Vedante	27
6	**8 718 220 211 0**	Klemmverschraubung 25x2,3mm	Squeeze-type union	Joint américan	Anel de aperto			26
7	**8 718 220 216 0**	Durchflussbegrenzer rot	Flow limiter red	Limiteur de débit rouge	Limitador de caudal vermelho			36
8	**8 718 220 343 0**	Abdeckung	Covering sheet	Couvercle	Coperchio	Afdichting	Tampa de cobertura	18

For:

Ersatzteilliste Spare parts list Liste des pièces de rechange Lista parti di ricambio Onderdelenlijst Catálogo de peças de substituição	**NR.1143 - 7719002880**

Für dieses Erzeugnis gibt es keine Ersatzteile
No spare parts available for this product
Aucune pièce détachée disponible pour ce produit
Não existem peças de substituição disponíveis para este produto
Per questo prodotto non sono piú disponibili parti di ricambio
Bu mamul için Yedek parça mevcut degildir

6720904352.AA

Pos	Bestell-Nr.	Bezeichnung	Description	Dénomination	Descrizione	Benaming	Designação	PG
	8 710 000 000 0	Keine Ersatzteile verfügbar	No spare parts available	Aucune pièce détachée disponible	Non disponibili parti di ricambio	No spare parts available	Não peças de substituição disponíveis	

For:

Ersatzteilliste Spare parts list Liste des pièces de rechange Lista parti di ricambio Onderdelenlijst Catálogo de peças de substituição	**NR.1146 - 7719002887**

Kein Bild vorhanden

No picture available

6720904170.AA

Pos	Bestell-Nr.	Bezeichnung	Description	Dénomination	Descrizione	Benaming	Designação	PG
	8 710 103 046 0	Dichtscheibe 1" (10x)	Washer 1" (10x)	JOINT 1" (10x) GB152T	Guarnizione (10X)	Afdichting 1" (10x)	Anilha de vedação 1" (10x)	12

For:

Ersatzteilliste Spare parts list Liste des pièces de rechange Lista parti di ricambio Onderdelenlijst Catálogo de peças de substituição	**NR.1147 - 7719002888**

Kein Bild vorhanden

No picture available

6720904170.AA

Pos	Bestell-Nr.	Bezeichnung	Description	Dénomination	Descrizione	Benaming	Designação	PG
	8 710 103 045 0	Dichtscheibe 1/2" (10x)	Washer 18.6 X 13.5 X 1.5 (10x)	Joint 1/2" (10x)	Guarnizione 1/2" (10x)	Afdichting 1/2" (10x)	Anel de vedação 1/2" (10x)	11
	8 710 103 046 0	Dichtscheibe 1" (10x)	Washer 1" (10x)	JOINT 1" (10x) GB152T	Guarnizione (10X)	Afdichting 1" (10x)	Anilha de vedação 1" (10x)	12

For:

Ersatzteilliste
Spare parts list
Liste des pièces de rechange
Lista parti di ricambio
Onderdelenlijst
Catálogo de peças de substituição

NR.1161 - 7719003011

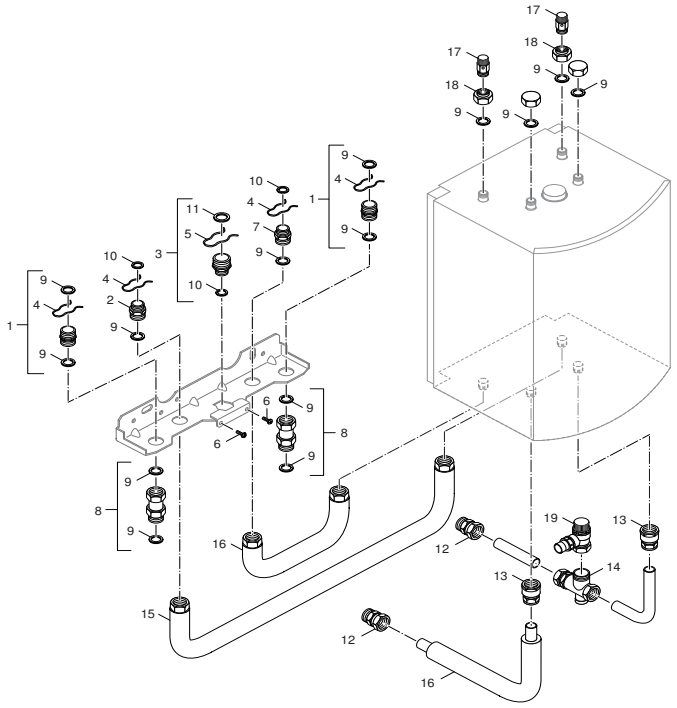

6720905396.aa.RS-Installationssatz Nr.1161

Pos	Bestell-Nr.	Bezeichnung	Description	Dénomination	Descrizione	Benaming	Designação	PG
1	**8 713 305 325 0**	Doppelnippel	Barrel nipple	Raccord	Nipples doppio	Dubbel nippel	Bocal duplo	15
2	**8 713 305 434 0**	Doppelnippel	Barrel nipple	Raccord	Nipples doppio	Dubbel nippel	Bocal duplo	19
3	**8 713 305 320 0**	Doppelnippel 1"x1/2"	Barrel nipple 1"x1/2"	Raccord 1"x1/2"	Raccordo filettato doppio 1"x1/2"	Dubbel nippel 1"x1/2"	Bocal duplo 1"x1/2"	17
4	**8 714 606 004 0**	Haltefeder (10x)	Wireform spring (10x)	Epingle (10x)	Molla (10x)	Borgveer (10x)	Freio de fixação (10x)	17
5	**8 714 606 002 0**	Haltefeder (10x)	Wireform spring (10x)	Epingle (10x)	Molla (10x)	Borgveer (10x)	Freio de fixação (10x)	17
6	**8 713 403 017 0**	Schraube (10x)	Screw (10x)	Vis (10x)	Vite (10x)	Schroef (10x)	Parafuso (10x)	12
7	**7 719 000 705**	NR.414 Rückflussverhind.	NR.414 RÜCKFLUSSVERHIND.	NR.414 Clapet anti-retour	NR.414	NR.414	ACESSÓRIO NR.414	
8	**8 713 305 023 0**	Verschraubung	Connection union	Raccord	Raccordo	Koppeling	União roscada	23
9	**8 710 103 043 0**	Dichtscheibe 3/4" (10x)	Fibre washer 23.9 X 17.2 X 1.5 (10x)	Joint 3/4" (10x)	Guarnizione 3/4" (10x)	Afdichting 3/4" (10x)	Anel de vedação 3/4" (10x)	12
10	**8 710 103 045 0**	Dichtscheibe 1/2" (10x)	Washer 18.6 X 13.5 X 1.5 (10x)	Joint 1/2" (10x)	Guarnizione 1/2" (10x)	Afdichting 1/2" (10x)	Anel de vedação 1/2" (10x)	11
11	**8 710 103 014 0**	Dichtscheibe 1" (10x)	Fibre washer 25x30x1.5	Joint 1" (10x)	Guarnizione 1" (10x)	Afdichting 1" (10x)	Anel de vedação 1" (10x)	13
12	**8 713 305 345 0**	Verschraubung	Connection union	Raccord	Raccordo	Koppeling	União roscada	17
13	**8 713 305 334 0**	Verschraubung	Connection union	Raccord	Raccordo	Koppeling	União roscada	18
14	**8 717 405 291 0**	Kartusche	Cartouche	Bouchon plastique	Cartuccia	Binnenwerk	Cartouche	38
15	**8 718 223 430 0**	Schlauch	Hose	Flexible	Tubo flessibile	Ligação de mangueira		
16	**8 710 715 892 0**	Verbindungsrohr warm	Connection_Pipe hot	Tube sortie sanitaire	Raccordo caldo	Verbindingspijp warm	Tubo de ligação de água quente	35
17	**8 719 918 722 0**	Entlüftungsventil	Vent valve	Dégazeur	Valvola di scarico	Ontluchtventiel	Válvula purga de ar	13
18	**8 713 309 014 0**	Reduziernippel	Reducing nipple	Réduction	Riduzione	Verloopnippel	Redutor	17
19	**8 717 405 290 0**	Sicherheitsventil 6 bar	Safety relief valve 6 bar	Soupape de sécurité 6 bar	Valvola sicurezza 6 bar	Veiligheidsklep 6 bar	Válvula de segurança 6 bar	35
For:								

Ersatzteilliste Spare parts list Liste des pièces de rechange Lista parti di ricambio Onderdelenlijst Catálogo de peças de substituição	**NR.1173 - 7719003053**

Kein Bild vorhanden

No picture available

6720904170.AA

Pos	Bestell-Nr.	Bezeichnung	Description	Dénomination	Descrizione	Benaming	Designação	PG
	8 716 011 039 0	Flexschlauch	Flexible tube	Tube flexible de raccordement sanitaire	Tubo flessibile	Flexible slang	Ligação de magueira	22
	8 716 148 354 0	Haltefeder (10x)	Wireform spring	Epingle (10x)	Molla (10x)	Borgveer (10x)	Freio de fixação (10x)	12
	8 716 771 164 0	O-Ring 6x2,5 (10x)	O-ring 6x2,5 (10x)	O-ring 6 x2,5 (10x)	Anello tenuta 6x2,5 (10x)	O-ring 6x2,5 (10x)	O-ring 6x2,5 (10x)	12

For:

Ersatzteilliste Spare parts list Liste des pièces de rechange Lista parti di ricambio Onderdelenlijst Catálogo de peças de substituição	**NR.SH27D7Z - 7719000017**

Kein Bild vorhanden

No picture available

6720904170.AA

Pos	Bestell-Nr.	Bezeichnung	Description	Dénomination	Descrizione	Benaming	Designação	PG
	8 700 103 006 0	Dichtscheibe (10x)	Washer	Joint (10x)	Guarnizione (10x)	Afdichting (10x)	Anel de vedação (10x)	12
	8 700 205 022 0	O-Ring (10x)	O-ring	O-ring (10x)	Anello tenuta (10x)	O-ring (10x)	O-ring (10x)	13
	8 700 503 006 0	Membrane	Diaphragm	Membrane	Membrana	Membraan	Membrana	17
	8 707 002 289 0	Wasserschalter	Water valve	Armature eau	Interruttore idraulico	Waterschakelaar	INTERRUPTOR DE BLOQUEIO	42
	8 710 206 014 0	Klemmring (10x)	Olive (10x)	Bicône (10x)	Anello (10x)	Klemring (10x)	Bicone (10x)	16
	8 710 503 033 0	Servicesatz	Serviceset	Tige pousée	Set di riparazione	Serviceset	Kit de reparação	37
	8 713 406 002 0	Gewindebuchse (10x)	Threaded bushing (10x)	Douille filetée (10x)	Boccola filettata (10x)	Draadbus (10x)	Casquilho roscado (10x)	22
	8 715 500 010 0	Deckel	Cover	Couvercle	Coperchio nero	Deksel	Tampa	29

For:

Ersatzteilliste Spare parts list Liste des pièces de rechange Lista parti di ricambio Onderdelenlijst Catálogo de peças de substituição	**NR1069 - 7719002706**

Für dieses Erzeugnis gibt es keine Ersatzteile
No spare parts available for this product
Aucune pièce détachée disponible pour ce produit
Não existem peças de substituição disponíveis para este produto
Per questo prodotto non sono piú disponibili parti di ricambio
Bu mamul için Yedek parça mevcut degildir

6720904352.AA

Pos	Bestell-Nr.	Bezeichnung	Description	Dénomination	Descrizione	Benaming	Designação	PG
	8 710 000 000 0	Keine Ersatzteile verfügbar	No spare parts available	Aucune pièce détachée disponible	Non disponibili parti di ricambio	No spare parts available	Não peças de substituição disponíveis	

For:

Ersatzteilliste
Spare parts list
Liste des pièces de rechange
Lista parti di ricambio
Onderdelenlijst
Catálogo de peças de substituição

NR1078 - 7719002733

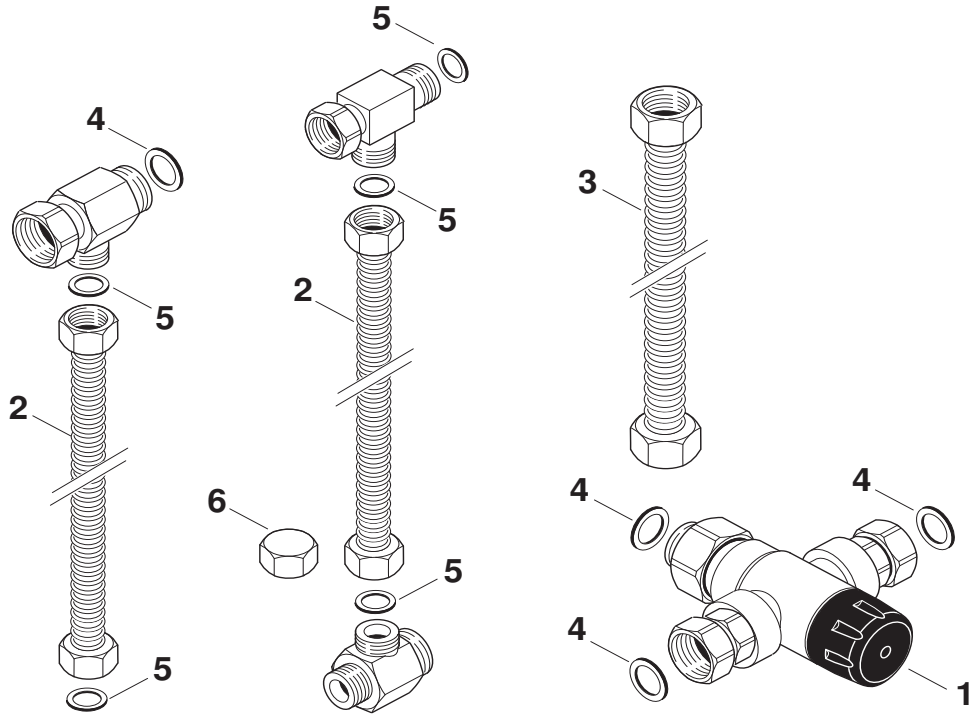

6720904571.aa

Pos	Bestell-Nr.	Bezeichnung	Description	Dénomination	Descrizione	Benaming	Designação	PG
1	**8 711 304 870 0**	Thermostatmischer	Themostat mixer	Mélangeur thermostatique	Mescolatore termostatica	Misturadora termostática		50
2	**8 710 725 642 0**	Flexschlauch 1/2",300mm	Flexible tube 1/2",300mm	Tuyau flexible 1/2",300mm	Tubo flessibile 1/2",300mm	Flexibleslang 1/2",300mm	Magueira flexível 1/2",300mm	30
3	**8 710 735 343 0**	Anschlussrohr	Flow pipe	Tube	Tubo di raccordo	Aansluitpijp	Tubo de ligação	28
4	**8 710 103 043 0**	Dichtscheibe 3/4" (10x)	Fibre washer 23.9 X 17.2 X 1.5 (10x)	Joint 3/4" (10x)	Guarnizione 3/4" (10x)	Afdichting 3/4" (10x)	Anel de vedação 3/4" (10x)	12
5	**8 710 103 045 0**	Dichtscheibe 1/2" (10x)	Washer 18.6 X 13.5 X 1.5 (10x)	Joint 1/2" (10x)	Guarnizione 1/2" (10x)	Afdichting 1/2" (10x)	Anel de vedação 1/2" (10x)	11
6	**7 709 000 227**	NR.304 Zubehör	NR.304 Zubehör	NR.304 Zubehör	NR.304 Zubehör	NR.304 Zubehör	Acessorio N. 304	

For:

Ersatzteilliste Spare parts list Liste des pièces de rechange Lista parti di ricambio Onderdelenlijst Catálogo de peças de substituição	**NR1081 - 7719002736**

Für dieses Erzeugnis gibt es keine Ersatzteile
No spare parts available for this product
Aucune pièce détachée disponible pour ce produit
Não existem peças de substituição disponíveis para este produto
Per questo prodotto non sono piú disponibili parti di ricambio
Bu mamul için Yedek parça mevcut degildir

6720904352.AA

Pos	Bestell-Nr.	Bezeichnung	Description	Dénomination	Descrizione	Benaming	Designação	PG
	8 710 000 000 0	Keine Ersatzteile verfügbar	No spare parts available	Aucune pièce détachée disponible	Non disponibili parti di ricambio	No spare parts available	Não peças de substituição disponíveis	

For:

Ersatzteilliste Spare parts list Liste des pièces de rechange Lista parti di ricambio Onderdelenlijst Catálogo de peças de substituição	**PUMPE UPS 25-60 - 7719001198**

Für dieses Erzeugnis gibt es keine Ersatzteile
No spare parts available for this product
Aucune pièce détachée disponible pour ce produit
Não existem peças de substituição disponíveis para este produto
Per questo prodotto non sono piú disponibili parti di ricambio
Bu mamul için Yedek parça mevcut degildir

6720904352.AA

Pos	Bestell-Nr.	Bezeichnung	Description	Dénomination	Descrizione	Benaming	Designação	PG
	8 710 000 000 0	Keine Ersatzteile verfügbar	No spare parts available	Aucune pièce détachée disponible	Non disponibili parti di ricambio	No spare parts available	Não peças de substituição disponíveis	

For:

Ersatzteilliste Spare parts list Liste des pièces de rechange Lista parti di ricambio Onderdelenlijst Catálogo de peças de substituição	**PW 2 - 7719001563**

Kein Bild vorhanden

No picture available

6720904170.AA

Pos	Bestell-Nr.	Bezeichnung	Description	Dénomination	Descrizione	Benaming	Designação	PG
	8 729 010 235 0	Gleitmittel	Sliding agents	Lubrifiant	Scivolante	Geleidingmiddel	Lubrificante	32
	8 729 010 385 0	Kitt	Putty	Mastic	Kit	Kit	Vessel filler 1kg	32
	8 729 010 529 0	Konusklammer	CONE CLIP	Cone de calage	Cone clip			48
	8 729 010 531 0	Ratschenschlüßel	Ratchet Spanner	Cle de sarrage avec cliquet				50
	8 729 010 532 0	Kleber 1500°C	Glue 1500°C	Colle 1500°C	Adesivo 1500°C	Lijm 1500°C	Cola 1500°C	36

For:

Ersatzteilliste Spare parts list Liste des pièces de rechange Lista parti di ricambio Onderdelenlijst Catálogo de peças de substituição	**PW1 - 7719001123**

Kein Bild vorhanden

No picture available

6720904170.AA

Pos	Bestell-Nr.	Bezeichnung	Description	Dénomination	Descrizione	Benaming	Designação	PG
	8 729 010 235 0	Gleitmittel	Sliding agents	Lubrifiant	Scivolante	Geleidingmiddel	Lubrificante	32
	8 729 010 385 0	Kitt	Putty	Mastic	Kit	Kit	Vessel filler 1kg	32
	8 729 010 526 0	Zugstange L=1400	TENSION ROD L=1400	barre de montage l=1400	Sbarretta	Trekstang	Fixador	40
	8 729 010 527 0	Druckplatte PW1	PRESSURE PLATE	bride d=117/86/70	Staffa	Borgplaat	Placa de pressão	41
	8 729 010 528 0	Druckplatte mit Zentrierung	Pressure plate with centering	bride avec partie conuque	Staffa	Borgplaat	pressure plate with centering	47
	8 729 010 529 0	Konusklammer	CONE CLIP	Cone de calage	Cone clip			48
	8 729 010 530 0	Druckmutter	Pressure nut	Ecrou de serrange	Dado	Moer	Porca de aperto	53
	8 729 010 531 0	Ratschenschlüßel	Ratchet Spanner	Cle de sarrage avec cliquet				50
	8 729 010 532 0	Kleber 1500℃	Glue 1500℃	Colle 1500℃	Adesivo 1500℃	Lijm 1500℃	Cola 1500℃	36

For:

Ersatzteilliste Spare parts list Liste des pièces de rechange Lista parti di ricambio Onderdelenlijst Catálogo de peças de substituição	**PWV1 - 7719001673**

Für dieses Erzeugnis gibt es keine Ersatzteile
No spare parts available for this product
Aucune pièce détachée disponible pour ce produit
Não existem peças de substituição disponíveis para este produto
Per questo prodotto non sono piú disponibili parti di ricambio
Bu mamul için Yedek parça mevcut degildir

6720904352.AA

Pos	Bestell-Nr.	Bezeichnung	Description	Dénomination	Descrizione	Benaming	Designação	PG
	8 710 000 000 0	Keine Ersatzteile verfügbar	No spare parts available	Aucune pièce détachée disponible	Non disponibili parti di ricambio	No spare parts available	Não peças de substituição disponíveis	

For:

Ersatzteilliste Spare parts list Liste des pièces de rechange Lista parti di ricambio Onderdelenlijst Catálogo de peças de substituição	**RF1 - 7719001476**

Für dieses Erzeugnis gibt es keine Ersatzteile
No spare parts available for this product
Aucune pièce détachée disponible pour ce produit
Não existem peças de substituição disponíveis para este produto
Per questo prodotto non sono piú disponibili parti di ricambio
Bu mamul için Yedek parça mevcut degildir

6720904352.AA

Pos	Bestell-Nr.	Bezeichnung	Description	Dénomination	Descrizione	Benaming	Designação	PG
	8 710 000 000 0	Keine Ersatzteile verfügbar	No spare parts available	Aucune pièce détachée disponible	Non disponibili parti di ricambio	No spare parts available	Não peças de substituição disponíveis	

For:

Ersatzteilliste Spare parts list Liste des pièces de rechange Lista parti di ricambio Onderdelenlijst Catálogo de peças de substituição	**RK1 - 7719001635**

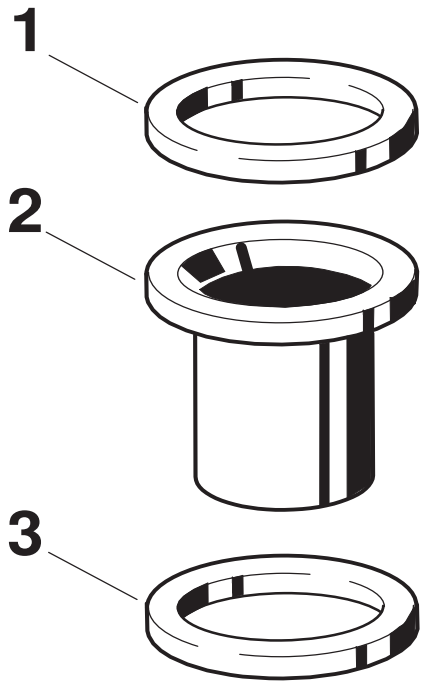

6720904491.aa

Pos	Bestell-Nr.	Bezeichnung	Description	Dénomination	Descrizione	Benaming	Designação	PG
	8 710 000 000 0	Keine Ersatzteile verfügbar	No spare parts available	Aucune pièce détachée disponible	Non disponibili parti di ricambio	No spare parts available	Não peças de substituição disponíveis	

For:

Ersatzteilliste Spare parts list Liste des pièces de rechange Lista parti di ricambio Onderdelenlijst Catálogo de peças de substituição	**ROHR FÜR ST50 - 7719000955**

Kein Bild vorhanden

No picture available

6720904170.AA

Pos	Bestell-Nr.	Bezeichnung	Description	Dénomination	Descrizione	Benaming	Designação	PG
	8 710 735 188 0	Einlaufrohr Edelstahl 761mm	Inlet tube stainless steel 761mm	Tube d´arrivée acier spécial 761mm	Tubo della presa acciaio raffinato 761mm	Toevoerpijp roestvrij staal 761mm	Tubo de entrada aço fino 761mm	38
	8 710 735 438 0	Ein-/Auslaufrohr Edelstahl, 1253mm	Inlet/Outlet tube	Tube d´arrivée/évacuation	Tubo della presa/ entrada	Inlet/Outlet tube	Tubo de entrada/descarga	41

For:

Ersatzteilliste Spare parts list Liste des pièces de rechange Lista parti di ricambio Onderdelenlijst Catálogo de peças de substituição	**ROHR FÜR ST50/80 - 7719000956**

Kein Bild vorhanden

No picture available

6720904170.AA

Pos	Bestell-Nr.	Bezeichnung	Description	Dénomination	Descrizione	Benaming	Designação	PG
	8 710 735 187 0	Auslaufrohr Edelstahl 120mm	Outlet tube stainless steel 120mm	Tube de sortie acier spécial 120mm	Tubo di uscita in acciaio 120mm	Stalen uitloopbuisje 120mm	Tubo de descarga aço fino 120mm	36
	8 710 735 438 0	Ein-/Auslaufrohr Edelstahl, 1253mm	Inlet/Outlet tube	Tube d´arrivée/évacuation	Tubo della presa/ entrada	Inlet/Outlet tube	Tubo de entrada/descarga	41

For:

Ersatzteilliste
Spare parts list
Liste des pièces de rechange
Lista parti di ricambio
Onderdelenlijst
Catálogo de peças de substituição

SAK 3 - 7719001998

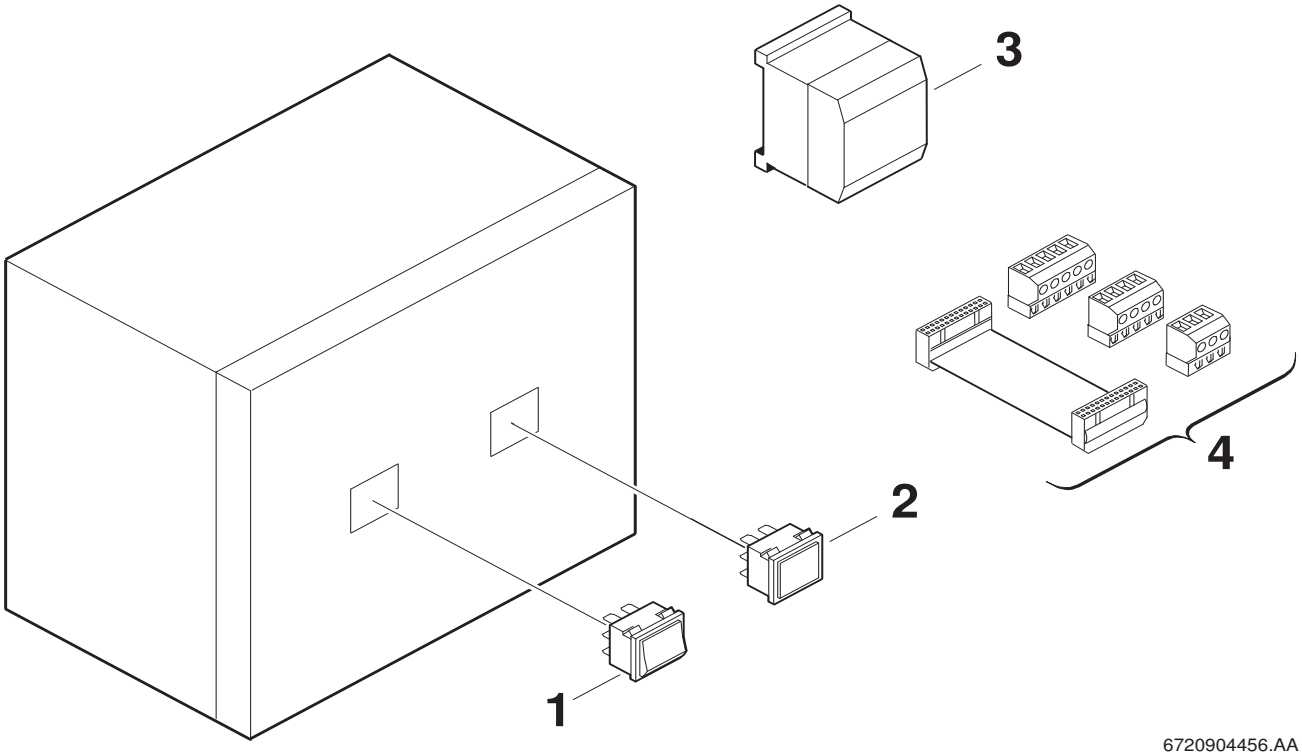

6720904456.AA

Pos	Bestell-Nr.	Bezeichnung	Description	Dénomination	Descrizione	Benaming	Designação	PG
1	**8 729 010 467 0**	Netzschalter	Switch	Interrupteur	Interruttore di rete	Schakelaar	Interruptor	25
2	**8 729 012 290 0**	Lampe	Lamp	Lampe	Lampadina	Lamp	Lampada	16
3	**8 729 012 293 0**	Relais	Relay	Relais	Rele	Relais	Relé	39
4	**8 729 012 301 0**	MMX-Bandkabel und Stecker	MMX-BANDKABEL UND STECKER	MMX-Bandkabel und Stecker	MMX-Bandkabel und Stecker	MMX-Bandkabel und Stecker	MMX-Bandkabel und Stecker	30

For:

Ersatzteilliste Spare parts list Liste des pièces de rechange Lista parti di ricambio Onderdelenlijst Catálogo de peças de substituição	**SE7 - 7719001164**

Kein Bild vorhanden

No picture available

6720904170.AA

Pos	Bestell-Nr.	Bezeichnung	Description	Dénomination	Descrizione	Benaming	Designação	PG
	8 710 609 006 0	Halter (10x)	Fixing bracket (10x)	Support (10x)	Angolare (10x)	Steunbeugel (10x)	Suporte de fixação (10x)	12
	8 711 302 082 0	Bügel	Wire form spring	Epingle	Fermo a molla	Borgveer	Freio	12
	8 714 401 821 0	Kabel	Cable	Faisceau	Cablaggio	Kabel	Cabo de ligação	27
	8 715 506 203 0	Blende	Shield	Cache	Mascherina	Paneel	Espelho	25
	8 717 206 186 0	Temperaturregler	Flow thermostat	Thermostat	Thermostat	Boilerthermostaat	Regulador de temperatura	36
	8 717 207 280 0	Schalteinsatz	Insert of commutation	Insert de commutation	Quadro comandi	Schakelinzetstuk	Painel de comandos	46
	8 717 301 016 0	Kondensator	Capacitor	Condensateur	Condensatore	Condensator	Condensador	13

For:

Ersatzteilliste Spare parts list Liste des pièces de rechange Lista parti di ricambio Onderdelenlijst Catálogo de peças de substituição	**SECURITY KIT NR.1077 - 7719002730**

Für dieses Erzeugnis gibt es keine Ersatzteile
No spare parts available for this product
Aucune pièce détachée disponible pour ce produit
Não existem peças de substituição disponíveis para este produto
Per questo prodotto non sono piú disponibili parti di ricambio
Bu mamul için Yedek parça mevcut degildir

6720904352.AA

Pos	Bestell-Nr.	Bezeichnung	Description	Dénomination	Descrizione	Benaming	Designação	PG
	8 710 000 000 0	Keine Ersatzteile verfügbar	No spare parts available	Aucune pièce détachée disponible	Non disponibili parti di ricambio	No spare parts available	Não peças de substituição disponíveis	

For:

Ersatzteilliste Spare parts list Liste des pièces de rechange Lista parti di ricambio Onderdelenlijst Catálogo de peças de substituição	**SF2 - 7719001132**

Für dieses Erzeugnis gibt es keine Ersatzteile
No spare parts available for this product
Aucune pièce détachée disponible pour ce produit
Não existem peças de substituição disponíveis para este produto
Per questo prodotto non sono piú disponibili parti di ricambio
Bu mamul için Yedek parça mevcut degildir

6720904352.AA

Pos	Bestell-Nr.	Bezeichnung	Description	Dénomination	Descrizione	Benaming	Designação	PG
	8 710 000 000 0	Keine Ersatzteile verfügbar	No spare parts available	Aucune pièce détachée disponible	Non disponibili parti di ricambio	No spare parts available	Não peças de substituição disponíveis	

For:

Ersatzteilliste Spare parts list Liste des pièces de rechange Lista parti di ricambio Onderdelenlijst Catálogo de peças de substituição	**SF3 - 7719001288**

Kein Bild vorhanden

No picture available

6720904170.AA

Pos	Bestell-Nr.	Bezeichnung	Description	Dénomination	Descrizione	Benaming	Designação	PG
	8 714 500 034 0	Temperaturfühler	Temperature sensor	Sonde de temperature	Sensore termometrico	Temperatuurvoeler	Sonda de temperatura	34

For:

Ersatzteilliste Spare parts list Liste des pièces de rechange Lista parti di ricambio Onderdelenlijst Catálogo de peças de substituição	**SH27/21 - 7719001602**

Für dieses Erzeugnis gibt es keine Ersatzteile
No spare parts available for this product
Aucune pièce détachée disponible pour ce produit
Não existem peças de substituição disponíveis para este produto
Per questo prodotto non sono piú disponibili parti di ricambio
Bu mamul için Yedek parça mevcut degildir

6720904352.AA

Pos	Bestell-Nr.	Bezeichnung	Description	Dénomination	Descrizione	Benaming	Designação	PG
	8 710 000 000 0	Keine Ersatzteile verfügbar	No spare parts available	Aucune pièce détachée disponible	Non disponibili parti di ricambio	No spare parts available	Não peças de substituição disponíveis	

For:

Ersatzteilliste Spare parts list Liste des pièces de rechange Lista parti di ricambio Onderdelenlijst Catálogo de peças de substituição	**SH27D1Z - 7719000011**

Kein Bild vorhanden

No picture available

6720904170.AA

Pos	Bestell-Nr.	Bezeichnung	Description	Dénomination	Descrizione	Benaming	Designação	PG
	8 700 103 006 0	Dichtscheibe (10x)	Washer	Joint (10x)	Guarnizione (10x)	Afdichting (10x)	Anel de vedação (10x)	12

For:

Ersatzteilliste Spare parts list Liste des pièces de rechange Lista parti di ricambio Onderdelenlijst Catálogo de peças de substituição	**SH27D2Z - 7719000012**

Kein Bild vorhanden

No picture available

6720904170.AA

Pos	Bestell-Nr.	Bezeichnung	Description	Dénomination	Descrizione	Benaming	Designação	PG
	8 700 103 006 0	Dichtscheibe (10x)	Washer	Joint (10x)	Guarnizione (10x)	Afdichting (10x)	Anel de vedação (10x)	12

For:

Ersatzteilliste Spare parts list Liste des pièces de rechange Lista parti di ricambio Onderdelenlijst Catálogo de peças de substituição	**SH27D4Z - 7719000014**

Kein Bild vorhanden

No picture available

6720904170.AA

Pos	Bestell-Nr.	Bezeichnung	Description	Dénomination	Descrizione	Benaming	Designação	PG
	8 700 103 006 0	Dichtscheibe (10x)	Washer	Joint (10x)	Guarnizione (10x)	Afdichting (10x)	Anel de vedação (10x)	12

For:

Ersatzteilliste Spare parts list Liste des pièces de rechange Lista parti di ricambio Onderdelenlijst Catálogo de peças de substituição	**SH27D11Z - 7719000019**

Kein Bild vorhanden

No picture available

6720904170.AA

Pos	Bestell-Nr.	Bezeichnung	Description	Dénomination	Descrizione	Benaming	Designação	PG
	8 740 205 009 0	O-Ring (10x)	O-ring	Joint torique (10x)	Anello tenuta (10x)	O-ring (10x)	O-ring (10x)	19

For:

Ersatzteilliste Spare parts list Liste des pièces de rechange Lista parti di ricambio Onderdelenlijst Catálogo de peças de substituição	**SH27D12Z - 7719000217**

Kein Bild vorhanden

No picture available

6720904170.AA

Pos	Bestell-Nr.	Bezeichnung	Description	Dénomination	Descrizione	Benaming	Designação	PG
	8 707 002 425 0	Sperrschalter	Inhibitor switch	Commutateur d'arrêt	Interruttore generale	Voorrangschakelaar	Interruptor de bloqueio	50
	8 740 205 009 0	O-Ring (10x)	O-ring	Joint torique (10x)	Anello tenuta (10x)	O-ring (10x)	O-ring (10x)	19

For:

Ersatzteilliste Spare parts list Liste des pièces de rechange Lista parti di ricambio Onderdelenlijst Catálogo de peças de substituição	**SH27D13Z - 7719000218**

Kein Bild vorhanden

No picture available

6720904170.AA

Pos	Bestell-Nr.	Bezeichnung	Description	Dénomination	Descrizione	Benaming	Designação	PG
	8 740 205 009 0	O-Ring (10x)	O-ring	Joint torique (10x)	Anello tenuta (10x)	O-ring (10x)	O-ring (10x)	19

For:

Ersatzteilliste Spare parts list Liste des pièces de rechange Lista parti di ricambio Onderdelenlijst Catálogo de peças de substituição	**SKA120 - 7719001876**

Für dieses Erzeugnis gibt es keine Ersatzteile
No spare parts available for this product
Aucune pièce détachée disponible pour ce produit
Não existem peças de substituição disponíveis para este produto
Per questo prodotto non sono piú disponibili parti di ricambio
Bu mamul için Yedek parça mevcut degildir

6720904352.AA

Pos	Bestell-Nr.	Bezeichnung	Description	Dénomination	Descrizione	Benaming	Designação	PG
	8 710 000 000 0	Keine Ersatzteile verfügbar	No spare parts available	Aucune pièce détachée disponible	Non disponibili parti di ricambio	No spare parts available	Não peças de substituição disponíveis	

For:

Ersatzteilliste Spare parts list Liste des pièces de rechange Lista parti di ricambio Onderdelenlijst Catálogo de peças de substituição	**SKA200 - 7719001877**

Für dieses Erzeugnis gibt es keine Ersatzteile
No spare parts available for this product
Aucune pièce détachée disponible pour ce produit
Não existem peças de substituição disponíveis para este produto
Per questo prodotto non sono piú disponibili parti di ricambio
Bu mamul için Yedek parça mevcut degildir

6720904352.AA

Pos	Bestell-Nr.	Bezeichnung	Description	Dénomination	Descrizione	Benaming	Designação	PG
	8 710 000 000 0	Keine Ersatzteile verfügbar	No spare parts available	Aucune pièce détachée disponible	Non disponibili parti di ricambio	No spare parts available	Não peças de substituição disponíveis	

For:

Ersatzteilliste Spare parts list Liste des pièces de rechange Lista parti di ricambio Onderdelenlijst Catálogo de peças de substituição	**SKA350 - 7719001878**

Für dieses Erzeugnis gibt es keine Ersatzteile
No spare parts available for this product
Aucune pièce détachée disponible pour ce produit
Não existem peças de substituição disponíveis para este produto
Per questo prodotto non sono piú disponibili parti di ricambio
Bu mamul için Yedek parça mevcut degildir

6720904352.AA

Pos	Bestell-Nr.	Bezeichnung	Description	Dénomination	Descrizione	Benaming	Designação	PG
	8 710 000 000 0	Keine Ersatzteile verfügbar	No spare parts available	Aucune pièce détachée disponible	Non disponibili parti di ricambio	No spare parts available	Não peças de substituição disponíveis	

For:

Ersatzteilliste Spare parts list Liste des pièces de rechange Lista parti di ricambio Onderdelenlijst Catálogo de peças de substituição	**SKA750 - 7719001879**

Für dieses Erzeugnis gibt es keine Ersatzteile
No spare parts available for this product
Aucune pièce détachée disponible pour ce produit
Não existem peças de substituição disponíveis para este produto
Per questo prodotto non sono piú disponibili parti di ricambio
Bu mamul için Yedek parça mevcut degildir

6720904352.AA

Pos	Bestell-Nr.	Bezeichnung	Description	Dénomination	Descrizione	Benaming	Designação	PG
	8 710 000 000 0	Keine Ersatzteile verfügbar	No spare parts available	Aucune pièce détachée disponible	Non disponibili parti di ricambio	No spare parts available	Não peças de substituição disponíveis	

For:

Ersatzteilliste Spare parts list Liste des pièces de rechange Lista parti di ricambio Onderdelenlijst Catálogo de peças de substituição	**SM2 - 7719001374**

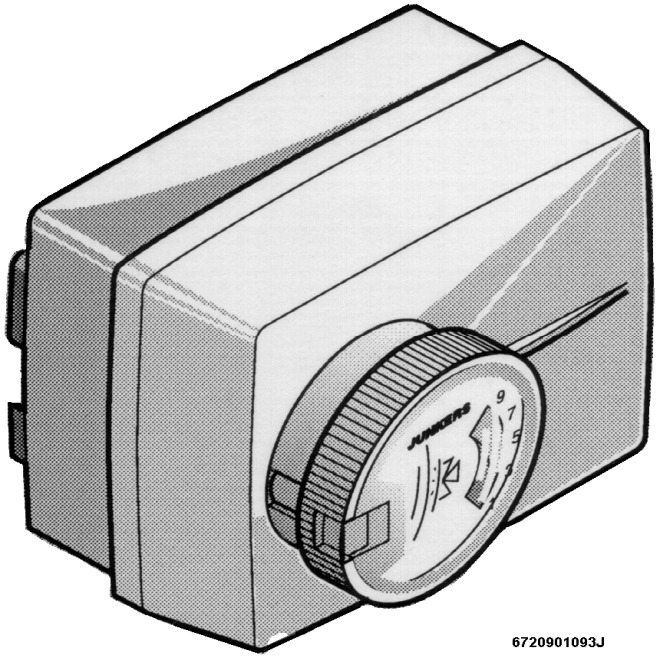

Pos	Bestell-Nr.	Bezeichnung	Description	Dénomination	Descrizione	Benaming	Designação	PG
	8 729 012 645 0	SM 2	SM 2	SM 2	SM 2	SM 2	SM 2	51

For:

Ersatzteilliste Spare parts list Liste des pièces de rechange Lista parti di ricambio Onderdelenlijst Catálogo de peças de substituição	**SVM1 - 7719001317**

Für dieses Erzeugnis gibt es keine Ersatzteile
No spare parts available for this product
Aucune pièce détachée disponible pour ce produit
Não existem peças de substituição disponíveis para este produto
Per questo prodotto non sono piú disponibili parti di ricambio
Bu mamul için Yedek parça mevcut degildir

6720904352.AA

Pos	Bestell-Nr.	Bezeichnung	Description	Dénomination	Descrizione	Benaming	Designação	PG
	8 710 000 000 0	Keine Ersatzteile verfügbar	No spare parts available	Aucune pièce détachée disponible	Non disponibili parti di ricambio	No spare parts available	Não peças de substituição disponíveis	

For:

Ersatzteilliste Spare parts list Liste des pièces de rechange Lista parti di ricambio Onderdelenlijst Catálogo de peças de substituição	**TTR1 - 7719001121**

Für dieses Erzeugnis gibt es keine Ersatzteile
No spare parts available for this product
Aucune pièce détachée disponible pour ce produit
Não existem peças de substituição disponíveis para este produto
Per questo prodotto non sono piú disponibili parti di ricambio
Bu mamul için Yedek parça mevcut degildir

6720904352.AA

Pos	Bestell-Nr.	Bezeichnung	Description	Dénomination	Descrizione	Benaming	Designação	PG
	8 710 000 000 0	Keine Ersatzteile verfügbar	No spare parts available	Aucune pièce détachée disponible	Non disponibili parti di ricambio	No spare parts available	Não peças de substituição disponíveis	

For:

Ersatzteilliste Spare parts list Liste des pièces de rechange Lista parti di ricambio Onderdelenlijst Catálogo de peças de substituição	**TTR3 - 7719001388**

Für dieses Erzeugnis gibt es keine Ersatzteile
No spare parts available for this product
Aucune pièce détachée disponible pour ce produit
Não existem peças de substituição disponíveis para este produto
Per questo prodotto non sono piú disponibili parti di ricambio
Bu mamul için Yedek parça mevcut degildir

6720904352.AA

Pos	Bestell-Nr.	Bezeichnung	Description	Dénomination	Descrizione	Benaming	Designação	PG
	8 710 000 000 0	Keine Ersatzteile verfügbar	No spare parts available	Aucune pièce détachée disponible	Non disponibili parti di ricambio	No spare parts available	Não peças de substituição disponíveis	

For:

Ersatzteilliste Spare parts list Liste des pièces de rechange Lista parti di ricambio Onderdelenlijst Catálogo de peças de substituição	**ÜG75/325 - 7719001435**

Für dieses Erzeugnis gibt es keine Ersatzteile
No spare parts available for this product
Aucune pièce détachée disponible pour ce produit
Não existem peças de substituição disponíveis para este produto
Per questo prodotto non sono piú disponibili parti di ricambio
Bu mamul için Yedek parça mevcut degildir

6720904352.AA

Pos	Bestell-Nr.	Bezeichnung	Description	Dénomination	Descrizione	Benaming	Designação	PG
	8 710 000 000 0	Keine Ersatzteile verfügbar	No spare parts available	Aucune pièce détachée disponible	Non disponibili parti di ricambio	No spare parts available	Não peças de substituição disponíveis	

For:

Ersatzteilliste Spare parts list Liste des pièces de rechange Lista parti di ricambio Onderdelenlijst Catálogo de peças de substituição	**ÜG75/425 - 7719001436**

Für dieses Erzeugnis gibt es keine Ersatzteile
No spare parts available for this product
Aucune pièce détachée disponible pour ce produit
Não existem peças de substituição disponíveis para este produto
Per questo prodotto non sono piú disponibili parti di ricambio
Bu mamul için Yedek parça mevcut degildir

6720904352.AA

Pos	Bestell-Nr.	Bezeichnung	Description	Dénomination	Descrizione	Benaming	Designação	PG
	8 710 000 000 0	Keine Ersatzteile verfügbar	No spare parts available	Aucune pièce détachée disponible	Non disponibili parti di ricambio	No spare parts available	Não peças de substituição disponíveis	

For:

Ersatzteilliste Spare parts list Liste des pièces de rechange Lista parti di ricambio Onderdelenlijst Catálogo de peças de substituição	**ÜG125/325 - 7719001437**

Für dieses Erzeugnis gibt es keine Ersatzteile
No spare parts available for this product
Aucune pièce détachée disponible pour ce produit
Não existem peças de substituição disponíveis para este produto
Per questo prodotto non sono piú disponibili parti di ricambio
Bu mamul için Yedek parça mevcut degildir

6720904352.AA

Pos	Bestell-Nr.	Bezeichnung	Description	Dénomination	Descrizione	Benaming	Designação	PG
	8 710 000 000 0	Keine Ersatzteile verfügbar	No spare parts available	Aucune pièce détachée disponible	Non disponibili parti di ricambio	No spare parts available	Não peças de substituição disponíveis	

For:

Ersatzteilliste Spare parts list Liste des pièces de rechange Lista parti di ricambio Onderdelenlijst Catálogo de peças de substituição	**ÜG125/425 - 7719001438**

Für dieses Erzeugnis gibt es keine Ersatzteile
No spare parts available for this product
Aucune pièce détachée disponible pour ce produit
Não existem peças de substituição disponíveis para este produto
Per questo prodotto non sono piú disponibili parti di ricambio
Bu mamul için Yedek parça mevcut degildir

6720904352.AA

Pos	Bestell-Nr.	Bezeichnung	Description	Dénomination	Descrizione	Benaming	Designação	PG
	8 710 000 000 0	Keine Ersatzteile verfügbar	No spare parts available	Aucune pièce détachée disponible	Non disponibili parti di ricambio	No spare parts available	Não peças de substituição disponíveis	

For:

Ersatzteilliste
Spare parts list
Liste des pièces de rechange
Lista parti di ricambio
Onderdelenlijst
Catálogo de peças de substituição

UMBAUSATZ HRVW65 - 8718224259

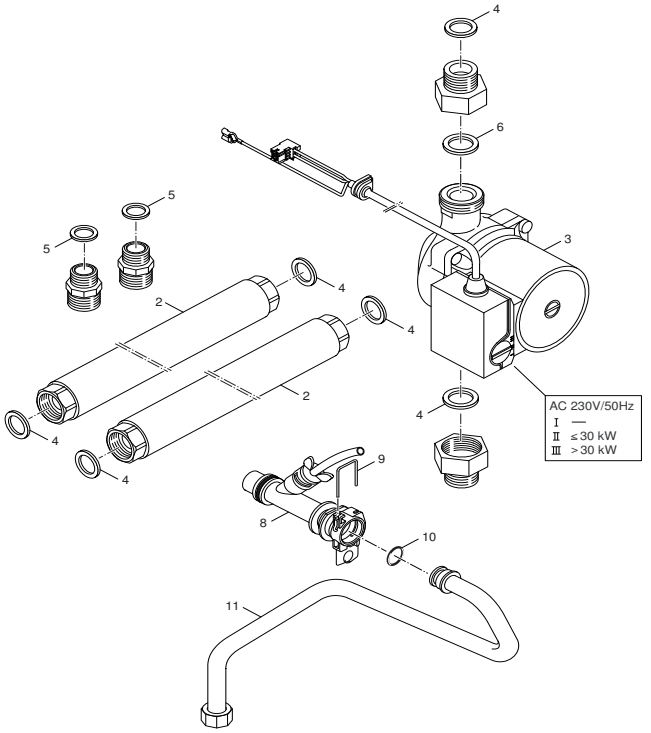

6720905263.aa.RS-Umbausatz f r HRVW65

Pos	Bestell-Nr.	Bezeichnung	Description	Dénomination	Descrizione	Benaming	Designação	PG
2	**8 710 725 026 0**	Schlauch	Hose	Flexible	Tubo flessibile	Slang	Ligação de mangueira	41
3	**8 717 204 360 0**	Pumpe Z20-5 FSR9 140mm G1	Pump Z20-5 FSR9 140mm G1	Circulateur Z20-5 FSR9 140mm G1	Pompa Z20-5 FSR9 140mm G1	Pomp Z20-5 FSR9 140mm G1	Bomba Z20-5 FSR9 140mm G1	47
4	**8 710 103 043 0**	Dichtscheibe 3/4" (10x)	Fibre washer 23.9 X 17.2 X 1.5 (10x)	Joint 3/4" (10x)	Guarnizione 3/4" (10x)	Afdichting 3/4" (10x)	Anel de vedação 3/4" (10x)	12
5	**8 710 103 045 0**	Dichtscheibe 1/2" (10x)	Washer 18.6 X 13.5 X 1.5 (10x)	Joint 1/2" (10x)	Guarnizione 1/2" (10x)	Afdichting 1/2" (10x)	Anel de vedação 1/2" (10x)	11
6	**8 710 103 046 0**	Dichtscheibe 1" (10x)	Washer 1" (10x)	JOINT 1" (10x) GB152T	Guarnizione (10X)	Afdichting 1" (10x)	Anilha de vedação 1" (10x)	12
8	**8 718 222 504 0**	Adapter	Adapter	Raccord	Adattore	Adapter	Adaptador	28
9	**8 716 106 488 0**	Klammer	Clip flow sensor	Support	Staffa	Klembeugel	Freio	10
10	**8 716 771 155 0**	O-Ring (10x)	O-ring 13,87x3,53	O-RING 13,87x3,53 (X10)	Anello tenuta 13,87x3,53 (10x)	O-ring 13,87x3,53 (10x)	O-ring 13,87x3,53 (10x)	22
11	**8 718 223 867 0**	Rohr	Pipe	Tube	Tubo	Pijp	Tubo de ligação	28

For:

Ersatzteilliste
Spare parts list
Liste des pièces de rechange
Lista parti di ricambio
Onderdelenlijst
Catálogo de peças de substituição

UMBAUSATZ HRVW65 - 8718225002

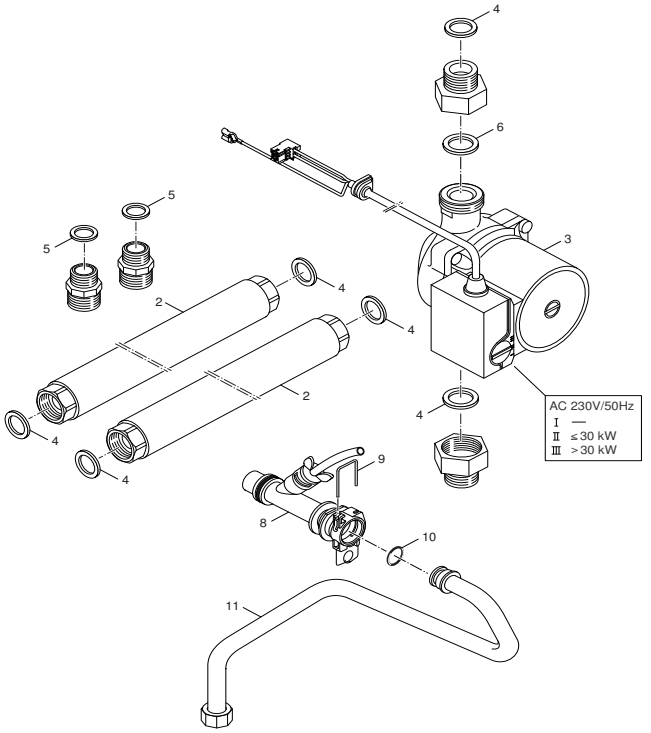

6720905263.aa.RS-Umbausatz f r HRVW65

Pos	Bestell-Nr.	Bezeichnung	Description	Dénomination	Descrizione	Benaming	Designação	PG
2	**8 710 725 026 0**	Schlauch	Hose	Flexible	Tubo flessibile	Slang	Ligação de mangueira	41
3	**8 717 204 360 0**	Pumpe Z20-5 FSR9 140mm G1	Pump Z20-5 FSR9 140mm G1	Circulateur Z20-5 FSR9 140mm G1	Pompa Z20-5 FSR9 140mm G1	Pomp Z20-5 FSR9 140mm G1	Bomba Z20-5 FSR9 140mm G1	47
4	**8 710 103 043 0**	Dichtscheibe 3/4" (10x)	Fibre washer 23.9 X 17.2 X 1.5 (10x)	Joint 3/4" (10x)	Guarnizione 3/4" (10x)	Afdichting 3/4" (10x)	Anel de vedação 3/4" (10x)	12
5	**8 710 103 045 0**	Dichtscheibe 1/2" (10x)	Washer 18.6 X 13.5 X 1.5 (10x)	Joint 1/2" (10x)	Guarnizione 1/2" (10x)	Afdichting 1/2" (10x)	Anel de vedação 1/2" (10x)	11
6	**8 710 103 046 0**	Dichtscheibe 1" (10x)	Washer 1" (10x)	JOINT 1" (10x) GB152T	Guarnizione (10X)	Afdichting 1" (10x)	Anilha de vedação 1" (10x)	12
8	**8 718 222 504 0**	Adapter	Adapter	Raccord	Adattore	Adapter	Adaptador	28
9	**8 716 106 488 0**	Klammer	Clip flow sensor	Support	Staffa	Klembeugel	Freio	10
10	**8 716 771 155 0**	O-Ring (10x)	O-ring 13,87x3,53	O-RING 13,87x3,53 (X10)	Anello tenuta 13,87x3,53 (10x)	O-ring 13,87x3,53 (10x)	O-ring 13,87x3,53 (10x)	22
11	**8 718 223 867 0**	Rohr	Pipe	Tube	Tubo	Pijp	Tubo de ligação	28

For:

Ersatzteilliste Spare parts list Liste des pièces de rechange Lista parti di ricambio Onderdelenlijst Catálogo de peças de substituição	**UMBAUSATZ ZR-ZSR - 7719000668**

Kein Bild vorhanden

No picture available

6720904170.AA

Pos	Bestell-Nr.	Bezeichnung	Description	Dénomination	Descrizione	Benaming	Designação	PG
	7 709 000 227	NR.304 Zubehör	NR.304 Zubehör	NR.304 Zubehör	NR.304 Zubehör	NR.304 Zubehör	Acessorio N. 304	
	8 710 103 043 0	Dichtscheibe 3/4" (10x)	Fibre washer 23.9 X 17.2 X 1.5 (10x)	Joint 3/4" (10x)	Guarnizione 3/4" (10x)	Afdichting 3/4" (10x)	Anel de vedação 3/4" (10x)	12
	8 710 705 880 0	Rücklaufrohr	Return pipe	Tube retour chauffage	Tubazione di ritorno	Retourleiding	Tubo de retorno	37

For:

Ersatzteilliste Spare parts list Liste des pièces de rechange Lista parti di ricambio Onderdelenlijst Catálogo de peças de substituição	**UMRÜSTSATZ - 7719001077**

Kein Bild vorhanden

No picture available

6720904170.AA

Pos	Bestell-Nr.	Bezeichnung	Description	Dénomination	Descrizione	Benaming	Designação	PG
	2 910 612 424 0	Schraube (10x)	Screw no8x3/8" phillips (10x)	Vis (10x)	Vite (10x)	Schroef (10x)	Parafuso (10x)	11
	2 910 612 432 0	Schraube BZ 4,8x13 (10x)	Screw tapping no10 x 13 pan head	Vis BZ 4,8x13 (10x)	Vite BZ 4,8x13 (10x)	Schroef BZ 4,8x13 (10x)	Parafuso BZ 4,8x13 (10x)	11
	2 910 641 131 0	Schraube (10x)	Screw (10x)	Vis (10x)	Vite (10x)	Schroef (10x)	Parafuso (10x)	11
	8 708 105 335 0	Zündbrenner	Pilot burner	Veilleuse	Bruciatore spia	Waakvlambrander	Queimador piloto	30
	8 708 200 005 0	Zünddüse (5) (10x)	Pilot injector (5) (10x)	Injecteur de veilleuse (5) (10x)	Ugello spia (5) (10x)	Waakvlamspuitstuk (5) (10x)	Injector piloto (5) (10x)	16
	8 710 201 004 0	Kabeldurchführung	Grommet	Passe fill	Passacavo	Doorvoertule	Passa cabos	04
	8 715 505 548 0	Abgassammler	Flue gas collector	Coupe tirage antirefouleur	Cappa fumi	Valwindafleider	Colector de gases de combustão	29
	8 748 200 173 0	Zünddüse (49) (10x)	Pilot injector (49) (10x)	Injecteur de veilleuse (49) (10x)	Ugello spia (49) (10x)	Waakvlamspuitstuk (49) (10x)	Injector piloto (49) (10x)	20

For:

Ersatzteilliste Spare parts list Liste des pièces de rechange Lista parti di ricambio Onderdelenlijst Catálogo de peças de substituição	**UMRÜSTSATZ - 7719001165**

Kein Bild vorhanden

No picture available

6720904170.AA

Pos	Bestell-Nr.	Bezeichnung	Description	Dénomination	Descrizione	Benaming	Designação	PG
	2 910 612 424 0	Schraube (10x)	Screw no8x3/8" phillips (10x)	Vis (10x)	Vite (10x)	Schroef (10x)	Parafuso (10x)	11
	2 910 612 432 0	Schraube BZ 4,8x13 (10x)	Screw tapping no10 x 13 pan head	Vis BZ 4,8x13 (10x)	Vite BZ 4,8x13 (10x)	Schroef BZ 4,8x13 (10x)	Parafuso BZ 4,8x13 (10x)	11
	2 915 121 004 0	Mutter (10x)	Nut (10x)	Ecrou (10x)	Dado (10x)	Moer (10x)	Porca de aperto (10x)	11
	8 708 105 335 0	Zündbrenner	Pilot burner	Veilleuse	Bruciatore spia	Waakvlambrander	Queimador piloto	30
	8 708 200 005 0	Zünddüse (5) (10x)	Pilot injector (5) (10x)	Injecteur de veilleuse (5) (10x)	Ugello spia (5) (10x)	Waakvlamspuitstuk (5) (10x)	Injector piloto (5) (10x)	16
	8 710 201 004 0	Kabeldurchführung	Grommet	Passe fill	Passacavo	Doorvoertule	Passa cabos	04
	8 714 401 582 0	Leitung	Cable	Câble	Cablaggio	Kabel	Circuito	14
	8 715 505 548 0	Abgassammler	Flue gas collector	Coupe tirage antirefouleur	Cappa fumi	Valwindafleider	Colector de gases de combustão	29
	8 748 200 173 0	Zünddüse (49) (10x)	Pilot injector (49) (10x)	Injecteur de veilleuse (49) (10x)	Ugello spia (49) (10x)	Waakvlamspuitstuk (49) (10x)	Injector piloto (49) (10x)	20

For:

Ersatzteilliste Spare parts list Liste des pièces de rechange Lista parti di ricambio Onderdelenlijst Catálogo de peças de substituição	**UMRÜSTSATZ - 7719001965**

Für dieses Erzeugnis gibt es keine Ersatzteile
No spare parts available for this product
Aucune pièce détachée disponible pour ce produit
Não existem peças de substituição disponíveis para este produto
Per questo prodotto non sono piú disponibili parti di ricambio
Bu mamul için Yedek parça mevcut degildir

6720904352.AA

Pos	Bestell-Nr.	Bezeichnung	Description	Dénomination	Descrizione	Benaming	Designação	PG
	8 710 000 000 0	Keine Ersatzteile verfügbar	No spare parts available	Aucune pièce détachée disponible	Non disponibili parti di ricambio	No spare parts available	Não peças de substituição disponíveis	

For:

Ersatzteilliste Spare parts list Liste des pièces de rechange Lista parti di ricambio Onderdelenlijst Catálogo de peças de substituição	**UMWAELZPUMPE UPS32-5 - 7719002363**

Für dieses Erzeugnis gibt es keine Ersatzteile
No spare parts available for this product
Aucune pièce détachée disponible pour ce produit
Não existem peças de substituição disponíveis para este produto
Per questo prodotto non sono piú disponibili parti di ricambio
Bu mamul için Yedek parça mevcut degildir

6720904352.AA

Pos	Bestell-Nr.	Bezeichnung	Description	Dénomination	Descrizione	Benaming	Designação	PG
	8 710 000 000 0	Keine Ersatzteile verfügbar	No spare parts available	Aucune pièce détachée disponible	Non disponibili parti di ricambio	No spare parts available	Não peças de substituição disponíveis	

For:

Ersatzteilliste Spare parts list Liste des pièces de rechange Lista parti di ricambio Onderdelenlijst Catálogo de peças de substituição	**UPS 25-40 - 7719000389**

Kein Bild vorhanden

No picture available

6720904170.AA

Pos	Bestell-Nr.	Bezeichnung	Description	Dénomination	Descrizione	Benaming	Designação	PG
	8 714 401 348 0	Pumpenkabel	Pumpcable	Faisceau circulateur	Cablaggio pompa	Pompkabel	Cabo da bomba	22

For:

Ersatzteilliste Spare parts list Liste des pièces de rechange Lista parti di ricambio Onderdelenlijst Catálogo de peças de substituição	**VALVE KIT CDI SYSTEM - 7719002746**

Kein Bild vorhanden

No picture available

6720904170.AA

Pos	Bestell-Nr.	Bezeichnung	Description	Dénomination	Descrizione	Benaming	Designação	PG
	8 710 735 397 0	Rücklaufrohr	Return pipe	Tube retour	Tubo di ritorno	Retourleiding	Tubo de retorno	25
	8 710 735 398 0	Vorlaufrohr	Flow pipe	Tube départ	Tubo di mandata	Aanvoerleiding	Tubo de avanço	25

For:

Ersatzteilliste Spare parts list Liste des pièces de rechange Lista parti di ricambio Onderdelenlijst Catálogo de peças de substituição	**VDK1 - 7719001119**

Kein Bild vorhanden

No picture available

6720904170.AA

Pos	Bestell-Nr.	Bezeichnung	Description	Dénomination	Descrizione	Benaming	Designação	PG
	8 729 010 550 0	Steuergerät	Control unit	Tableau electique	Cassetta ionizzazione	Besturingsautomaat	Caixa de comando	86
	8 729 010 551 0	Gasrohr	Gas pipe	Tube gaz	Tubo gas	Gaspijp	Tubo de gás piloto	42
	8 729 010 552 0	Steuerleitung	Control pipe	Circuit de commande	Raccordo di comando	Stuurleiding	Circuito de comando	38
	8 729 011 907 0	Sicherheitsventil	Safety relief valve	Soupape de sécurité	Valvola sicurezza	Veiligheidsklep	Válvula de segurança	59

For:

Ersatzteilliste Spare parts list Liste des pièces de rechange Lista parti di ricambio Onderdelenlijst Catálogo de peças de substituição	**VDK2 - 7719001562**

Kein Bild vorhanden

No picture available

6720904170.AA

Pos	Bestell-Nr.	Bezeichnung	Description	Dénomination	Descrizione	Benaming	Designação	PG
	8 729 010 550 0	Steuergerät	Control unit	Tableau electique	Cassetta ionizzazione	Besturingsautomaat	Caixa de comando	86

For:

Ersatzteilliste Spare parts list Liste des pièces de rechange Lista parti di ricambio Onderdelenlijst Catálogo de peças de substituição	**VDK3 - 7719001903**

Für dieses Erzeugnis gibt es keine Ersatzteile
No spare parts available for this product
Aucune pièce détachée disponible pour ce produit
Não existem peças de substituição disponíveis para este produto
Per questo prodotto non sono piú disponibili parti di ricambio
Bu mamul için Yedek parça mevcut degildir

6720904352.AA

Pos	Bestell-Nr.	Bezeichnung	Description	Dénomination	Descrizione	Benaming	Designação	PG
	8 710 000 000 0	Keine Ersatzteile verfügbar	No spare parts available	Aucune pièce détachée disponible	Non disponibili parti di ricambio	No spare parts available	Não peças de substituição disponíveis	

For:

Ersatzteilliste Spare parts list Liste des pièces de rechange Lista parti di ricambio Onderdelenlijst Catálogo de peças de substituição	**VF - 7719001833**

Für dieses Erzeugnis gibt es keine Ersatzteile
No spare parts available for this product
Aucune pièce détachée disponible pour ce produit
Não existem peças de substituição disponíveis para este produto
Per questo prodotto non sono piú disponibili parti di ricambio
Bu mamul için Yedek parça mevcut degildir

6720904352.AA

Pos	Bestell-Nr.	Bezeichnung	Description	Dénomination	Descrizione	Benaming	Designação	PG
	8 710 000 000 0	Keine Ersatzteile verfügbar	No spare parts available	Aucune pièce détachée disponible	Non disponibili parti di ricambio	No spare parts available	Não peças de substituição disponíveis	

For:

Ersatzteilliste Spare parts list Liste des pièces de rechange Lista parti di ricambio Onderdelenlijst Catálogo de peças de substituição	**VK - 7719001136**

Kein Bild vorhanden

No picture available

6720904170.AA

Pos	Bestell-Nr.	Bezeichnung	Description	Dénomination	Descrizione	Benaming	Designação	PG
	8 729 010 553 0	Relais	Relay	Relais	Rele	Relais	Relé	30
	8 729 010 596 0	VK Verbindungskabel kpl	VK VERBINDUNGSKABEL KPL	VK Verbindungskabel kpl	VK Verbindungskabel kpl	VK Verbindungskabel kpl	VK Verbindungskabel kpl	49
	8 729 010 597 0	Relaisgruppe	Relayset	Ensemble de relais	Relecomposto	Relais	Combinacao de reles	43

For:

Ersatzteilliste Spare parts list Liste des pièces de rechange Lista parti di ricambio Onderdelenlijst Catálogo de peças de substituição	**VKL - 7719001137**

Für dieses Erzeugnis gibt es keine Ersatzteile
No spare parts available for this product
Aucune pièce détachée disponible pour ce produit
Não existem peças de substituição disponíveis para este produto
Per questo prodotto non sono piú disponibili parti di ricambio
Bu mamul için Yedek parça mevcut degildir

6720904352.AA

Pos	Bestell-Nr.	Bezeichnung	Description	Dénomination	Descrizione	Benaming	Designação	PG
	8 710 000 000 0	Keine Ersatzteile verfügbar	No spare parts available	Aucune pièce détachée disponible	Non disponibili parti di ricambio	No spare parts available	Não peças de substituição disponíveis	

For:

Ersatzteilliste Spare parts list Liste des pièces de rechange Lista parti di ricambio Onderdelenlijst Catálogo de peças de substituição	**VWM15 - 7719001379**

Kein Bild vorhanden

No picture available

6720904170.AA

Pos	Bestell-Nr.	Bezeichnung	Description	Dénomination	Descrizione	Benaming	Designação	PG
	8 712 005 010 0	O-Ring	O-RING	Joint torique	Anello tenuta	O-Ring	O-Ring	26

For:

Ersatzteilliste Spare parts list Liste des pièces de rechange Lista parti di ricambio Onderdelenlijst Catálogo de peças de substituição	**VWM15-1 - 7719002711**

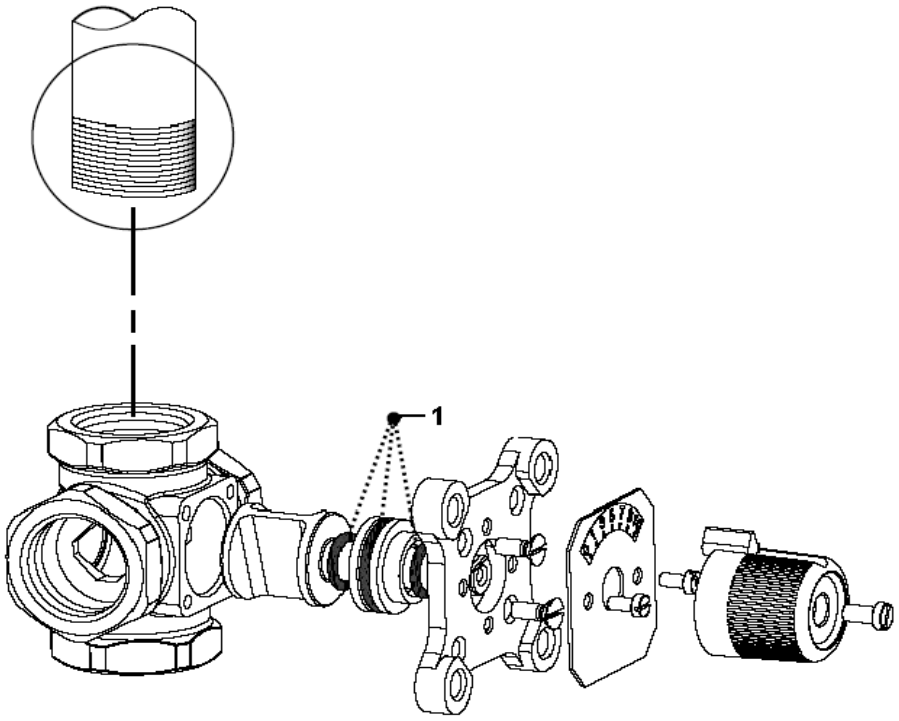

Pos	Bestell-Nr.	Bezeichnung	Description	Dénomination	Descrizione	Benaming	Designação	PG
1	**8 729 012 644 0**	Dichtungssatz	Set of washers	Sachet de joints	Set di guarnizioni	Set af dichting	Set af dichting	28

For:

Ersatzteilliste Spare parts list Liste des pièces de rechange Lista parti di ricambio Onderdelenlijst Catálogo de peças de substituição	**VWM20 - 7719001380**

Kein Bild vorhanden

No picture available

6720904170.AA

Pos	Bestell-Nr.	Bezeichnung	Description	Dénomination	Descrizione	Benaming	Designação	PG
	8 712 005 010 0	O-Ring	O-RING	Joint torique	Anello tenuta	O-Ring	O-Ring	26

For:

Ersatzteilliste Spare parts list Liste des pièces de rechange Lista parti di ricambio Onderdelenlijst Catálogo de peças de substituição	**VWM20-1 - 7719002712**

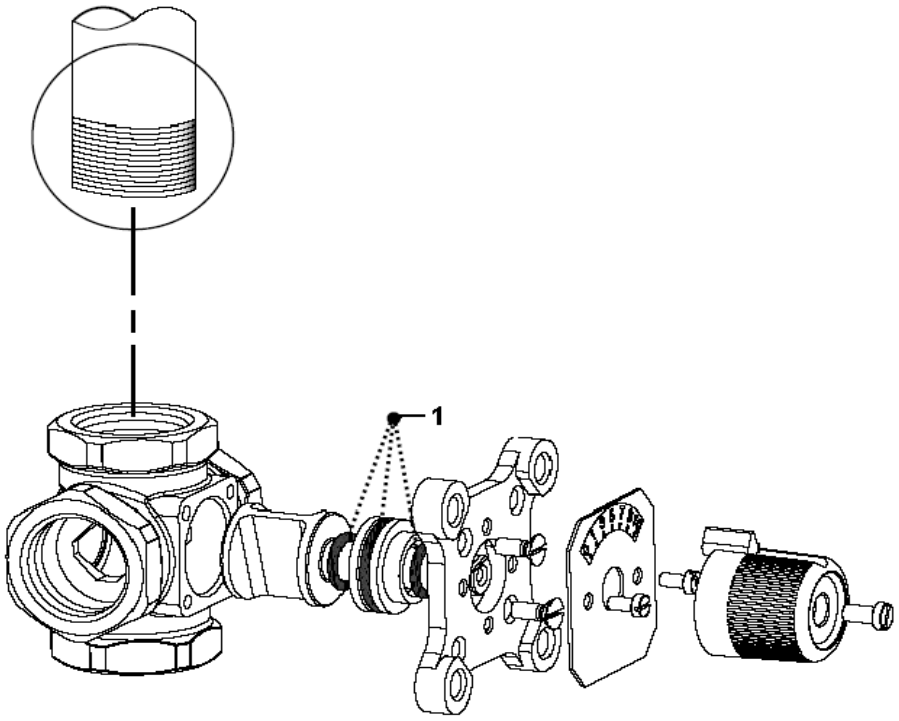

Pos	Bestell-Nr.	Bezeichnung	Description	Dénomination	Descrizione	Benaming	Designação	PG
1	**8 729 012 644 0**	Dichtungssatz	Set of washers	Sachet de joints	Set di guarnizioni	Set af dichting	Set af dichting	28

For:

Ersatzteilliste Spare parts list Liste des pièces de rechange Lista parti di ricambio Onderdelenlijst Catálogo de peças de substituição	**VWM25 - 7719001381**

Kein Bild vorhanden

No picture available

6720904170.AA

Pos	Bestell-Nr.	Bezeichnung	Description	Dénomination	Descrizione	Benaming	Designação	PG
	8 712 005 010 0	O-Ring	O-RING	Joint torique	Anello tenuta	O-Ring	O-Ring	26

For:

Ersatzteilliste Spare parts list Liste des pièces de rechange Lista parti di ricambio Onderdelenlijst Catálogo de peças de substituição	**VWM25-1 - 7719002713**

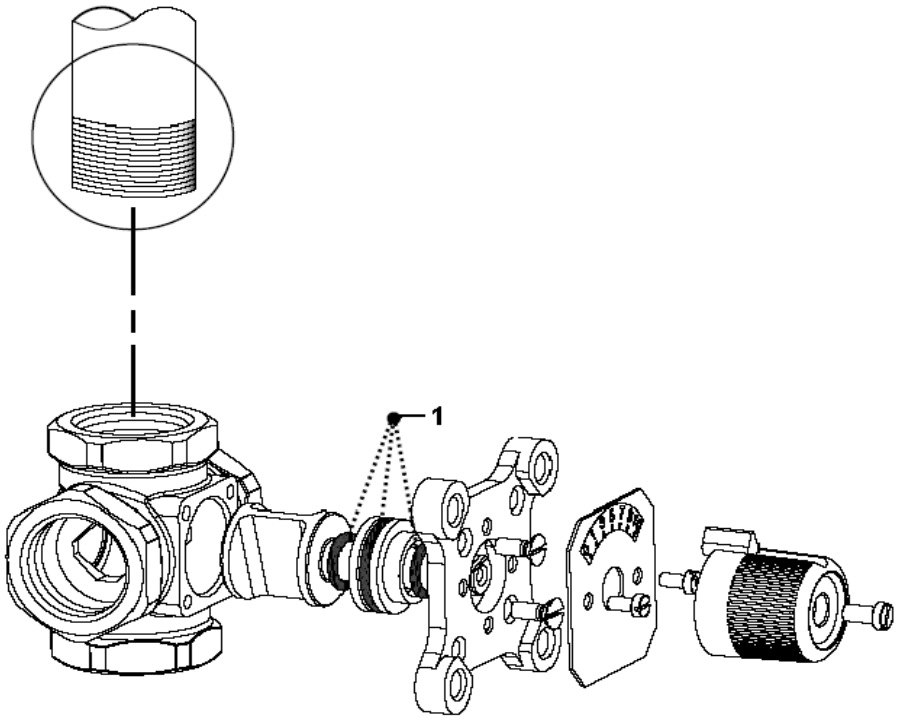

Pos	Bestell-Nr.	Bezeichnung	Description	Dénomination	Descrizione	Benaming	Designação	PG
1	**8 729 012 644 0**	Dichtungssatz	Set of washers	Sachet de joints	Set di guarnizioni	Set af dichting	Set af dichting	28

For:

Ersatzteilliste Spare parts list Liste des pièces de rechange Lista parti di ricambio Onderdelenlijst Catálogo de peças de substituição	**VWM32 - 7719001382**

Kein Bild vorhanden

No picture available

6720904170.AA

Pos	Bestell-Nr.	Bezeichnung	Description	Dénomination	Descrizione	Benaming	Designação	PG
	8 712 005 010 0	O-Ring	O-RING	Joint torique	Anello tenuta	O-Ring	O-Ring	26

For:

Ersatzteilliste Spare parts list Liste des pièces de rechange Lista parti di ricambio Onderdelenlijst Catálogo de peças de substituição	**VWM32-1 - 7719002714**

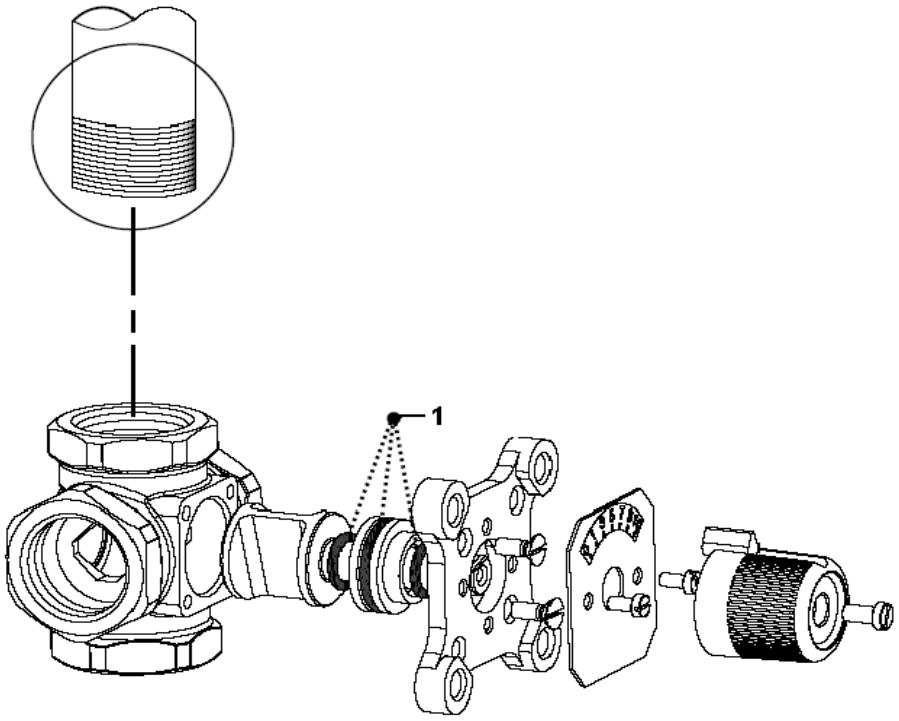

Pos	Bestell-Nr.	Bezeichnung	Description	Dénomination	Descrizione	Benaming	Designação	PG
1	**8 729 012 644 0**	Dichtungssatz	Set of washers	Sachet de joints	Set di guarnizioni	Set af dichting	Set af dichting	28

For:

Ersatzteilliste Spare parts list Liste des pièces de rechange Lista parti di ricambio Onderdelenlijst Catálogo de peças de substituição	**WG125 - 7719001750**

Für dieses Erzeugnis gibt es keine Ersatzteile
No spare parts available for this product
Aucune pièce détachée disponible pour ce produit
Não existem peças de substituição disponíveis para este produto
Per questo prodotto non sono piú disponibili parti di ricambio
Bu mamul için Yedek parça mevcut degildir

6720904352.AA

Pos	Bestell-Nr.	Bezeichnung	Description	Dénomination	Descrizione	Benaming	Designação	PG
	8 710 000 000 0	Keine Ersatzteile verfügbar	No spare parts available	Aucune pièce détachée disponible	Non disponibili parti di ricambio	No spare parts available	Não peças de substituição disponíveis	

For:

Ersatzteilliste Spare parts list Liste des pièces de rechange Lista parti di ricambio Onderdelenlijst Catálogo de peças de substituição	**WG160 - 7719001751**

Für dieses Erzeugnis gibt es keine Ersatzteile
No spare parts available for this product
Aucune pièce détachée disponible pour ce produit
Não existem peças de substituição disponíveis para este produto
Per questo prodotto non sono piú disponibili parti di ricambio
Bu mamul için Yedek parça mevcut degildir

6720904352.AA

Pos	Bestell-Nr.	Bezeichnung	Description	Dénomination	Descrizione	Benaming	Designação	PG
	8 710 000 000 0	Keine Ersatzteile verfügbar	No spare parts available	Aucune pièce détachée disponible	Non disponibili parti di ricambio	No spare parts available	Não peças de substituição disponíveis	

For:

Ersatzteilliste Spare parts list Liste des pièces de rechange Lista parti di ricambio Onderdelenlijst Catálogo de peças de substituição	**WG200 - 7719001752**

Für dieses Erzeugnis gibt es keine Ersatzteile
No spare parts available for this product
Aucune pièce détachée disponible pour ce produit
Não existem peças de substituição disponíveis para este produto
Per questo prodotto non sono piú disponibili parti di ricambio
Bu mamul için Yedek parça mevcut degildir

6720904352.AA

Pos	Bestell-Nr.	Bezeichnung	Description	Dénomination	Descrizione	Benaming	Designação	PG
	8 710 000 000 0	Keine Ersatzteile verfügbar	No spare parts available	Aucune pièce détachée disponible	Non disponibili parti di ricambio	No spare parts available	Não peças de substituição disponíveis	

For:

Ersatzteilliste Spare parts list Liste des pièces de rechange Lista parti di ricambio Onderdelenlijst Catálogo de peças de substituição	**WG250 - 7719001753**

Für dieses Erzeugnis gibt es keine Ersatzteile
No spare parts available for this product
Aucune pièce détachée disponible pour ce produit
Não existem peças de substituição disponíveis para este produto
Per questo prodotto non sono piú disponibili parti di ricambio
Bu mamul için Yedek parça mevcut degildir

6720904352.AA

Pos	Bestell-Nr.	Bezeichnung	Description	Dénomination	Descrizione	Benaming	Designação	PG
	8 710 000 000 0	Keine Ersatzteile verfügbar	No spare parts available	Aucune pièce détachée disponible	Non disponibili parti di ricambio	No spare parts available	Não peças de substituição disponíveis	

For:

Ersatzteilliste Spare parts list Liste des pièces de rechange Lista parti di ricambio Onderdelenlijst Catálogo de peças de substituição	**WG315 - 7719001807**

Für dieses Erzeugnis gibt es keine Ersatzteile
No spare parts available for this product
Aucune pièce détachée disponible pour ce produit
Não existem peças de substituição disponíveis para este produto
Per questo prodotto non sono piú disponibili parti di ricambio
Bu mamul için Yedek parça mevcut degildir

6720904352.AA

Pos	Bestell-Nr.	Bezeichnung	Description	Dénomination	Descrizione	Benaming	Designação	PG
	8 710 000 000 0	Keine Ersatzteile verfügbar	No spare parts available	Aucune pièce détachée disponible	Non disponibili parti di ricambio	No spare parts available	Não peças de substituição disponíveis	

For:

Ersatzteilliste Spare parts list Liste des pièces de rechange Lista parti di ricambio Onderdelenlijst Catálogo de peças de substituição	**ZL102/1 - 7719001934**

Kein Bild vorhanden

No picture available

6720904170.AA

Pos	Bestell-Nr.	Bezeichnung	Description	Dénomination	Descrizione	Benaming	Designação	PG
	8 710 103 043 0	Dichtscheibe 3/4" (10x)	Fibre washer 23.9 X 17.2 X 1.5 (10x)	Joint 3/4" (10x)	Guarnizione 3/4" (10x)	Afdichting 3/4" (10x)	Anel de vedação 3/4" (10x)	12

For:

Ersatzteilliste
Spare parts list
Liste des pièces de rechange
Lista parti di ricambio
Onderdelenlijst
Catálogo de peças de substituição

ZUB-NR.1032 - 7719002414

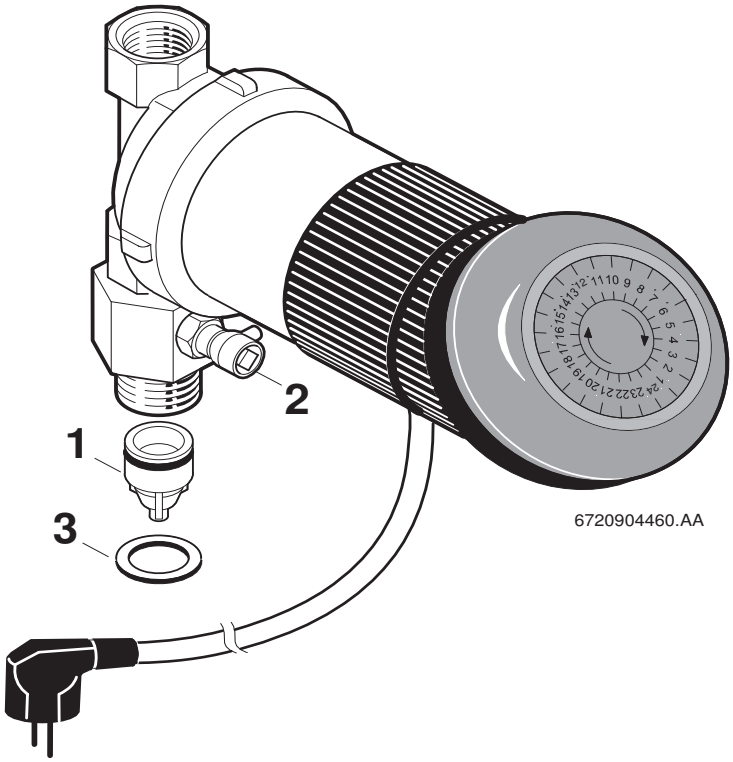

Pos	Bestell-Nr.	Bezeichnung	Description	Dénomination	Descrizione	Benaming	Designação	PG
1	**8 718 505 023 0**	Rückflußverhinderer	Swing check valve	CLAPET ANTI-RETOUR GB152T	Ritorno di blocco	Terugslagventiel	Válvula de retenção	17
2	**8 719 918 314 0**	Entlüftungsventil	Vent valve	Dégazeur	Valvola di scarico	Ontluchtventiel	Válvula purga de ar	16
3	**8 710 103 046 0**	Dichtscheibe 1" (10x)	Washer 1" (10x)	JOINT 1" (10x) GB152T	Guarnizione (10X)	Afdichting 1" (10x)	Anilha de vedação 1" (10x)	12

For:

Ersatzteilliste
Spare parts list
Liste des pièces de rechange
Lista parti di ricambio
Onderdelenlijst
Catálogo de peças de substituição

ZUB-NR.1034 - 7719002416

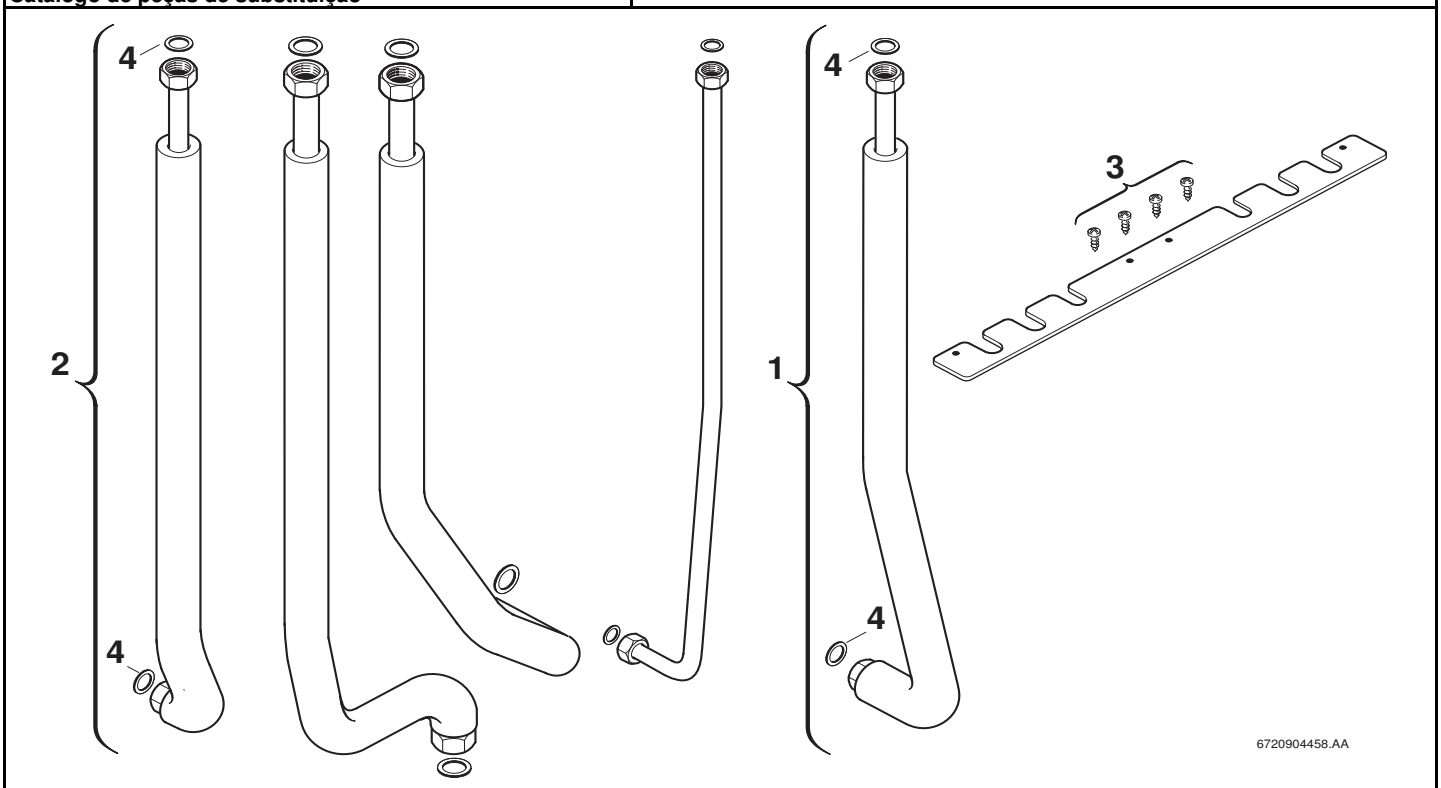

Pos	Bestell-Nr.	Bezeichnung	Description	Dénomination	Descrizione	Benaming	Designação	PG
1	**8 710 725 847 0**	Vorlaufrohr	Flow pipe	tube HV	Tubo di mandata	Aanvoerleiding	Tubo de avanço	35
2	**8 710 725 848 0**	Rücklaufrohr	Return pipe	Tube retour	Tubo di ritorno	Retourleiding	Tubo de retorno	34
3	**2 910 614 431 0**	Schraube (10x)	Screw (10x)	Vis (10x)	Vite (10x)	Schroef (10x)	Parafuso (10x)	11
4	**8 710 103 043 0**	Dichtscheibe 3/4" (10x)	Fibre washer 23.9 X 17.2 X 1.5 (10x)	Joint 3/4" (10x)	Guarnizione 3/4" (10x)	Afdichting 3/4" (10x)	Anel de vedação 3/4" (10x)	12

For:

Ersatzteilliste Spare parts list Liste des pièces de rechange Lista parti di ricambio Onderdelenlijst Catálogo de peças de substituição	**ZV100 - 7719001409**

Für dieses Erzeugnis gibt es keine Ersatzteile
No spare parts available for this product
Aucune pièce détachée disponible pour ce produit
Não existem peças de substituição disponíveis para este produto
Per questo prodotto non sono piú disponibili parti di ricambio
Bu mamul için Yedek parça mevcut degildir

6720904352.AA

Pos	Bestell-Nr.	Bezeichnung	Description	Dénomination	Descrizione	Benaming	Designação	PG
	8 710 000 000 0	Keine Ersatzteile verfügbar	No spare parts available	Aucune pièce détachée disponible	Non disponibili parti di ricambio	No spare parts available	Não peças de substituição disponíveis	

For:

Ersatzteilliste Spare parts list Liste des pièces de rechange Lista parti di ricambio Onderdelenlijst Catálogo de peças de substituição	**ZV125 - 7719001410**

Für dieses Erzeugnis gibt es keine Ersatzteile
No spare parts available for this product
Aucune pièce détachée disponible pour ce produit
Não existem peças de substituição disponíveis para este produto
Per questo prodotto non sono piú disponibili parti di ricambio
Bu mamul için Yedek parça mevcut degildir

6720904352.AA

Pos	Bestell-Nr.	Bezeichnung	Description	Dénomination	Descrizione	Benaming	Designação	PG
	8 710 000 000 0	Keine Ersatzteile verfügbar	No spare parts available	Aucune pièce détachée disponible	Non disponibili parti di ricambio	No spare parts available	Não peças de substituição disponíveis	

For:

Ersatzteilliste Spare parts list Liste des pièces de rechange Lista parti di ricambio Onderdelenlijst Catálogo de peças de substituição	**ZV160 - 7719001411**

Für dieses Erzeugnis gibt es keine Ersatzteile
No spare parts available for this product
Aucune pièce détachée disponible pour ce produit
Não existem peças de substituição disponíveis para este produto
Per questo prodotto non sono piú disponibili parti di ricambio
Bu mamul için Yedek parça mevcut degildir

6720904352.AA

Pos	Bestell-Nr.	Bezeichnung	Description	Dénomination	Descrizione	Benaming	Designação	PG
	8 710 000 000 0	Keine Ersatzteile verfügbar	No spare parts available	Aucune pièce détachée disponible	Non disponibili parti di ricambio	No spare parts available	Não peças de substituição disponíveis	

For:

Ersatzteilliste Spare parts list Liste des pièces de rechange Lista parti di ricambio Onderdelenlijst Catálogo de peças de substituição	**ZV200 - 7719001412**

Für dieses Erzeugnis gibt es keine Ersatzteile
No spare parts available for this product
Aucune pièce détachée disponible pour ce produit
Não existem peças de substituição disponíveis para este produto
Per questo prodotto non sono piú disponibili parti di ricambio
Bu mamul için Yedek parça mevcut degildir

6720904352.AA

Pos	Bestell-Nr.	Bezeichnung	Description	Dénomination	Descrizione	Benaming	Designação	PG
	8 710 000 000 0	Keine Ersatzteile verfügbar	No spare parts available	Aucune pièce détachée disponible	Non disponibili parti di ricambio	No spare parts available	Não peças de substituição disponíveis	

For:

Bosch Thermotechnik GmbH
Sophienstraße 30-32
D-35576 Wetzlar
www.bosch-thermotechnology.com