Anschluss-Sets
KUB19-3, KUB27-3; ST135-3 E, ST160-3 E

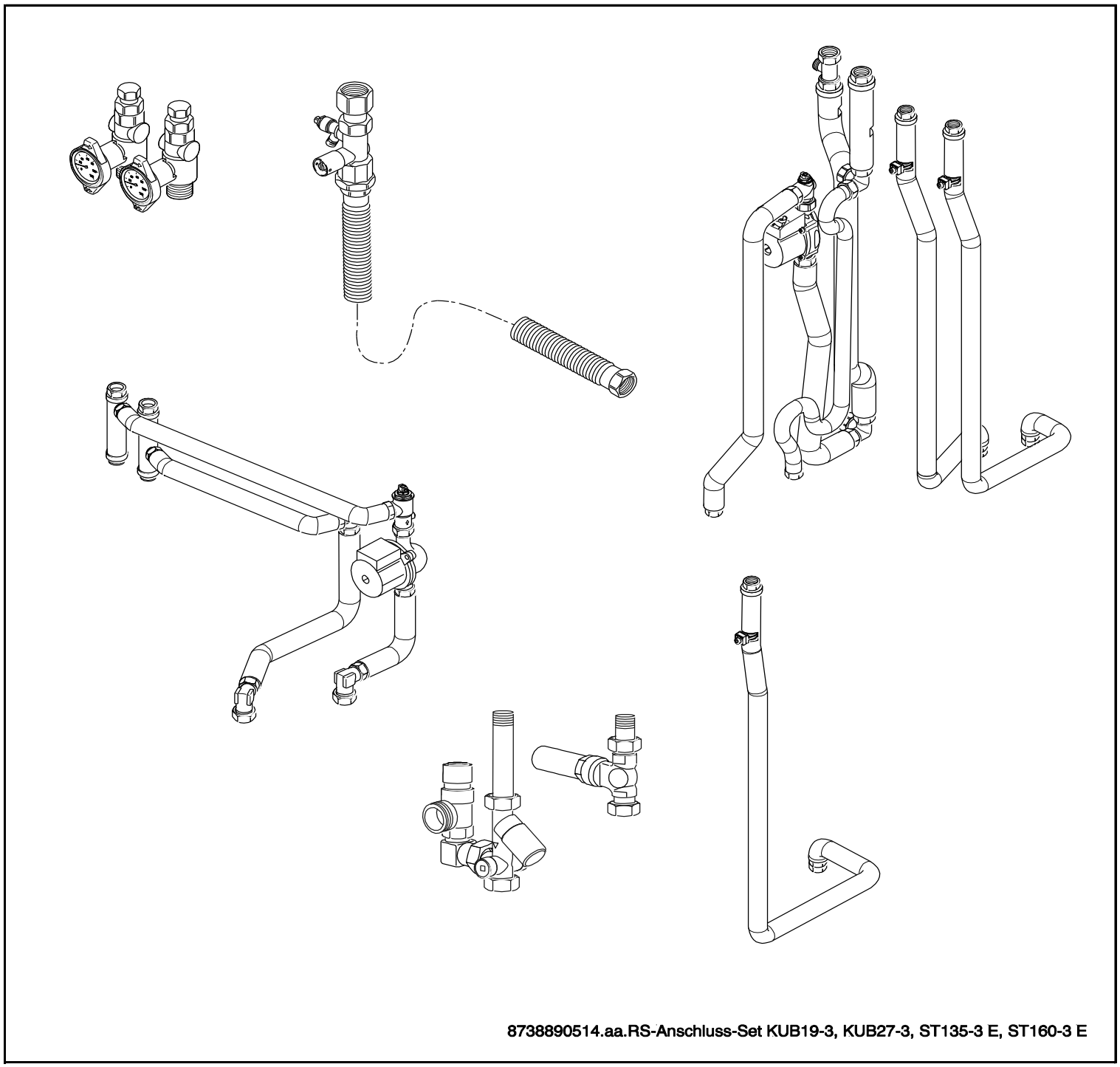

8738890514.aa.RS-Anschluss-Set KUB19-3, KUB27-3, ST135-3 E, ST160-3 E

Deutsch

Wichtige Hinweise

Ersatzteile dürfen nur von einem zugelassenen Installateur eingebaut werden!

English

Important notes

The spare parts may only be installed by an approved installer!

Français

Indications importantes

L'installation des pièces de rechange doit être effectuée par un professionnel qualifié!

Português

Informações importantes

Peças de substituição só podem ser montadas por um técnico credenciado!

Italiano

Avvertenze importanti

Le parti di ricambio possono essere montate esclusivamente da personale qualificato ed in possesso dei requisiti tecnico-professionali!

Español

Indicaciones importantes

Los repuestos solamente deben ser montados por los servicios técnicos oficiales de la marca!

Nederlands

Belangrijke aanwijzing

Onderdelen mogen alleen door een erkend installateur worden vervangen!

Türkçe

Önemli Bilgiler

Yedek parçalar sadece yetkili tesisatçılar tarafından monte edilebilir!

Inhaltsverzeichnis

NR. 1628	63018379	6
NR. 1632	63019422	8
NR. 1642	8 718 578 027	10
NR. 1643	8 718 578 398	12
NR. 1650	63018772	14
NR. 1651	7 747 004 884	16

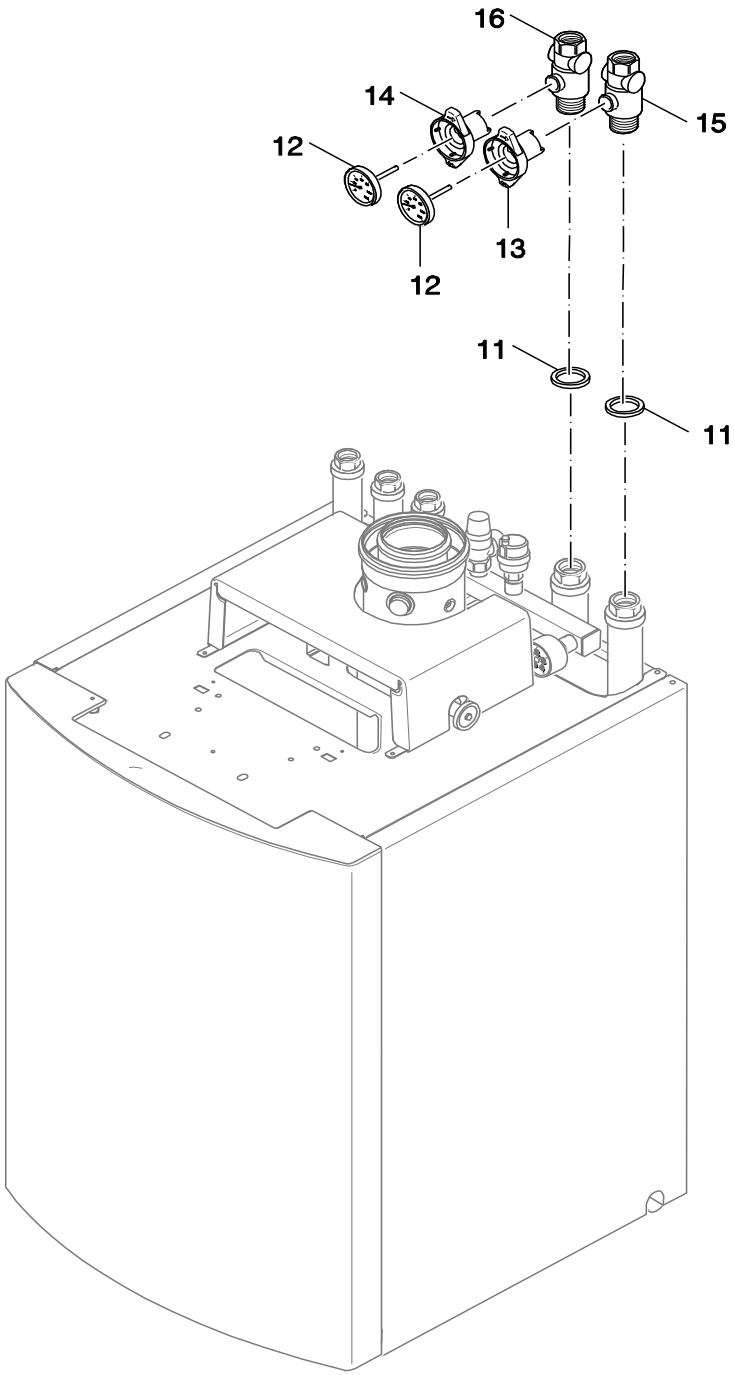

6720906995.aa.RS-Anschluss-Set

NR. 1628	63018379

Pos	Bezeichnung	S-Nr	Bestell-Nr.	PG	NR. 1628													Bemerkungen
11	Dichtungssatz Flachd HS/HSM V2		5354971	29	■													
12	Thermometer D50 Tl50,5xD5,0-120°C		63023649	35	■													
13	Griff Kugelhahn G1 blau		63023652	32	■													
14	Griff Kugelhahn G1 rot		63023651	32	■													
15	Kugelhahn G1 kpl VL m Sperrventil		63023647	42	■													
16	Kugelhahn G1 kpl RL m Anschl MAG		63023648	42	■													

NR. 1628 63018379

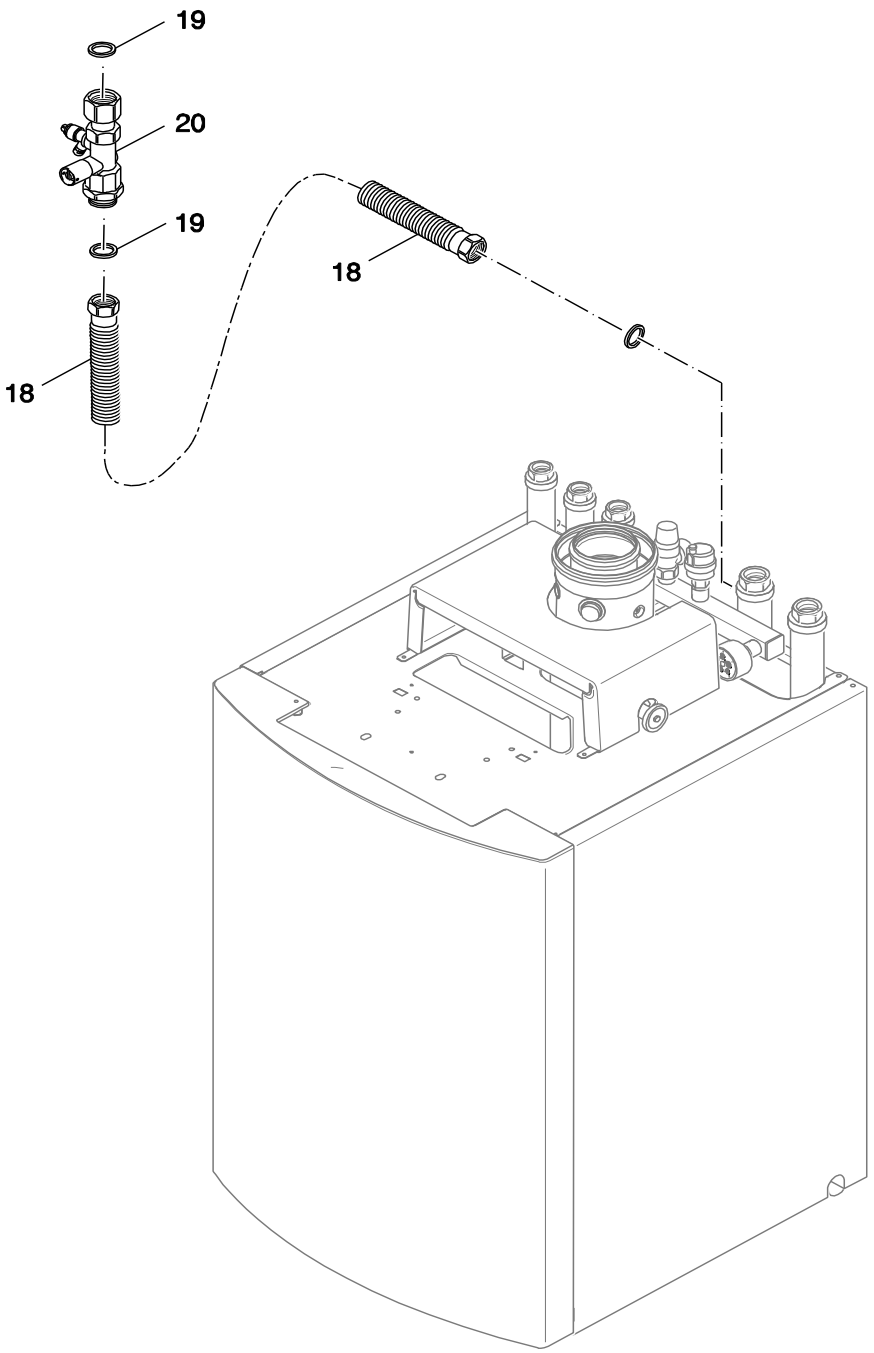

8738890290.aa.RS-Anschluss-Set externes MAG

NR. 1632	63019422

Pos	Bezeichnung	S-Nr	Bestell-Nr.	PG	NR. 1632													Bemerkungen
18	Metallwellschlauch DN20 1000mm		5354818	36	■													
19	Dichtungssatz Flachdichtend V1		5354968	28	■													
20	Kappenventil G 3/4		63023623	41	■													

NR. 1632 63019422

Pos. 15: 7747016201 FD < 07/2013
8718590556 FD > 07/2013
Pos. 20: 7747016228 FD < 07/2013
8718590579 FD > 07/2013
Pos. 23: 8718590555 FD > 07/2013

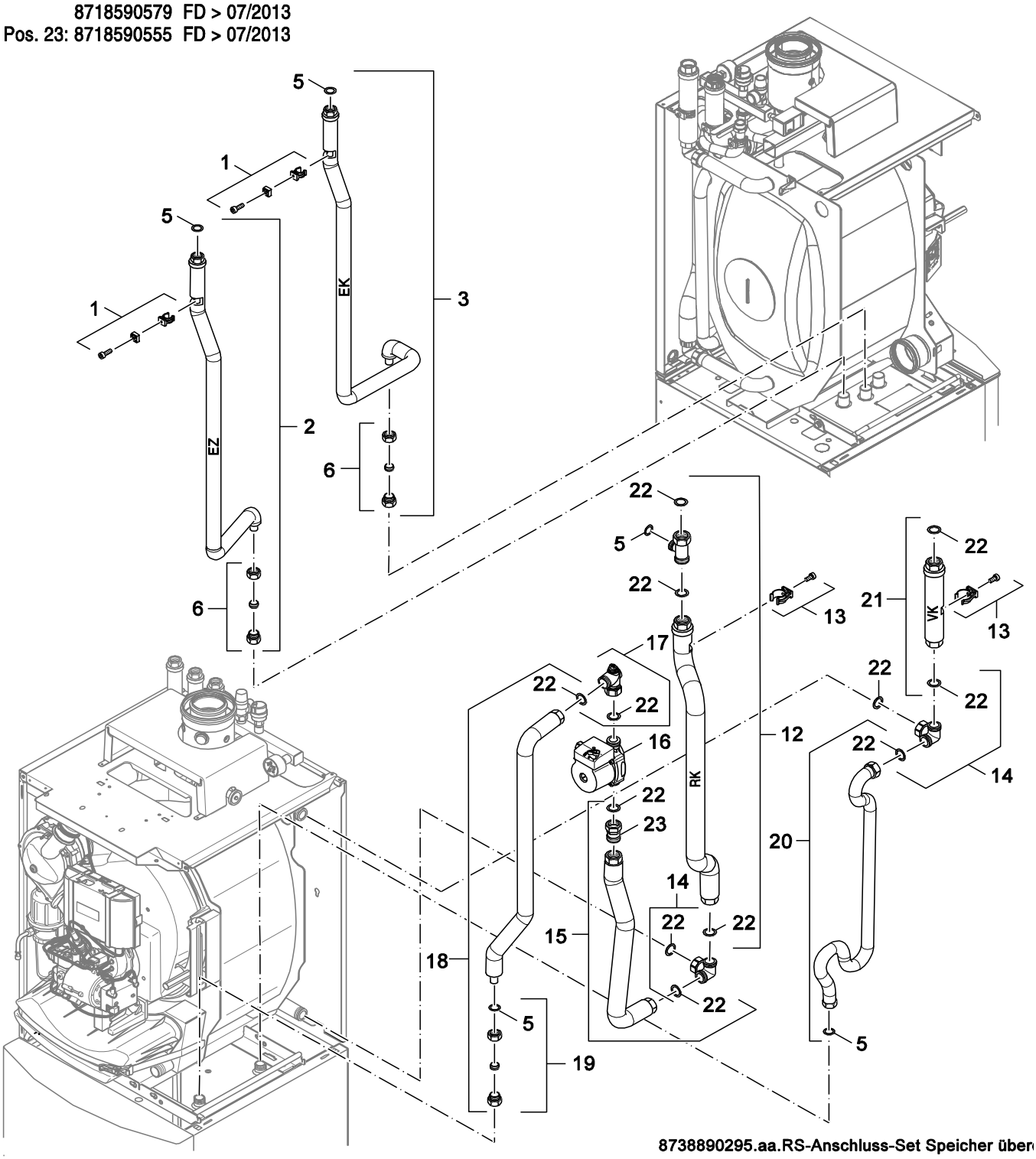

NR. 1642 8 718 578 027

Pos	Bezeichnung	S-Nr	Bestell-Nr.	PG	NR. 1642													Bemerkungen
1	Rohr-Clip 18mm, 1 fach, M6		63024728	14	■													
2	Anschlussrohr D18x1 EZ		7 747 016 269	45	■													
3	Anschlussrohr 18x1 Edelstahl KW		63043996	27	■													
5	Dichtung D17x24x2 AFM34 (10x)		7 747 016 505	28	■													
6	Übergangsstück Rp3/4 IGxD18 Klemmr		63044003	20	■													
12	Rücklaufrohr HK DN25 V2		7 747 016 057	33	■													
13	Rohr-Clips Kus, 1 fach 28 mm M6		7 747 016 500	23	■													
14	Winkelverteiler G1" kpl flachd		7 747 016 056	28	■													
15	Rücklaufrohr Pumpe DN25		7 747 016 201	43	■													FD: <07/2013
15	Rücklaufrohr Pumpe DN25		8 718 590 556	41	■													FD: >07/2013
16	Pumpe 15/6 130 12H un n ob		8 718 588 612	46	■													
17	Winkel G1 Mu x G1 AG x G1/2 Entl		7 747 016 271	41	■													
18	RL-Rohr Speicher DN20 2HK		7 747 016 270	41	■													
19	Klemmringverschr G3/4 IGx22 kpl		7 747 016 273	48	■													
20	Vorlaufrohr Speicher V2		7 747 016 228	44	■													FD: <07/2013
20	Rohr DN20		8 718 590 579	45	■													FD: >07/2013
21	Vorlaufrohr HK DN25 kpl		7 747 016 055	30	■													
22	Dichtung D24x30,5x2 AFM34 (10x)		7 747 016 507	34	■													
23	Rückschlagventil G1(IG)xG1(AG)		8 718 590 555	44	■													FD: >07/2013

NR. 1642 8 718 578 027

Ersatzteilliste

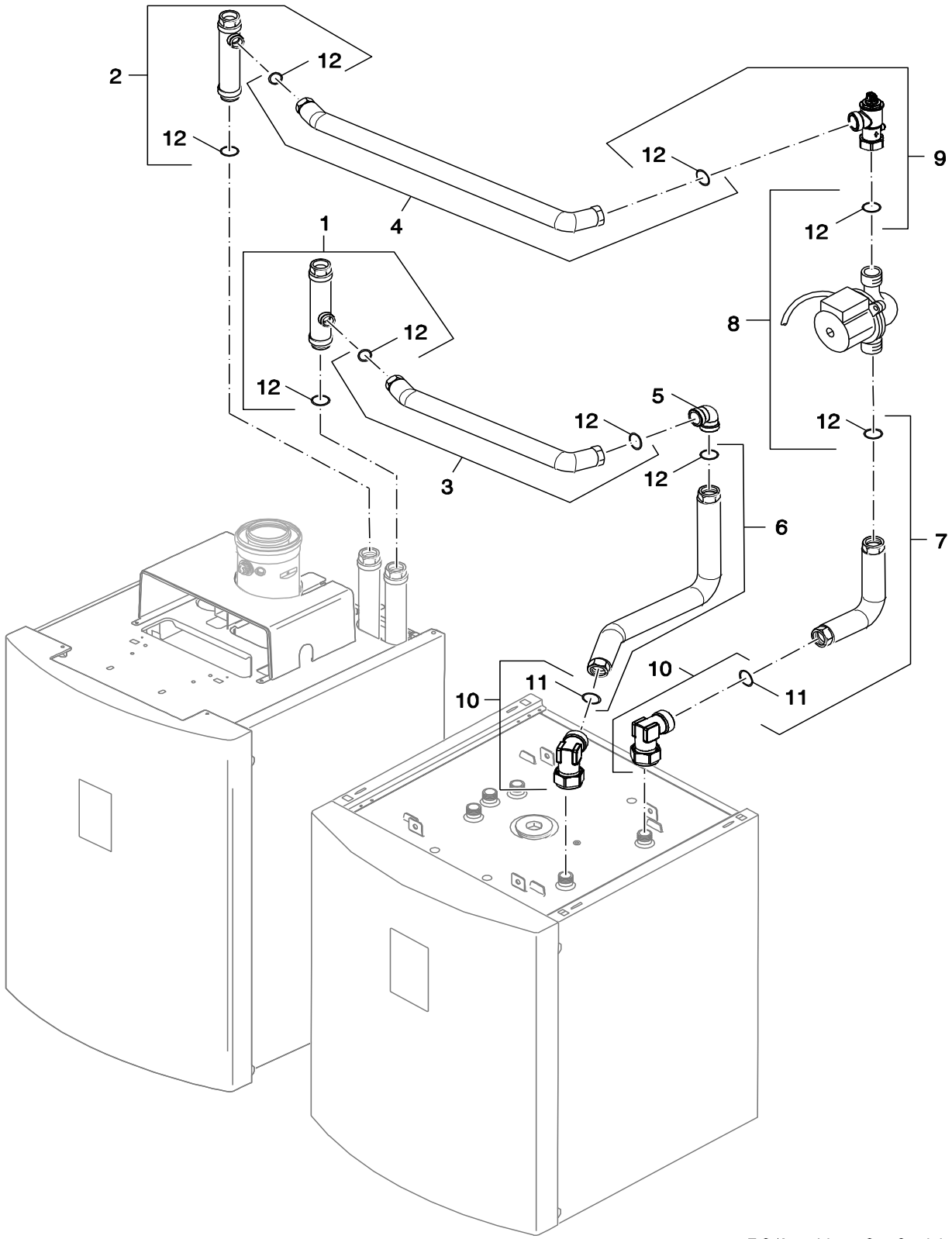

8738890515.aa.RS-Anschluss-Set Speicher nebeneinander

NR. 1643 8 718 578 398

Pos	Bezeichnung	S-Nr	Bestell-Nr.	PG	Nr. 1643													Bemerkungen
1	T-Stück G1 VK		63025294	39	■													
2	T-Stück G1" RK		63025295	39	■													
3	Rohr VK/RK kurz DN20 seitlich		63025308	38	■													
4	Rohr VK/RK lang DN20 seitlich		63025319	36	■													
5	Winkel G1		5584612	21	■													
6	Vorlaufrohr Speicher DN 20 seitlich		63025341	35	■													
7	Rücklaufrohr Speicher DN 20 seitlich		63025342	37	■													
8	Pumpe UPS 15-60 130mm 3h		63024705	46	■													
9	Rückschlagventil Eckform G1IgxG1Ag		63025343	40	■													
10	Winkel G3/4 AGxG3/4 Muffe		63025359	36	■													
11	Dichtung D24x17x2 AFM34 (10x)		7 747 016 505	34	■													
12	Dichtung D21x30x2 AFM34		67902936	08	■													

NR. 1643 8 718 578 398

Ersatzteilliste

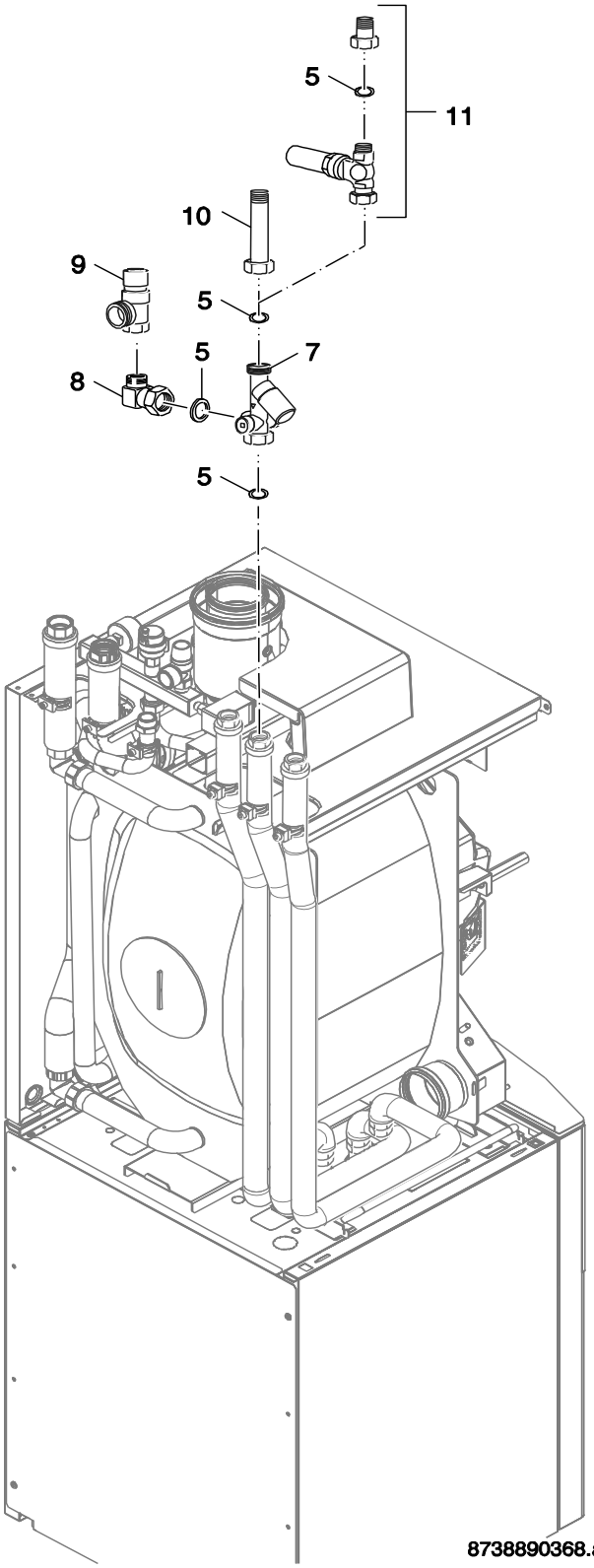

8738890368.aa.RS-Sicherheitsgruppe für senkrechte Installation

NR. 1650	63018772

Pos	Bezeichnung	S-Nr	Bestell-Nr.	PG	NR. 1650													Bemerkungen
5	Dichtung D24x17x2 AFM34 (10x)		7 747 016 505	34	■													
7	Absperrventil mit Rückflussverhind DN15		63025355	38	■													
8	Winkel G1/2 AG x G3/4 Fl kpl		63025356	23	■													
9	Membran-Sivent f geschl Wwber 10B 1/2"		80931080		■													
10	Schraubnippel R1/2XG3/4 122lg Ms		63025357	23	■													
11	Druckminderer U-DMf B-SS		7095604	42	■													

NR. 1650 63018772

Ersatzteilliste

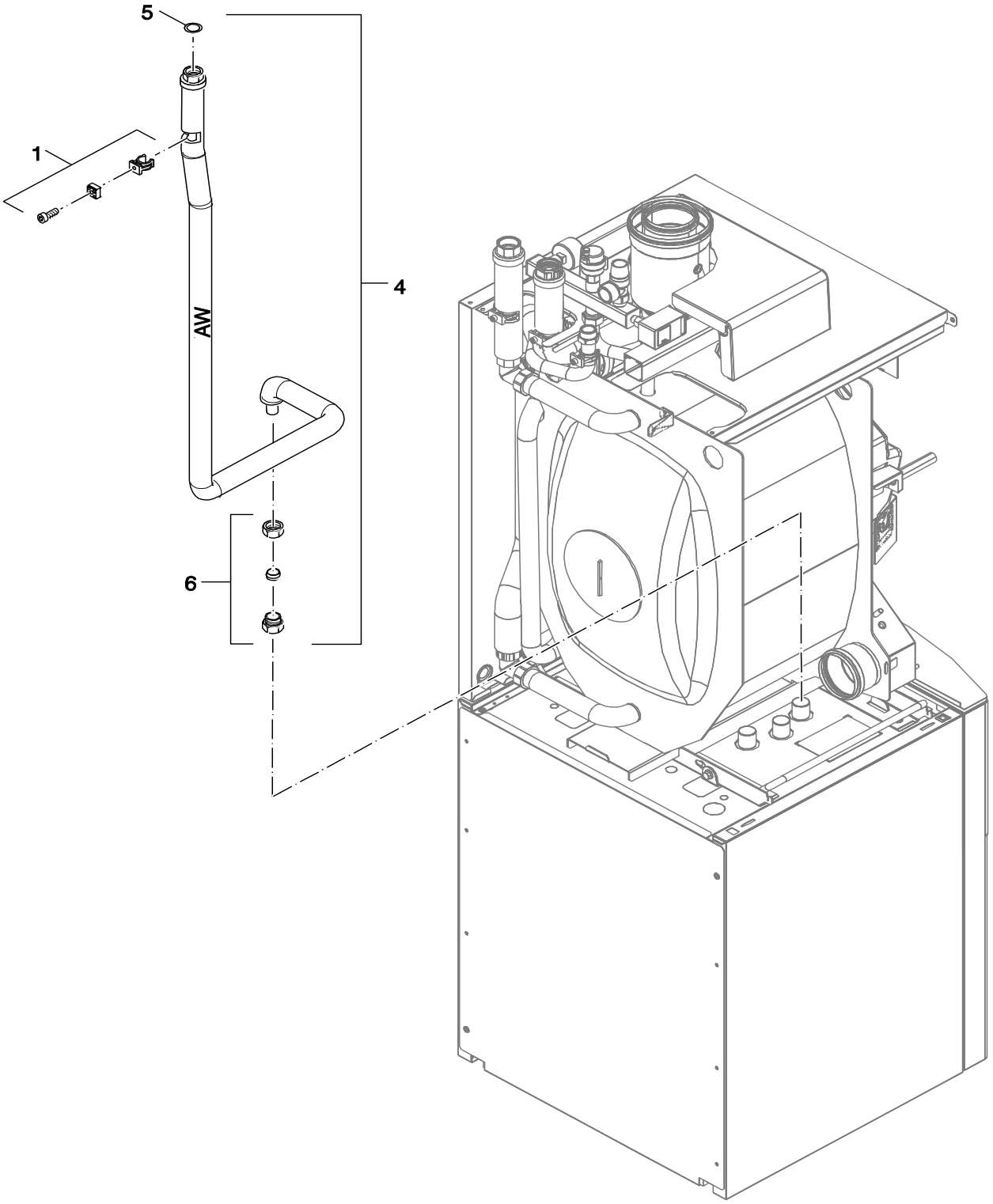

8738890294.aa.RS-Zirkulationsrohr

NR. 1651	7 747 004 884

Pos	Bezeichnung	S-Nr	Bestell-Nr.	PG	NR. 1651													Bemerkungen
1	Rohr-Clip 18mm, 1 fach, M6		63024728	14	■													
4	Anschlussrohr 18x1 Edelstahl WW		63043998	30	■													
5	Dichtung D24x17x2 AFM34 (10x)		7 747 016 505	34	■													
6	Übergangsstück Rp3/4 IGxD18 Klemmring		63044003	20	■													

NR. 1651 7 747 004 884

Bosch Thermotechnik GmbH
Sophienstraße 30-32
D-35576 Wetzlar
www.junkers.com