6721860806
(2024/08) db

Accessory HP BO

[de] Wichtige Hinweise zur Installation/Montage

Die Installation/Montage muss durch eine für die Arbeiten zugelassene Fachkraft unter Beachtung der geltenden Vorschriften erfolgen.

[en] Important notes on installation/assembly

The installation/assembly must be carried out by a qualified contractor, following these instructions and in compliance with the applicable regulations.

[fr] Instructions importantes pour l'installation/le montage

L'installation/le montage doit être effectué(e) par un spécialiste qualifié pour les opérations concernées et dans le respect de la présente notice et des prescriptions applicables.

[bg] Важни указания във връзка с инсталацията/монтажа

Инсталацията/монтажът трябва да се извършва от лицензиран за работите специалист в съответствие с настоящото ръководство и с приложимите разпоредби.

[cs] Důležité pokyny k instalaci/montáži

Instalaci/montáž musí při dodržení pokynů uvedených v tomto návodu a platných předpisů provést odborný pracovník s příslušným oprávněním pro tyto práce.

[da] Vigtige anvisninger til installationen/monteringen

IInstallationen/monteringen skal foretages af en godkendt installatør under overholdelse af denne vejledning og de gældende forskrifter.

[el] Σημαντικές υποδείξεις για την εγκατάσταση/συναρμολόγηση

Η εγκατάσταση/τοποθέτηση πρέπει να ανατίθεται σε εκπαιδευμένο για τις συγκεκριμένες εργασίες τεχνικό προσωπικό με τήρηση αυτών των οδηγιών καθώς και των σχετικών προδιαγραφών.

[es] Indicaciones importantes para instalación/montaje

La instalación/el montaje debe realizarla personal especializado que esté autorizado para realizar estos trabajos y que tenga en cuenta estas instrucciones y la normativa vigente.

[et] Olulised juhised paigaldamiseks/montaažiks

Paigaldamist/montaaži tohib läbi viia vaid selleks volitusi omav spetsialist, arvestades kehtivaid nõudeid.

[nl-BE] Belangrijke aanwijzingen betreffende de installatie/montage

De installatie/montage moet worden uitgevoerd door een voor de werkzaamheden geautoriseerde installateur rekening houdend met deze handleiding en de geldende voorschriften.

[fi] Tärkeitä asennus- ja kokoonpano-ohjeita

Näihin töihin hyväksytyn ammattiasentajan pitää suorittaa asennus- ja kokoonpanotyöt voimassa olevien määräysten mukaisesti.

[hu] Fontos tudnivalók az installáláshoz/szereléshez

A telepítést/szerelést egy, a munkálatokra felhatalmazott szakembernek kell végeznie, jelen utasítás és az érvényes előírások figyelembevétele mellett.

[it] Avvertenze importanti per l'installazione/il montaggio

L'installazione/il montaggio deve aver luogo ad opera di una ditta specializzata ed autorizzata in osservanza di queste istruzioni e delle direttive vigenti.

[ka] მნიშვნელოვანი მითითებები ინსტალაციისთვის/მონტაჟისათვის

ინსტალაცია/მონტაჟი უნდა განხორციელდეს სამუშაოებისთვის დაშვებული კვალიფიციური პერსონალის მიერ, მოქმედი განაწესის დაცვით.

[lt] Svarbios instaliavimo ir (arba) montavimo nuorodos

Instaliavimo/montavimo darbus, laikydamiesi šios instrukcijos reikalavimų ir galiojančių taisyklių, privalo atlikti šiems darbams įgalioti specialistai.

[sq] Shënime të rëndësishme për instalimin/montimin

Instalimi/montimi duhet të bëhet nga një kontraktues i kualifikuar, duke ndjekur këto udhëzime dhe në përputhje me rregulloret në fuqi.

[lv] Svarīgi norādījumi par iekārtas uzstādīšanu / montāžu

Uzstādīšanu/montāžu jāveic atbilstošajiem darbiem sertificētam speciālistam, ievērojot šo instrukciju un spēkā esošos noteikumus.

[nl] Belangrijke aanwijzingen betreffende de installatie/montage

De installatie/montage moet door een erkend installateur volgens de geldende voorschriften worden uitgevoerd.

[no] Viktig informasjon om installasjon/montering

Installasjonen/monteringen skal gjennomføres av autoriserte installatører, og installasjonsanvisningen samt gjeldende forskrifter skal følges.

[pl] Ważne wskazówki dotyczące instalacji/montażu

Instalację/montaż powinien wykonać specjalista uprawniony do tego typu prac z uwzględnieniem informacji podanych w niniejszej instrukcji oraz aktualnie obowiązujących przepisów.

[pt] Indicações importantes relativas à instalação/montagem

A instalação/montagem deve ser efectuada por um técnico autorizado para os trabalhos, respeitando este manual e as prescrições válidas.

[ro] Indicaţii importante privind instalarea/montajul

Instalarea/montajul trebuie realizate de către un specialist autorizat pentru lucrările respective, respectându-se prezentele instrucţiuni şi prescripţiile valabile.

[ru] Важные указания по подключению/монтажу

IПодключение/монтаж должны выполнять только специалисты, имеющие допуск к выполнению таких работ, при соблюдении требований этой инструкции и действующих норм и правил.

[sk] Dôležité pokyny týkajúce sa inštalácie/montáže

Inštaláciu/montáž musí vykonať odborný personál, ktorý má oprávnenie pre výkon týchto prác, pričom musí dodržiavať pokyny uvedené v tomto návode a platné predpisy.

[sl] Pomembni napotki za namestitev/montažo

Inštalacijo/montažo lahko izvede samo pooblaščen strokovnjak ob upoštevanju teh navodil in veljavnih predpisov.

[sr] Važna uputstva za ugradnju i montažu

Ovu instalaciju/montažu moraju da obave stručna lica koja su ovlašćena za obavljanje takvih radova u skladu sa ovim uputstvom i važećim propisima.

[sv] Viktiga anvisningar för installation/montering

Installationen/monteringen måste utföras av en behörig och tekniskt utbildad person enligt denna anvisning samt gällande föreskrifter.

[tr] Kurulum/Montaj ile ilgili önemli uyarılar

Kurulum/montaj, bu çalışmaları yapmasına müsaade edilen uzman kişiler tarafından işbu kılavuz ve geçerli yönetmelikler dikkate alınarak yapılmalıdır.

[uk] Важливі вказівки щодо установки/монтажу

Встановлення/монтаж повинні виконувати фахівці, що допущені до виконання таких робіт, із дотриманням цієї інструкції та діючих приписів.

[zh] 安装方面的重要提示

安装和组装工作必须由经过许可的专业人员进行,
同时必须遵守本说明 书和现行法规的相关要求

[ar] ملاحظات هامة للتركيب/التجميع

يجب أن يتم التركيب/التجميع من قبل متخصص مصرح له بالعمل، مع مراعاة اللوائح السارية.

[fa] تذکرات مهم درباره نصب/مونتاژ

نصب/مونتاژ باید توسط فردی حرفه ای که مجاز به انجام این کار است، و همچنین با توجه کامل به مقررات مربوطه انجام شود.

[az] Quraşdırılma

Quraşdırılma işinin yerinə yetirilməsi səlahiyyətli bir mütəxəssis tərəfindən və müvafiq qaydalara uyğun olaraq aparılmalıdır.

Expansion Kit internal	8 738 214 755	5
Expansion kit external	8 738 214 756	7
Cover bottom	8 738 214 736	9
Cover bottom long	8 738 214 738	9
Cover wall	8 738 214 737	9
INPA long (500-1000)	8 738 214 740	9
INPA short (200-400)	8 738 214 739	9
Pipe Circulation DHW	8 738 214 418	11
Wall-mount for small chassis	8 750 743 753	13

Spare parts list

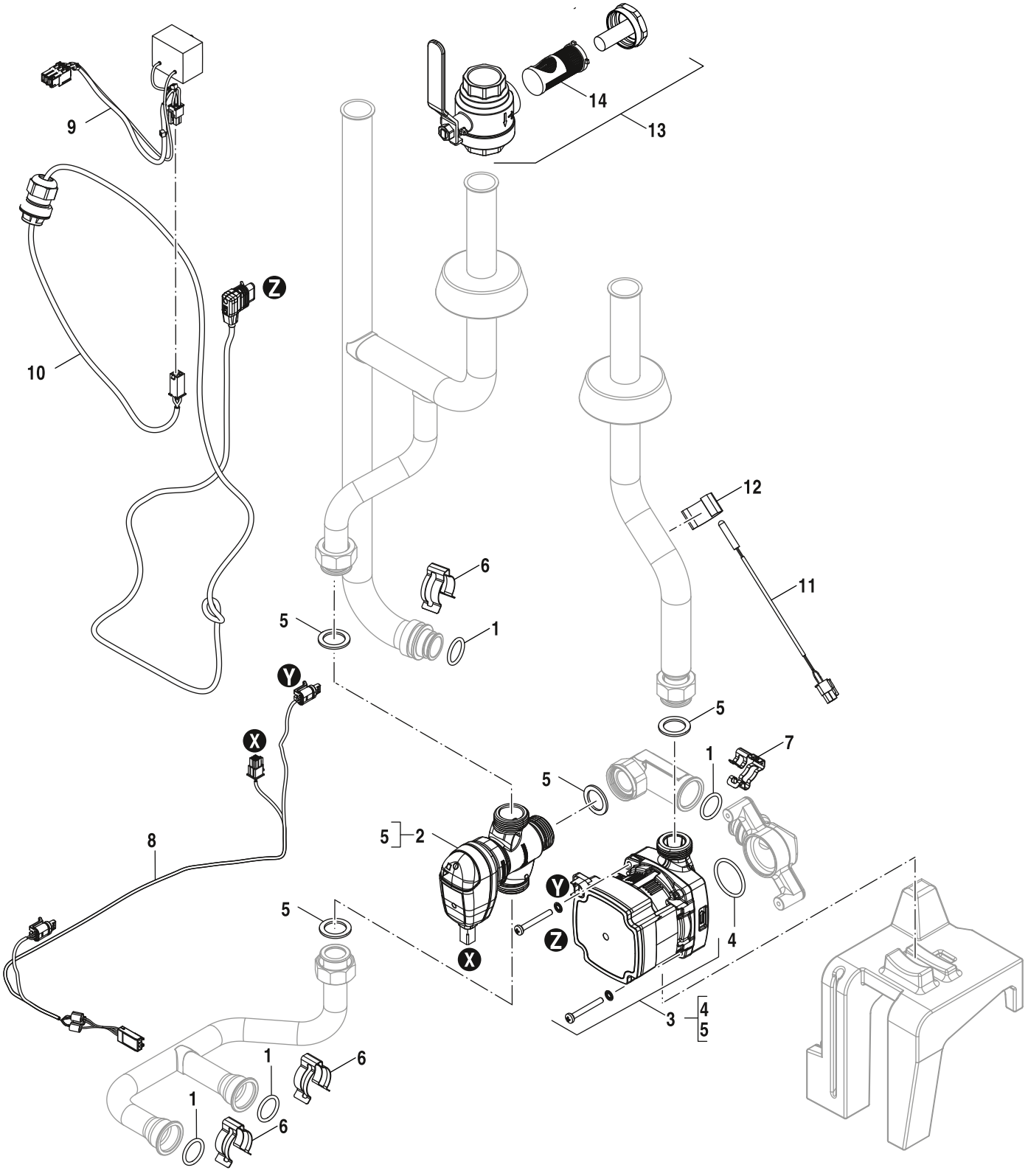

Expansion Kit internal	8738214755

	Description		Expansion Kit internal															Remarks
1	O-ring 21,5x3 (4x) SP	8 738 211 504	■															
2	Mixing valve	8 738 215 952	■															
3	Pump U30-10 K 7.5m LIN	8 738 213 675	■															
4	O-ring 34x3 (10x)	8 737 602 346	■															
5	Gasket 1" 30x21x2 (10x)	8 711 004 362 0	■															
6	Clip D31/27,8 (5x)	8 738 213 625	■															
7	Clip D24 (5x)	8 738 715 061	■															
8	Cable harness (LV HC2)	8 738 214 767	■															
9	Cable harness (HV HC2 Choke)	8 738 214 766	■															
10	Cable harness (HV HC2)	8 738 214 768	■															
11	Temperature sensor 200 mm, 10 kOhm	8 733 703 181	■															
12	Clip 28mm	8 738 211 422	■															
13	Filterball with magnet DN25 (Mesh = 0.4)	8 738 740 577	■															
14	Filter insert (mesh size 0.4 DN25)	8 738 215 731	■															

Expansion Kit internal 8738214755

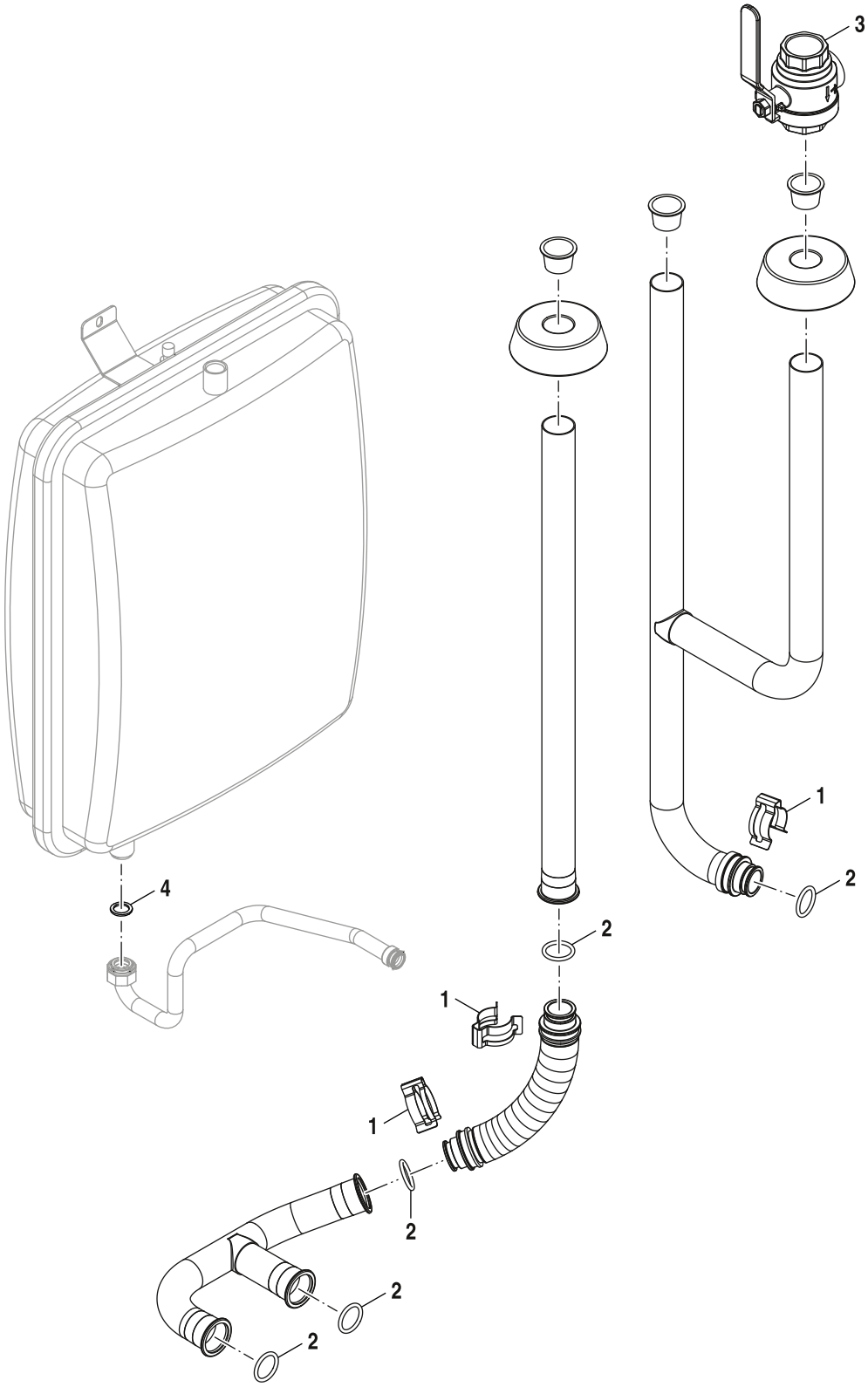

6721905119.aa.RO

Expansion kit external	8738214756

	Description		Expansion kit external															Remarks
1	Clip D31/27,8 (5x)	8 738 213 625	■															
2	O-ring 21,5x3 (4x) SP	8 738 211 504	■															
3	Filterball with magnet DN25 (Mesh = 0.4)	8 738 740 577	■															
4	Gasket 18,6x13,5x1,5 (10x)	8 710 103 045 0	■															
5	Filter insert (mesh size 0.4 DN25)	8 738 215 731	■															

Expansion kit external 8738214756

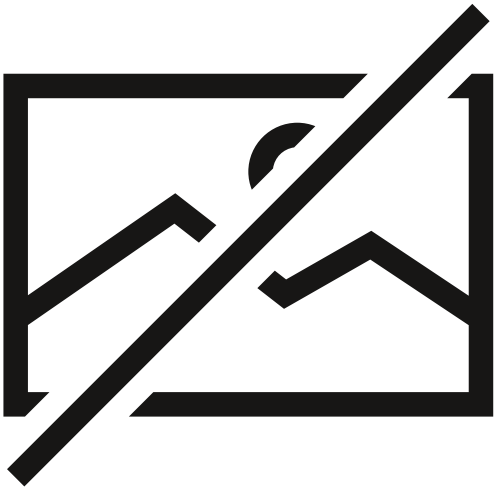

6720904170.ab.RO

Cover bottom	8738214736
Cover bottom long	8738214738
Cover wall	8738214737
INPA long (500-1000)	8738214740
INPA short (200-400)	8738214739

	Description		Cover bottom	Cover bottom long	Cover wall	INPA long (500-1000)	INPA short (200-400)											Remarks
1	Gasket 1" 30x21x2 (10x)	8 711 004 362 0				■	■											
1	Mounting kit (INPA)	8 738 216 076	■	■	■													

Cover bottom	8738214736
Cover bottom long	8738214738
Cover wall	8738214737
INPA long (500-1000)	8738214740
INPA short (200-400)	8738214739

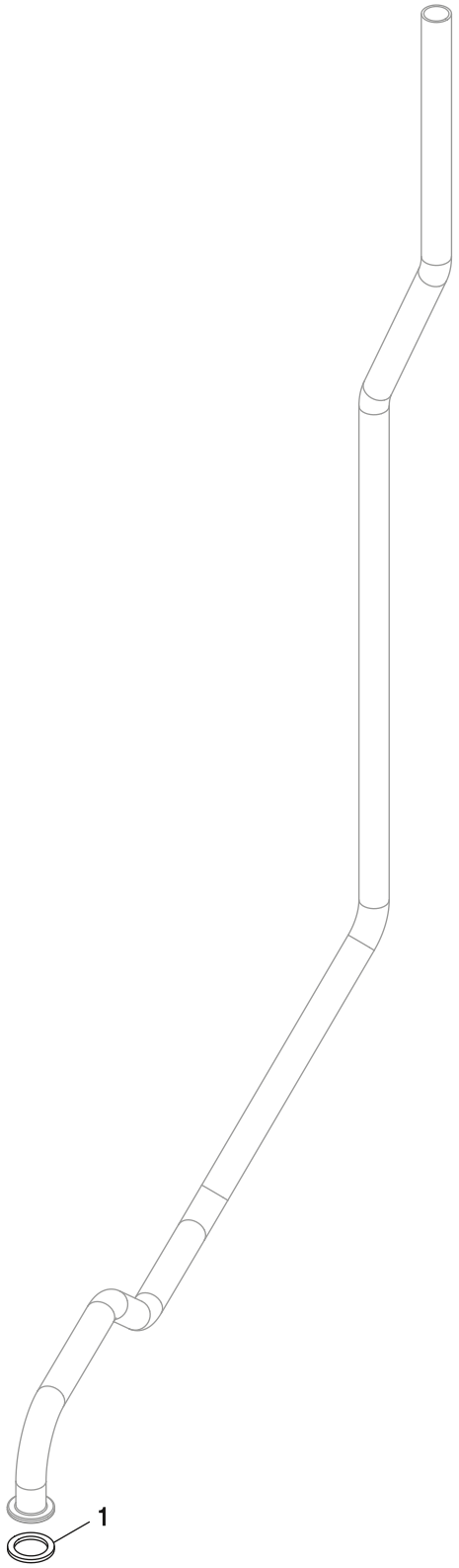

6721905330.aa.RO

Pipe Circulation DHW	8738214418

	Description		Pipe Circulation DHW															Remarks
1	Gasket 18,6x13,5x1,5 (10x)	8 710 103 045 0	■															

Pipe Circulation DHW 8738214418

Spare parts list

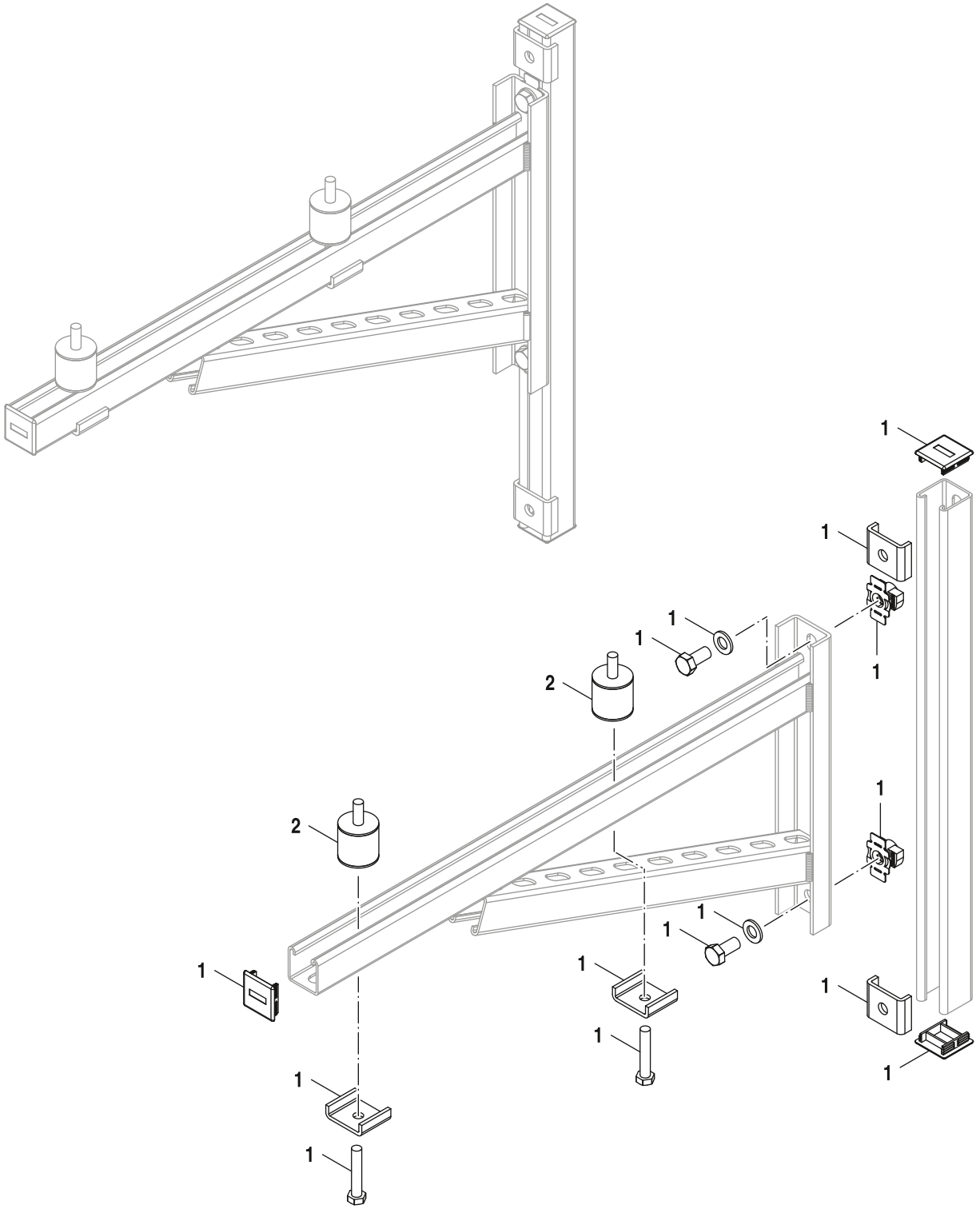

6721905549.aa.RO

Wall-mount for small chassis	8750743753

	Description		Wall-mount for small chassis															Remarks
1	Screw kit	8 738 215 188	■															
2	Vibration dampers feet (2x)	8 738 215 189	■															

Wall-mount for small chassis 8750743753

Bosch Thermotechnik GmbH
Junkersstr. 20-24
D-73249 Wernau / Germany