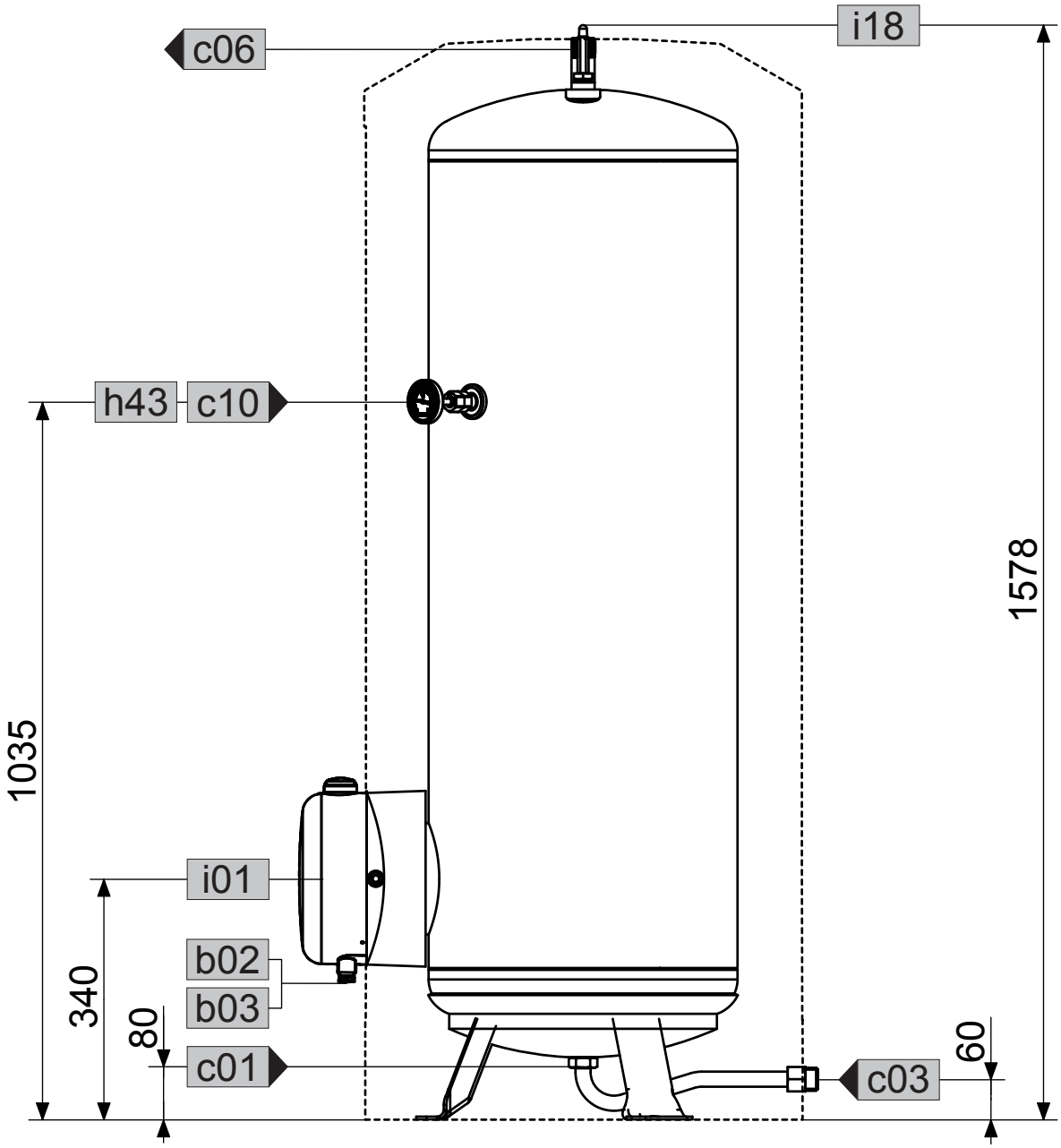
c06
i18
h43
c10
1578
1035
i01
b02
b03
340
80
c01
c03
60

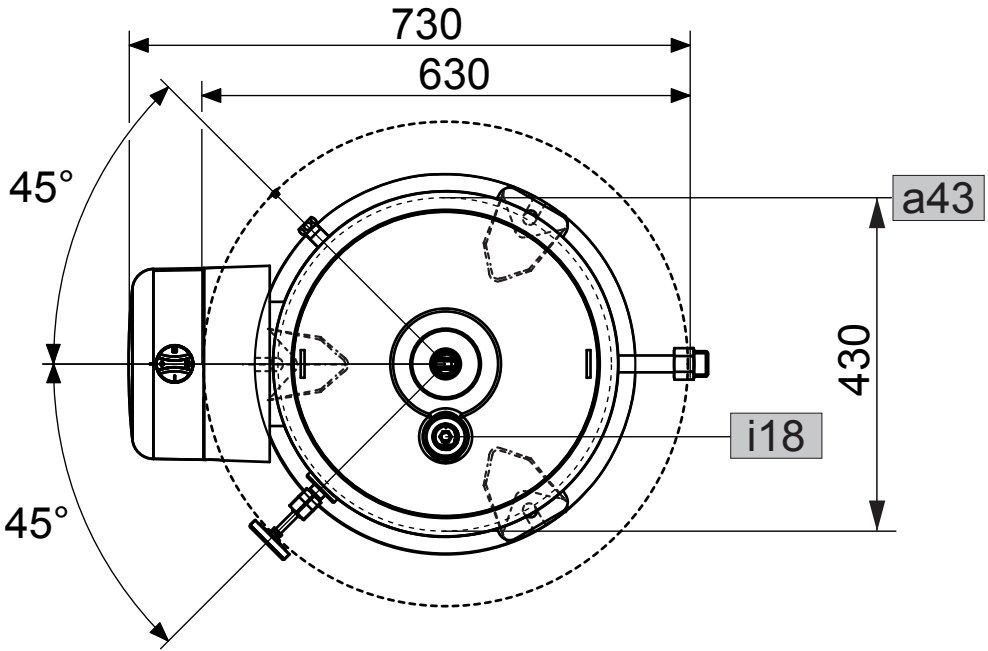
730
630
45°
a43
430
i18
45°