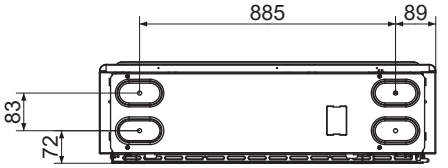
885
89
83
72

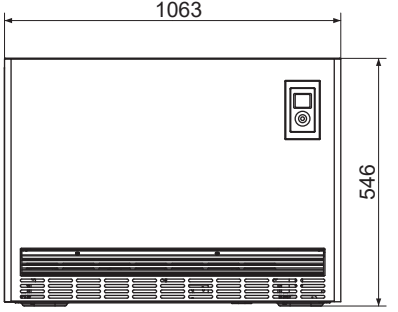
1063
546

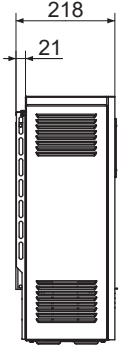
218
21

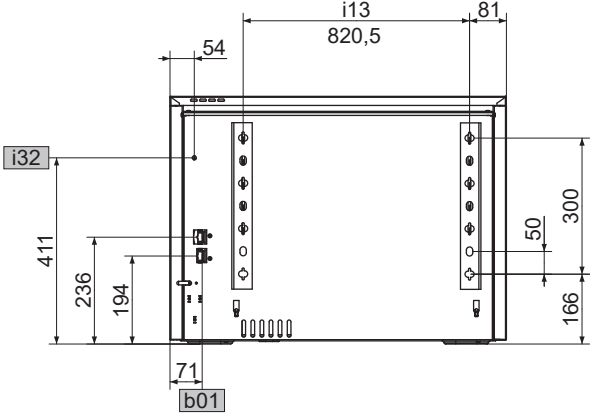
i13
820,5
81
54
i32
411
236
194
300
50
166
71
b01