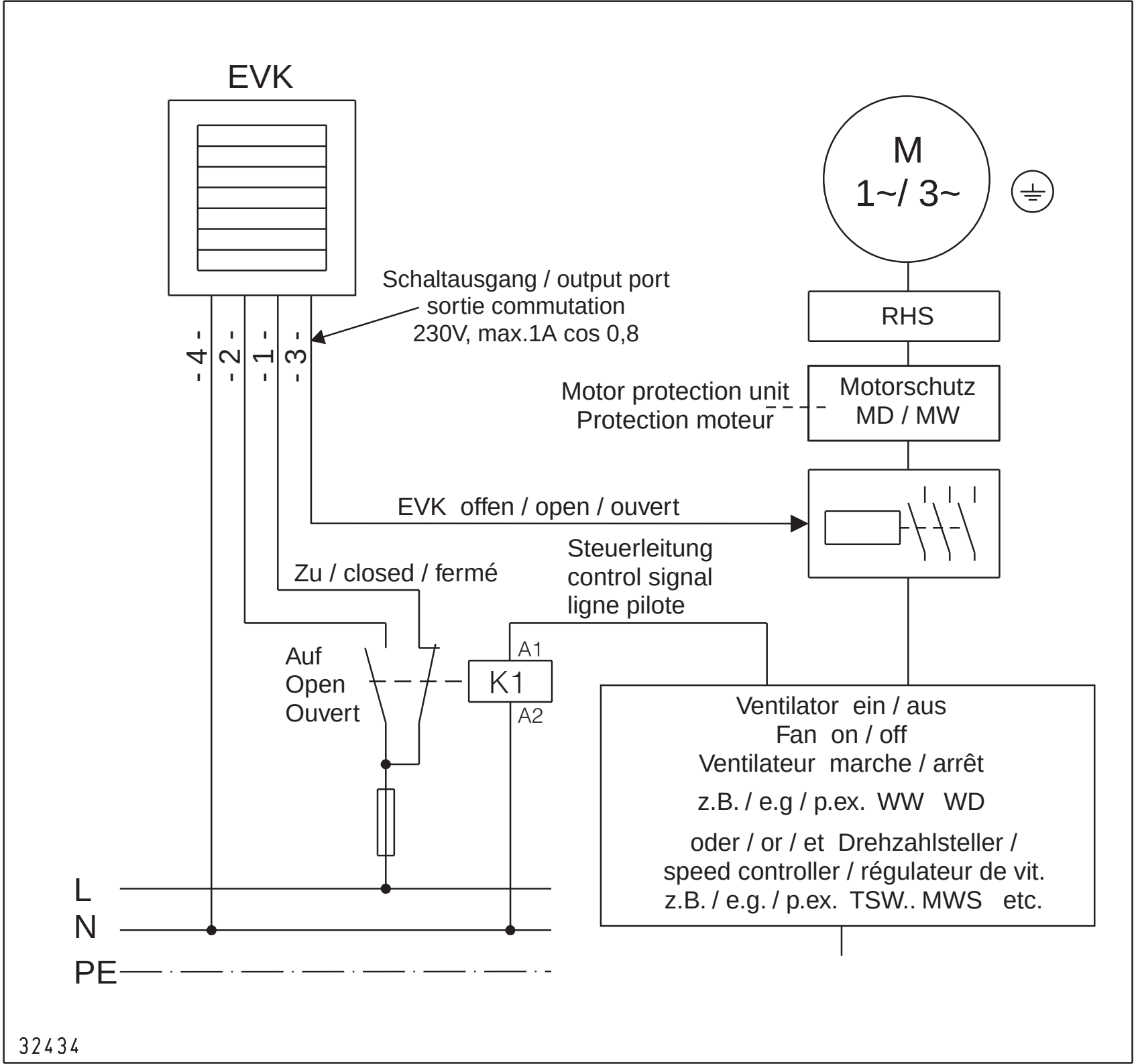
EVK
M
1~/ 3~
Schaltausgang / output port
sortie commutation
230V, max.1A cos 0,8
- 4 -
- 2 -
- 1 -
- 3 -
RHS
Motor protection unit
Protection moteur
Motorschutz
MD / MW
EVK offen / open / ouvert
Steuerleitung
control signal
ligne pilote
Zu / closed / fermé
Auf
Open
Ouvert
A1
K1
A2
Ventilator ein / aus
Fan on / off
Ventilateur marche / arrêt
z.B. / e.g / p.ex. WW WD
oder / or / et Drehzahlsteller /
speed controller / régulateur de vit.
z.B. / e.g. / p.ex. TSW.. MWS etc.
L
N
PE
32434